Ministry of Digital Governance, Hellenic Republic
Digitally signed by Ministry of Digital Governance, Hellenic Republic
Date: 2021.03.08 16:26:23 EET
Reason:
Location: Athens

ΔΙΑΚΗΡΥΞΗ ΣΥΜΒΑΣΗΣ ΠΡΟΜΗΘΕΙΑΣ ΙΜΑΤΙΣΜΟΥ ΚΑΙ ΕΞΟΠΛΙΣΜΟΥ ΓΙΑ ΤΑ ΣΤΕΛΕΧΗ ΤΟΥ ΛΙΜΕΝΙΚΟΥ ΣΩΜΑΤΟΣ - ΕΛΛΗΝΙΚΗΣ ΑΚΤΟΦΥΛΑΚΗΣ

ΚΑΤΑΧΩΡΙΣΤΕΑ ΣΤΟ ΚΗΜΔΗΣ
ΑΝΑΡΤΗΤΕΑ ΣΤΟ ΔΙΑΔΙΚΤΥΟ

ΕΛΛΗΝΙΚΗ ΔΗΜΟΚΡΑΤΙΑ
ΥΠΟΥΡΓΕΙΟ ΝΑΥΤΙΛΙΑΣ ΚΑΙ ΝΗΣΙΩΤΙΚΗΣ ΠΟΛΙΤΙΚΗΣ
ΔΙΕΥΘΥΝΣΗ ΠΡΟΜΗΘΕΙΩΝ ΚΑΙ ΕΠΟΠΤΕΙΑΣ ΑΠΟΘΗΚΩΝ
ΤΜΗΜΑ 2ο ΥΛΟΠΟΙΗΣΗΣ ΠΡΟΜΗΘΕΙΩΝ ΤΑΚΤΙΚΩΝ ΔΙΑΓΩΝΙΣΜΩΝ

Ταχ. Διεύθυνση : Ακτή Βασιλειάδη (Πύλη Ε1-Ε2)
Ταχ. Κώδικας : 185 10 –Λιμένας Πειραιά
Πληροφορίες : Ανπχος Λ.Σ. ΓΙΑΝΝΟΥΡΑΚΟΣ Π.
Σμρος Λ.Σ. ΔΙΑΜΑΝΤΟΠΟΥΛΟΥ Αικ.
Τηλ. : 213-137 4210/1081
Τ/Ο : 213-137 1361
Η/Τ : dipea.b@yna.gov.gr

ΕΥΡΩΠΑΪΚΗ ΕΝΩΣΗ
ΤΑΜΕΙΟ ΕΣΩΤΕΡΙΚΗΣ ΑΣΦΑΛΕΙΑΣ
Πειραιάς, 2 Μαρτίου 2021
Αριθ. πρωτ.: 2832.9/15640/2021

ΗΛΕΚΤΡΟΝΙΚΟΣ ΑΝΟΙΚΤΟΣ ΔΙΑΓΩΝΙΣΜΟΣ
ΣΕ ΕΥΡΩ ΕΛΕΥΘΕΡΟ

ΦΟΡΕΑΣ:
ΥΠΟΥΡΓΕΙΟ ΝΑΥΤΙΛΙΑΣ ΚΑΙ ΝΗΣΙΩΤΙΚΗΣ ΠΟΛΙΤΙΚΗΣ

Διακήρυξη αριθ. 02/2021
Συστημικοί Αριθμοί: 102581, 102582, 102583, 102584, 102585, 102586, 102587, 102588, 102589, 102590.

Ηλεκτρονικού, Ανοικτού, Διεθνούς συμμετοχής Διαγωνισμού για την

«Προμήθεια ιματισμού και εξοπλισμού για τα στελέχη του Λιμενικού Σώματος – Ελληνικής Ακτοφυλακής»
συνολικής εκτιμώμενης αξίας σύμβασης εννέα εκατομμυρίων τριακοσίων δεκαπέντε χιλιάδων εκατόν σαράντα ευρώ #9.315.140,00€#
(συμπεριλαμβανομένων Φ.Π.Α. και νομίμων κρατήσεων),
με κριτήριο κατακύρωσης την πλέον συμφέρουσα από οικονομική άποψη προσφορά αποκλειστικά βάσει τιμής.

Ο Υπουργός Ναυτιλίας και Νησιωτικής Πολιτικής

Έχοντας υπ' όψιν:

1. **Την κείμενη νομοθεσία και το κανονιστικό πλαίσιο όπως ισχύει και ιδίως τις διατάξεις**:
   α) Του **Α.Ν.2141 της 11/12 Δεκ.1939** «Περί καθορισμού ενιαίων κρατήσεων υπέρ Μετοχικών Ταμείων Στρατού, Ναυτικού και Αεροπορίας» (Α' 538), όπως έχει τροποποιηθεί και ισχύει.
   β) Του **Ν. 4169 της 15/18 Μαΐου 1961** «Περί Γεωργικών Κοινωνικών Ασφαλίσεων» (Α' 81), όπως έχει τροποποιηθεί και ισχύει.
   γ) Του **Ν. 2121/1993** «Πνευματική Ιδιοκτησία, Συγγενικά Δικαιώματα και Πολιτιστικά Θέματα» (Α' 25), όπως ισχύει.
   δ) Του **Ν.2513/1997** περί «Κυρώσεως της συμφωνίας Δημοσίων συμβάσεων προμηθειών» (Α΄ 139).
   ε) Του **Ν. 2690/1999** «Κύρωση του Κώδικα Διοικητικής Διαδικασίας και άλλες διατάξεις» (Α' 45), όπως έχει τροποποιηθεί και ισχύει.

στ) Του **Ν. 2859/2000** «Κύρωση Κώδικα Φόρου Προστιθέμενης Αξίας» (Α΄ 248), όπως έχει τροποποιηθεί και ισχύει.

ζ) Του **Ν. 3310/2005** (Α' 30) «Μέτρα για τη διασφάλιση της διαφάνειας και την αποτροπή καταστρατηγήσεων κατά τη διαδικασία σύναψης δημοσίων συμβάσεων» για τη διασταύρωση των στοιχείων του αναδόχου με τα στοιχεία του Ε.Σ.Ρ., του **π.δ. 82/1996** (Α' 66) «Ονομαστικοποίηση μετοχών Ελληνικών Ανωνύμων Εταιρειών που μετέχουν στις διαδικασίες ανάληψης έργων ή προμηθειών του Δημοσίου ή των νομικών προσώπων του ευρύτερου δημόσιου τομέα» [1], της κοινής απόφασης των Υπουργών Ανάπτυξης και Επικρατείας με αρ. **20977/2007** (Β' 1673) σχετικά με τα «Δικαιολογητικά για την τήρηση των μητρώων του Ν.3310/2005, όπως τροποποιήθηκε με το Ν.3414/2005», καθώς και της απόφασης του Υφυπουργού Οικονομίας και Οικονομικών με αριθ.**1108437/2565/ΔΟΣ/2005** (Β΄ 1590) «Καθορισμός χωρών στις οποίες λειτουργούν εξωχώριες εταιρίες».

η) Του **Ν. 4013/2011** «Σύσταση ενιαίας Ανεξάρτητης Αρχής Δημοσίων Συμβάσεων και Κεντρικού Ηλεκτρονικού Μητρώου Δημοσίων Συμβάσεων…» (Α' 204), όπως έχει τροποποιηθεί και ισχύει.

θ) Του άρθρου 26 του **Ν.4024/2011** «Συγκρότηση συλλογικών οργάνων της διοίκησης και ορισμός των μελών τους με κλήρωση» (Α' 226).

ι) Του **Ν. 4150/13** «Ανασυγκρότηση του Υπουργείου Ναυτιλίας και Αιγαίου και άλλες διατάξεις» (Α΄ 102), όπως έχει τροποποιηθεί και ισχύει.

ια) Του **Ν. 4152/2013** «Επείγοντα μέτρα εφαρμογής των νόμων 4046/2012, 4093/2012 και 4127/2013» και ειδικότερα της Παραγράφου Ζ': Προσαρμογή της Ελληνικής νομοθεσίας στην Οδηγία 2011/07 της 16 Φεβρουαρίου 2011 για την καταπολέμηση των καθυστερήσεων πληρωμών στις εμπορικές συναλλαγές (Α' 107).

ιβ) Του **Ν. 4172/2013** «Φορολογία εισοδήματος, επείγοντα μέτρα εφαρμογής του Ν. 4046/2012, του Ν. 4093/2012 και του Ν. 4127/2013 και άλλες διατάξεις» (Α' 167), όπως έχει τροποποιηθεί και ισχύει.

ιγ) Του **Ν. 4250/2014** «Διοικητικές Απλουστεύσεις - Καταργήσεις, Συγχωνεύσεις Νομικών Προσώπων και Υπηρεσιών του Δημοσίου Τομέα - Τροποποίηση Διατάξεων του π.δ. 318/1992 (Α' 161) και λοιπές ρυθμίσεις» (Α' 74), όπως έχει τροποποιηθεί και ισχύει.

ιδ) Του **Ν. 4270/2014** «Αρχές δημοσιονομικής διαχείρισης και εποπτείας (ενσωμάτωση της Οδηγίας 2011/85/ΕΕ) - δημόσιο λογιστικό και άλλες διατάξεις» (Α' 143), όπως έχει τροποποιηθεί και ισχύει.

ιε) Του **Ν. 4314/2014** «Α) Για τη διαχείριση, τον έλεγχο και την εφαρμογή αναπτυξιακών παρεμβάσεων για την προγραμματική περίοδο 2014–2020, Β) Ενσωμάτωση της Οδηγίας 2012/17 του Ευρωπαϊκού Κοινοβουλίου και του Συμβουλίου της 13ης Ιουνίου 2012 (ΕΕ L 156/16.6.2012) στο ελληνικό δίκαιο, τροποποίηση του Ν. 3419/2005 (Α' 297) και άλλες διατάξεις» (Α' 265) και του **Ν. 3614/2007** «Διαχείριση, έλεγχος και εφαρμογή αναπτυξιακών παρεμβάσεων για την προγραμματική περίοδο 2007 -2013» (Α' 267).

ιστ) Του **Ν. 4412/2016** «Δημόσιες Συμβάσεις Έργων, Προμηθειών και Υπηρεσιών (προσαρμογή στις Οδηγίες 2014/24/ ΕΕ και 2014/25/ΕΕ)» (Α' 147), όπως έχει τροποποιηθεί και ισχύει.

ιζ) Του **Ν. 4504/2017** «Δια βίου εκπαίδευση προσωπικού Υπουργείου Ναυτιλίας και Νησιωτικής Πολιτικής, (…) συμπλήρωση διατάξεων για τα λιμενικά έργα και άλλες διατάξεις» (Α΄ 184) και ειδικότερα των διατάξεων των άρθρων 52-57 του Μέρους Δ΄ «Στρατηγικός Επιχειρησιακός Σχεδιασμός Λ.Σ.-ΕΛ.ΑΚΤ.» και του δεδομένου ότι δεν έχει καθοριστεί μέχρι σήμερα, κατ΄ άρθρο 52 του νόμου αυτού, η Δομή Δυνάμεων του Λ.Σ.-ΕΛ.ΑΚΤ.

ιη) Του **Ν.4605/2019** «Εναρμόνιση της ελληνικής νομοθεσίας με την Οδηγία (ΕΕ) 2016/943 του Ευρωπαϊκού Κοινοβουλίου και του Συμβουλίου της 8ης Ιουνίου 2016 σχετικά με την προστασία της τεχνογνωσίας και των επιχειρηματικών πληροφοριών που δεν έχουν αποκαλυφθεί (εμπορικό απόρρητο) από την παράνομη απόκτηση, χρήση και αποκάλυψή τους (ΕΕL 157 της 15.6.2016) - Μέτρα για την επιτάχυνση του έργου του Υπουργείου Οικονομίας και Ανάπτυξης και άλλες διατάξεις» (Α' 52).

ιθ) Του **Ν.4624/2019** «Αρχή Προστασίας Δεδομένων Προσωπικού Χαρακτήρα, μέτρα εφαρμογής του Κανονισμού (ΕΕ) 2016/679 του Ευρωπαϊκού Κοινοβουλίου και του Συμβουλίου της 27ης Απριλίου 2016 για την προστασία των φυσικών προσώπων έναντι της επεξεργασίας δεδομένων προσωπικού χαρακτήρα και ενσωμάτωση στην εθνική νομοθεσία της Οδηγίας (ΕΕ) 2016/680 του Ευρωπαϊκού Κοινοβουλίου και του Συμβουλίου της 27ης Απριλίου 2016 και άλλες διατάξεις» (Α' 137).

κ) Του **Ν.4700/2020** «Ενιαίο κείμενο Δικονομίας για το Ελεγκτικό Συνέδριο, ολοκληρωμένο νομοθετικό πλαίσιο για τον προσυμβατικό έλεγχο, τροποποιήσεις στον Κώδικα Νόμων για το Ελεγκτικό Συνέδριο, διατάξεις για την αποτελεσματική απονομή της δικαιοσύνης και άλλες διατάξεις» (Α' 127).

κα) Του **Π.Δ. 28/28 Ιουλίου 1931** «Περί Κώδικος των νόμων περί τελών χαρτοσήμου» (Α' 239), όπως έχει τροποποιηθεί και ισχύει.

κβ) Του **Π.Δ. 63/2005** «Κωδικοποίηση της νομοθεσίας για την Κυβέρνηση και τα κυβερνητικά όργανα» (Α΄ 98),

[1] Η υποχρέωση ονομαστικοποίησης μετοχών εταιρειών που συνάπτουν δημόσιες συμβάσεις, απαιτείται σύμφωνα με το άρθρο 8 του Ν. 3310/2005, σε διαδικασίες σύναψης δημοσίων συμβάσεων εκτιμώμενης αξίας ανώτερης του ενός εκατομμυρίου ευρώ (1.000.000,00 €).

όπως έχει τροποποιηθεί και ισχύει.

κγ) Του **Π.Δ. 28/2015** «Κωδικοποίηση διατάξεων για την πρόσβαση σε δημόσια έγγραφα και στοιχεία» (Α' 34), όπως ισχύει.

κδ) Του **Π.Δ. 70/2015** «(...) Ανασύσταση του Υπουργείου Ναυτιλίας και Αιγαίου και μετονομασία του σε Υπουργείο Ναυτιλίας και Νησιωτικής Πολιτικής (...)» (Α' 114).

κε) Του **Π.Δ. 80/2016** «Ανάληψη υποχρεώσεων από τους διατάκτες» (Α' 145), όπως τροποποιήθηκε και ισχύει.

κστ) Του **Π.Δ. 39/2017** «Κανονισμός εξέτασης Προδικαστικών Προσφυγών ενώπιον της Αρχής Εξέτασης Προδικαστικών Προσφυγών» (Α' 64).

κζ) Του **Π.Δ. 13/2018** «Οργανισμός Υπουργείου Ναυτιλίας και Νησιωτικής Πολιτικής» (Α' 26), όπως ισχύει.

κη) Του **Π.Δ. 83/2019** «Διορισμός Αντιπροέδρου της Κυβέρνησης, Υπουργών, Αναπληρωτών Υπουργών και Υφυπουργών» (Α' 121).

κθ) Του **Κανονισμού (ΕΕ)** αριθ. **514/2014** (OJ L 150/2014) του Ευρωπαϊκού Κοινοβουλίου και του Συμβουλίου, του κατ' εξουσιοδότηση **Κανονισμού (ΕΕ) 1042/2014** (OJ L 289/2014) της Επιτροπής, του κατ' εξουσιοδότηση **Κανονισμού (ΕΕ) 1048/2014** (OJ L 291/2014) της Επιτροπής και του **Εκτελεστικού Κανονισμού 1049/2014** (OJ L 291/2014).

2. Τις Αποφάσεις όπως αυτές ισχύουν:

α) Την αριθ. **Π1/2489/1995** Απόφαση του Υπουργού Εμπορίου «Συγκρότηση και λειτουργία των Επιτροπών Παραλαβής υλικών. Διαδικασία Παραλαβής» (Β' 764).

β) Την αριθ. **2/51557/0026/2001** Απόφαση του Υπουργού Οικονομικών «Περί καθορισμού επιτοκίου των προκαταβολών για προμήθεια προϊόντων, παροχή υπηρεσιών ή εκτέλεση έργων» (Β' 1209).

γ) Την αριθ. **134453/2015** απόφαση Υπουργών Οικονομικών και Ανάπτυξης & Ανταγωνιστικότητας «Ρυθμίσεις για τις πληρωμές των δαπανών του συγχρηματοδοτούμενου σκέλους του Προγράμματος Δημοσίων Επενδύσεων» (Β' 2857).

δ) Την αριθ. **1191/14-3-2017** Κ.Υ.Α. περί «Καθορισμού του χρόνου, τρόπου υπολογισμού της διαδικασίας [παρακράτησης και απόδοσης της κράτησης 0,06% υπέρ της ΑΕΠΠ (…)» (Β' 969/22-03-2017).

ε) Την αριθ. **57654/2017** Υπουργική Απόφαση «Ρύθμιση ειδικότερων θεμάτων λειτουργίας και διαχείρισης του Κεντρικού Ηλεκτρονικού Μητρώου Δημοσίων Συμβάσεων (Κ.Η.Μ.ΔΗ.Σ.) του Υπουργείου Οικονομίας και Ανάπτυξης» (Β' 1781/23-5-2017),

στ) Την αριθ. **56902/215/2017** Απόφαση του Υπουργού Οικονομίας και Ανάπτυξης «Τεχνικές λεπτομέρειες και διαδικασίες λειτουργίας του Εθνικού Συστήματος Ηλεκτρονικών Δημοσίων Συμβάσεων (Ε.Σ.Η.ΔΗ.Σ.)» (Β' 1924).

ζ) Την αριθ. πρωτ.: **2/45897/0026/14-6-2017** εγκύκλιο Υπουργείου Οικονομικών/Γενικής Γραμματείας Δημοσιονομικής Πολιτικής/Γενικού Λογιστηρίου του Κράτους «Παροχή οδηγιών επί διατάξεων του Ν. 4270/2014» (ΑΔΑ: 65ΟΦΗ-36Κ).

η) Την αριθ. **3/2018 (ΑΔΑ:ΩΥ0ΝΟΡΡΕ-5Ν4) Γνωμοδότηση** του Δ' Τμήματος του Νομικού Συμβουλίου του Κράτους.

θ) Την αριθ. πρωτ. **2831.8-1/63573/2020/29-9-2020** Απόφαση Υ.ΝΑ.Ν.Π./Γ.Δ.Ο.Υ./ΔΙ.Π.Ε.Α. 1ου (ΑΔΑ: 6ΞΦ04653ΠΩ-Ρ1Ι) με θέμα «Συγκρότηση Ετήσιων Επιτροπών (i) Διενέργειας των διαδικασιών σύναψης Δημοσίων Συμβάσεων, (ii) Αξιολόγησης Ενστάσεων και Προσφυγών σε θέματα προμηθειών, (iii)Παρακολούθησης-Παραλαβής Συμβάσεων Προμηθειών και Παραλαβής Συμβάσεων Παροχής Υπηρεσιών, έτους 2020-2021 του Υπουργείου Ναυτιλίας και Νησιωτικής Πολιτικής», όπως τροποποιήθηκε και ισχύει,

και τις σε εκτέλεση των ανωτέρω νόμων εκδοθείσες κανονιστικές πράξεις, τις λοιπές διατάξεις που αναφέρονται ρητά ή απορρέουν από τα οριζόμενα στα συμβατικά τεύχη της παρούσας, καθώς και το σύνολο των διατάξεων του ασφαλιστικού, εργατικού, κοινωνικού, περιβαλλοντικού και φορολογικού δικαίου που διέπει την ανάθεση και εκτέλεση της παρούσας σύμβασης, έστω και αν δεν αναφέρονται ρητά παραπάνω.

3. Το αριθ. πρωτ. **Α2010.0/15814/2020/12-11-2020** έγγραφο Υ.ΝΑ.Ν.Π./Α.Λ.Σ.-ΕΛ.ΑΚΤ./Δ.Π. Ε΄ με συνημμένο το αριθ. 44/8-9-2020 Πρακτικό Συνεδρίασης του Συμβουλίου Επιτελικού Σχεδιασμού Λ.Σ.-ΕΛ.ΑΚΤ. σύμφωνα με το οποίο εγκρίθηκε η σκοπιμότητα υλοποίησης εν λόγω έργου.

4. Την αριθ. πρωτ. **1278/Φ.Π.042/26-6-2020** (Κωδ.042) (ΑΔΑ:ΩΚ1Ψ46ΜΔΨΟ-Υ3Μ) Πρόσκληση της Ειδικής Υπηρεσίας Συντονισμού και Διαχείρισης Προγραμμάτων του Ταμείου Ασύλου, Μετανάστευσης και Ένταξης και του Ταμείου Εσωτερικής Ασφάλειας και άλλων πόρων (Ε.Υ.ΣΥ.Δ. Τ.Α.Μ.Ε.Τ.Ε.Α.Α.Π.) προς το Υπουργείο Ναυτιλίας και Νησιωτικής Πολιτικής/Αρχηγείο Λιμενικού Σώματος-Ελληνικής Ακτοφυλακής, για την υποβολή προτάσεων στο πλαίσιο του Εθνικού Προγράμματος «Ταμείου Εσωτερικής Ασφάλειας».

5. Την αριθ. πρωτ. **1494/28-7-2020** Αίτηση χρηματοδότησης δράσης του Υ.ΝΑ.Ν.Π./Α.Λ.Σ-ΕΛ.ΑΚΤ. προς την Ε.Υ.ΣΥ.Δ. Τ.Ε.Μ.Ε.Τ.Ε.Α.Α.Π. για χρηματοδότηση της υπόψη δράσης στο Εθνικό Πρόγραμμα «Ταμείου Εσωτερικής Ασφάλειας 2014-2020».

6. Την αριθ. Πρωτ. **1592/Φ.ΠΡ.042/12-8-2020** Απόφαση Ε.Υ.ΣΥ.Δ. Τ.Α.Μ.Ε.Τ.Ε.Α.Α.Π. περί χορήγησης Επιδότησης της Δράσης «Ενίσχυση της Εθνικής Ικανότητας μέσω της προμήθειας ιματισμού και εξοπλισμού για τα στελέχη του Λιμενικού Σώματος-Ελληνικής Ακτοφυλακής στο πλαίσιο της ολοκληρωμένης διαχείρισης των συνόρων» με Κωδικό ΟΠΣ 5069035.

7. Την αριθ. πρωτ. **1640/Φ.35/25-8-2020** (ΑΔΑ:9ΚΠ346ΜΔΨΟ-Φ6Χ) Συμφωνία Επιδότησης Δράσης με θέμα «Ενίσχυση της Εθνικής Ικανότητας μέσω της προμήθειας ιματισμού και εξοπλισμού για τα στελέχη του Λιμενικού Σώματος-Ελληνικής Ακτοφυλακής στο πλαίσιο της ολοκληρωμένης διαχείρισης των συνόρων» με Κωδικό ΟΠΣ 5069035 από το Εθνικό Πρόγραμμα 'Ταμείου Εσωτερικής Ασφάλειας 2014-2020'».

8. Το αριθ. πρωτ. 2113.3-22/23749/2020/16-4-2020 **(ΑΔΑΜ:20REQ006589869)** έγγραφο Υ.ΝΑ.Ν.Π./Α.Λ.Σ.-ΕΛ.ΑΚΤ./ Δ.ΕΠΙΧ. 3ου περί διαβίβασης επικαιροποιημένων Τεχνικών Προδιαγραφών και εντύπων προμήθειας εξοπλισμού Μ.Υ.Α./Λ.Σ.-ΕΛ.ΑΚΤ., το οποίο αποτελεί και το **πρωτογενές αίτημα** της προμήθειας των ειδών του **Κεφαλαίου Α** ως κάτωθι. **(ΑΔΑΜ εγκεκριμένου αιτήματος: 21REQ008015388)**

9. Το αριθ. πρωτ. 2113.3-22/28847/2020/18-5-2020 **(ΑΔΑΜ:20REQ006722843)** έγγραφο Υ.ΝΑ.Ν.Π./Α.Λ.Σ.-ΕΛ.ΑΚΤ./Δ.ΕΠΙΧ. 3ου με θέμα: «Υλοποίηση προμήθειας για την κάλυψη αναγκών Κ.Ε.Α./Λ.Σ.-ΕΛ.ΑΚΤ σε είδη ιματισμού-επιχειρησιακού εξοπλισμού χρηματοδότησης από επιχειρησιακό πρόγραμμα Τ.Ε.Α. 2014-2020», το οποίο αποτελεί και το **πρωτογενές αίτημα** της προμήθειας των ειδών του **Κεφαλαίου Β** ως κάτωθι. **(ΑΔΑΜ εγκεκριμένου αιτήματος: 21REQ008015271)**

10. Το αριθ. πρωτ. 2832.3/74984/2020/9-11-2020 **(ΑΔΑΜ:20REQ007618276)** Φ.Ε.Σ. Υ.ΝΑ.Ν.Π./Α.Λ.Σ.-ΕΛ.ΑΚΤ./ Δ.Ε.Μ. 3ου περί προμήθειας καταδυτικού και επιχειρησιακού/τακτικού εξοπλισμού της Υ.Σ.Υ.Δ./Λ.Σ.-ΕΛ.ΑΚΤ., το οποίο αποτελεί και το **πρωτογενές αίτημα** της προμήθειας των ειδών του **Κεφαλαίου Γ** ως κάτωθι. **(ΑΔΑΜ εγκεκριμένου αιτήματος: 21REQ008015198)**

11. Το αριθ. πρωτ. 2834.1/17910/2020/12-3-2020 **(ΑΔΑΜ: 20REQ006425354)** έγγραφο Υ.ΝΑ.Ν.Π./Α.Λ.Σ.-ΕΛ.ΑΚΤ./Δ.ΕΠΙΧ. 3ου περί δημόσιας Διαβούλευσης Τεχνικών Προδιαγραφών «ΑΛΕΞΙΣΦΑΙΡΑ ΓΙΛΕΚΑ», το οποίο αποτελεί και το **πρωτογενές αίτημα** της προμήθειας των ειδών του **Κεφαλαίου Δ** ως κάτωθι. **(ΑΔΑΜ εγκεκριμένου αιτήματος: 21REQ008015108)**

12. Το αριθ. πρωτ. 2416.1/76201/2020/12-11-2020 **(ΑΔΑΜ:20REQ007713133)** έγγραφο Υ.ΝΑ.Ν.Π./Α.Λ.Σ.-ΕΛ.ΑΚΤ./Δ.Π. ΣΤ΄ με θέμα: «Προμήθεια ειδών ιματισμού και επιχειρησιακού εξοπλισμού προς κάλυψη αναγκών πληρωμάτων Π.Λ.Σ. και στελεχών Λ.Σ. - ΕΛ.ΑΚΤ. προϋπολογισμού 2.443.070€», το οποίο αποτελεί και το **πρωτογενές αίτημα** της προμήθειας των ειδών του **Κεφαλαίου Ε** πλην του είδους (7) του Κεφαλαίου αυτού ως κάτωθι. **(ΑΔΑΜ εγκεκριμένου αιτήματος: 21REQ008012854)**

13. Το αριθ. πρωτ. 2416.1/57091/2020/7-9-2020 **(ΑΔΑΜ:20REQ007269842)** έγγραφο Υ.ΝΑ.Ν.Π./Α.Λ.Σ.-ΕΛ.ΑΚΤ./Δ.Π. ΣΤ΄ με θέμα: «Αίτημα έκτακτης δαπάνης για προμήθεια βραχέων επενδυτών (τζάκετ) προς κάλυψη αναγκών κατάταξης 256 Δοκίμων Στελεχών Λ.Σ.-ΕΛ.ΑΚΤ.», το οποίο αποτελεί και το **πρωτογενές αίτημα** της προμήθειας του είδους (7) του **Κεφαλαίου Ε** ως κάτωθι.

14. Την αριθ. πρωτ. **91472/2-9-2020** (Αριθ. Αποφ. 1670, ΑΔΑ:ΨΓΦΥ46ΜΤΛΡ-ΓΩΨ) Απόφαση Υπουργείου Ανάπτυξης και Επενδύσεων/Γ.Γ.Δ.Ε.-ΕΣΠΑ/Γ.Δ.Δ.Ε./Δ.Δ.Ε./Τμήματος Κατάρτισης Ετησίων Προγραμμάτων περί έγκρισης ένταξης στο Πρόγραμμα Δημοσίων Επενδύσεων (Π.Δ.Ε.) 2020, στη ΣΑΕ 789/2 του έργου «Ενίσχυση της Εθνικής Ικανότητας μέσω της προμήθειας ιματισμού και εξοπλισμού για τα στελέχη του Λιμενικού Σώματος-Ελληνικής Ακτοφυλακής στο πλαίσιο της ολοκληρωμένης διαχείρισης των συνόρων» με Κωδικό εναρίθμου: 2020ΣΕ7892000.

15. Την αριθ. πρωτ. **2811.23/372/2021/1-2-2021** (ΑΔΑ: ΨΚΙΞ4653ΠΩ-Ε5Λ) Απόφαση Υπουργείου Ναυτιλίας και Νησιωτικής Πολιτικής/Γ.Δ.Ο.Υ./Δ.Ο.Δ. Α΄/Γρ. Α.Α.Υ. περί έγκρισης δέσμευσης πίστωσης ύψους #15.500,00€# για την πληρωμή ισόποσης δαπάνης σε βάρος της πίστωσης του προϋπολογισμού εξόδων του Υπουργείου Ναυτιλίας και Νησιωτικής Πολιτικής, Ειδικός Φορέας 1041-502-0000000 λογαριασμός 2410902001 «Αγορές ειδών υπόδησης, εξάρτησης και ιματισμού» οικονομικού έτους 2021, με την οποία εγκρίθηκε το υπό στοιχείο (12) πρωτογενές αίτημα του έργου **(ΑΔΑΜ: 21REQ008087036).**

16. Τα αριθ. πρωτ. **2834.5/64924/2020/2-10-2020, 2834.5/64926/2020/2-10-2020, 2834.5/64002/2020/30-9-2020, 2834.5/63847/2020/30-9-2020, 2834.5/66458/2020/8-10-2020, 2834.5/79134/2020/25-11-2020** και **2834.5/9385/2021/5-2-2021** Υπηρεσιακά Σημειώματα ΔΙ.Π.Ε.Α. 4ου με τα οποία διαβιβάσθηκαν τα τελικά τεύχη Τεχνικών Προδιαγραφών για την προμήθεια των ειδών των Κεφαλαίων Α έως Ε ως κάτωθι, συνοδευόμενα από

αντίστοιχες Εκθέσεις Ελέγχου Τεχνικών Προδιαγραφών και Έντυπα τεκμηρίωσης κόστους.

17. Το αριθ. πρωτ. **515/23-2-2021** έγγραφο της Ειδικής Υπηρεσίας Συντονισμού και Διαχείρισης Προγραμμάτων Ταμείου Ασύλου, Μετανάστευσης και Ένταξης και Ταμείου Εσωτερικής Ασφάλειας και άλλων πόρων (Ε.Υ.ΣΥ.Δ. Τ.Α.Μ.Ε.Τ.Ε.Α.Α.Π.) του Υπουργείου Μετανάστευσης και Ασύλου με θέμα: «Έγκριση Σχεδίου Διακήρυξης για το Υποέργο «Προμήθεια ιματισμού και εξοπλισμού για τα στελέχη του Λιμενικού Σώματος – Ελληνικής Ακτοφυλακής», Α/Α 1 της Πράξης 5069035».

Προκηρύσσει

1. Ηλεκτρονικό, ανοικτό διαγωνισμό, διεθνούς συμμετοχής, με κριτήριο κατακύρωσης την **πλέον συμφέρουσα από οικονομική άποψη προσφορά αποκλειστικά βάσει τιμής,** με σφραγισμένες προσφορές σε ευρώ για την ανάδειξη αναδόχου για την **«Προμήθεια ιματισμού και εξοπλισμού για τα στελέχη του Λιμενικού Σώματος – Ελληνικής Ακτοφυλακής»,** συνολικής εκτιμώμενης αξίας σύμβασης εννέα εκατομμυρίων τριακοσίων δεκαπέντε χιλιάδων εκατόν σαράντα ευρώ #9.315.140,00€# (συμπεριλαμβανομένων Φ.Π.Α. και νομίμων κρατήσεων). Συγκεκριμένα η εν λόγω προμήθεια αφορά στα κάτωθι είδη:

ΚΕΦΑΛΑΙΟ Α: Καταδυτικός και Επιχειρησιακός / Τακτικός εξοπλισμός της Μ.Υ.Α./Λ.Σ.-ΕΛ.ΑΚΤ., προϋπολογισθείσας αξίας ενός εκατομμυρίου διακοσίων επτά χιλιάδων τριακοσίων ενενήντα ευρώ **#1.207.390,00€#** (συμπεριλαμβανομένων Φ.Π.Α. και νομίμων κρατήσεων), όπως επιμερίζεται κατωτέρω:

ΜΕΡΟΣ Ι: Επιχειρησιακός Εξοπλισμός Μ.Υ.Α./Λ.Σ.- ΕΛ.ΑΚΤ., προϋπολογισθείσας αξίας οκτακοσίων τριάντα μίας χιλιάδων τριακοσίων ενενήντα ευρώ **#831.390,00€#** - Συστημικός Αριθμός: **102581**

ΕΙΔΟΣ 01:	Ηλεκτροϋδραυλικό Σύστημα Διάνοιξης Θυρών με παρελκόμενα
ΕΙΔΟΣ 02:	Κομπρεσέρ Πλήρωσης Φιαλών με παρελκόμενα
ΕΙΔΟΣ 03:	Ηλεκτρονικές – Ψηφιακές Συσκευές με παρελκόμενα, Υποστήριξης Επιχειρήσεων
ΕΙΔΟΣ 04:	Σύστημα Επικοινωνίας Δυτών – Επιφανείας με παρελκόμενα
ΕΙΔΟΣ 05:	Πάνελ Αερίων
ΕΙΔΟΣ 06:	Αναλυτής Μειγμάτων Αερίων
ΕΙΔΟΣ 07:	Εξοπλισμός Αναρρίχησης – Καταρρίχησης
ΕΙΔΟΣ 08:	Επιχειρησιακοί Φακοί Κεφαλής – Κρανών και Χειρός
ΕΙΔΟΣ 09:	Επιχειρησιακοί Σάκοι
ΕΙΔΟΣ 10:	Φιάλες Καταδυτικές
ΕΙΔΟΣ 11:	Κοντάρια Νηοψιών με παρελκόμενα
ΕΙΔΟΣ 12:	Εξοπλισμός Τακτικών Επιχειρήσεων
ΕΙΔΟΣ 13:	Εξοπλισμός Καταδύσεων
ΕΙΔΟΣ 14:	Ρυθμιστές Πλευστότητας Καταδύσεων

ΜΕΡΟΣ ΙΙ: Επιχειρησιακός Ιματισμός Μ.Υ.Α./Λ.Σ.-ΕΛ.ΑΚΤ., προϋπολογισθείσας αξίας τριακοσίων εβδομήντα έξι χιλιάδων ευρώ **#376.000,00€#** - Συστημικός Αριθμός: **102582**.

ΕΙΔΟΣ 01:	Καπέλο (Τζόκεϋ)
ΕΙΔΟΣ 02:	Χιτώνιο
ΕΙΔΟΣ 03:	Παντελόνι
ΕΙΔΟΣ 04:	Επιγονατίδες Παντελονιού
ΕΙΔΟΣ 05:	Στολή Υγρού Τύπου Εξόδου Ακτής
ΕΙΔΟΣ 06:	Στεγανή Στολή Εξόδου Ακτής
ΕΙΔΟΣ 07:	Πέδιλα Εξόδου Ακτής
ΕΙΔΟΣ 08:	Αρβύλες Υγρού Τύπου
ΕΙΔΟΣ 09:	Αρβύλες Τακτικές

ΚΕΦΑΛΑΙΟ Β: Ιματισμός και Επιχειρησιακός εξοπλισμός για τη κάλυψη αναγκών στελεχών Κλιμακίων Ειδικών Αποστολών (Κ.Ε.Α./Λ.Σ.-ΕΛ.ΑΚΤ.), προϋπολογισθείσας αξίας δύο εκατομμυρίων πενήντα δύο χιλιάδων εβδομήντα ευρώ **#2.052.070,00€#** (συμπεριλαμβανομένων Φ.Π.Α. και νομίμων κρατήσεων), όπως επιμερίζεται κατωτέρω:

ΜΕΡΟΣ Ι: Επιχειρησιακός Ιματισμός Κ.Ε.Α./Λ.Σ.-ΕΛ.ΑΚΤ., προϋπολογισθείσας αξίας τριακοσίων ενενήντα χιλιάδων διακοσίων εβδομήντα ευρώ **#390.270,00€#** - Συστημικός Αριθμός: **102583**

ΕΙΔΟΣ 1.1	Καπέλο (τζόκεϋ)
ΕΙΔΟΣ 1.2	Χιτώνιο Παραλλαγής
ΕΙΔΟΣ 1.3	Παντελόνι Παραλλαγής
ΕΙΔΟΣ 1.4	Επιγονατίδες Παντελονιού
ΕΙΔΟΣ 1.5	Τζάκετ Αδιάβροχο
ΕΙΔΟΣ 1.6	Παντελόνι Αδιάβροχο
ΕΙΔΟΣ 1.7	Γάντια Τακτικά
ΕΙΔΟΣ 1.8	Σκούφος
ΕΙΔΟΣ 1.9	Κοντομάνικα Μπλουζάκια
ΕΙΔΟΣ 1.10	Μπλούζα «Αλεξίσφαιρου»
ΕΙΔΟΣ 1.11	Αρβύλες Τακτικές
ΕΙΔΟΣ 1.12	Ολόσωμη Στεγανή Στολή

ΜΕΡΟΣ ΙΙ: Επιχειρησιακός Εξοπλισμός Κ.Ε.Α./Λ.Σ.-ΕΛ.ΑΚΤ., προϋπολογισθείσας αξίας ενός εκατομμυρίου εξακοσίων εξήντα μίας χιλιάδων οκτακοσίων ευρώ **#1.661.800,00€#** - Συστημικοί Αριθμοί: **102584** και **102585**

ΕΙΔΟΣ 2.1	Φορέας Αντιβαλλιστικών Πλακών με ελαφριά Θωράκιση και παρελκόμενα
ΕΙΔΟΣ 2.2	Αντιβαλλιστικές Πλάκες
ΕΙΔΟΣ 2.3	Βαλλιστικό Κράνος Επιπέδου «IIIA»

ΕΙΔΟΣ 2.4	Σωσίβιο Φορέα
ΕΙΔΟΣ 2.5.1	Διόπτρα Νυχτερινής Όρασης
ΕΙΔΟΣ 2.5.2	Διόπτρα Νυχτερινής Όρασης (διαιρούμενη)
ΕΙΔΟΣ 2.6	Ηλεκτροϋδραυλικό Σύστημα Διάνοιξης Θυρών με παρελκόμενα

ΚΕΦΑΛΑΙΟ Γ: Καταδυτικός και Επιχειρησιακός/Τακτικός εξοπλισμός της Υ.ΣΥ.Δ./Λ.Σ.-ΕΛ.ΑΚΤ., προϋπολογισθείσας αξίας τριακοσίων δώδεκα χιλιάδων εκατόν δέκα ευρώ **#312.110,00€#** (συμπεριλαμβανομένων Φ.Π.Α. και νομίμων κρατήσεων), όπως επιμερίζεται κατωτέρω:

ΜΕΡΟΣ Ι: Επιχειρησιακός Εξοπλισμός Υ.ΣΥ.Δ./Λ.Σ.-ΕΛ.ΑΚΤ., προϋπολογισθείσας αξίας διακοσίων εξήντα χιλιάδων οκτακοσίων ευρώ **#260.800,00€#** - Συστημικός Αριθμός: **102586**

ΕΙΔΟΣ 01	Στεγανή Στολή Επιφανείας – Έρευνας και Διάσωσης
ΕΙΔΟΣ 02	Εξοπλισμός Καταδύσεων
ΕΙΔΟΣ 03	Φακοί Καταδυτικοί
ΕΙΔΟΣ 04	Κράνος Προστασίας Έρευνας και Διάσωσης
ΕΙΔΟΣ 05	Ιμάντας Αυτασφάλισης Ατομικός (Αντιστοιχεί στο Είδος 6 του επιμέρους Πίνακας Γ΄ του Παραρτήματος Ε΄)

ΜΕΡΟΣ ΙΙ: **Επιχειρησιακός Ιματισμός Υ.ΣΥ.Δ./Λ.Σ.-ΕΛ.ΑΚΤ.,** προϋπολογισθείσας αξίας πενήντα μίας χιλιάδων τριακοσίων δέκα ευρώ **#51.310,00€#** - Συστημικός Αριθμός: **102587** (Αναλυτικός πίνακας παρέχεται στο Παράρτημα Ε΄ της παρούσας).

ΚΕΦΑΛΑΙΟ Δ: Σύγχρονα αλεξίσφαιρα γιλέκα μετά παρελκομένων, προϋπολογισθείσας αξίας τριών εκατομμυρίων διακοσίων ογδόντα πέντε χιλιάδων ευρώ # 3.285.000,00 € (συμπεριλαμβανομένων Φ.Π.Α. και νομίμων κρατήσεων) - Συστημικός Αριθμός: **102588**

ΕΙΔΟΣ 1	Αλεξίσφαιρο Γιλέκο με παρελκόμενα
ΕΙΔΟΣ 2	Φορέας (ύφασμα) Βαλλιστικών Πλακών Γιλέκου «εσωτερικού τύπου»
ΕΙΔΟΣ 3	Πρόσθετες Αντιβαλλιστικές Πλάκες
ΕΙΔΟΣ 4	Πνευστό Απάρτιο

ΚΕΦΑΛΑΙΟ Ε: Ιματισμός πληρωμάτων πλοίων & στελεχών Λ.Σ.-ΕΛ.ΑΚΤ., προϋπολογισθείσας αξίας δύο εκατομμυρίων τετρακοσίων πενήντα οκτώ χιλιάδων πεντακοσίων εβδομήντα ευρώ **#2.458.570,00€#** (συμπεριλαμβανομένων Φ.Π.Α. και νομίμων κρατήσεων) - Συστημικοί Αριθμοί: **102589** και **102590**

ΕΙΔΟΣ 1	Στολές Εργασίας – Επιχειρήσεων (Χιτώνιο μπλε επιχειρήσεων - Παντελόνι μπλε επιχειρήσεων - Καπέλο μπλε τύπου τζόκεϋ Λ.Σ.)
ΕΙΔΟΣ 2	Μπλουζάκι τύπου Polo μπλε Λ.Σ.

ΕΙΔΟΣ 3	Ζώνη μπλε με πόρπη Λ.Σ.
ΕΙΔΟΣ 4	Πουλόβερ μπλε τύπου V/wooly pooly
ΕΙΔΟΣ 5	Επενδύτες Ισχυρού Ψύχους βραχείς
ΕΙΔΟΣ 6	Άρβυλα μαύρα αδιάβροχα
ΕΙΔΟΣ 7	Επενδύτης (τζάκετ τύπου Fly)

2. Το αρμόδιο γνωμοδοτικό όργανο, με αιτιολογημένη εισήγησή του, μπορεί να προτείνει την κατακύρωση της σύμβασης για ολόκληρη ή μεγαλύτερη ή μικρότερη ποσότητα κατά ποσοστό στα εκατό. Το ποσοστό αυτό δεν μπορεί να υπερβαίνει το 15% στην περίπτωση της μεγαλύτερης ποσότητας ή το 50% στην περίπτωση μικρότερης ποσότητας.[2]

Για κατακύρωση μέρους της ποσότητας κάτω του καθοριζόμενου από τα έγγραφα της σύμβασης ποσοστού, απαιτείται προηγούμενη αποδοχή από τον προμηθευτή.

3. Οι ενδιαφερόμενοι δύνανται να υποβάλλουν ηλεκτρονικά προσφορά είτε για το σύνολο των υπό προμήθεια Ειδών είτε τμηματικά για τα επιμέρους Είδη, όπως αυτά περιγράφονται αναλυτικά στο Παράρτημα Α' (Τεχνικές Προδιαγραφές) καθώς και στο Παράρτημα Ε' (Πίνακες Τιμών) της παρούσας. Ειδικότερα, η δυνατότητα τμηματικής υποβολής καθορίζεται ως ακολούθως:

- **ΚΕΦΑΛΑΙΟ Α: Καταδυτικός και Επιχειρησιακός / Τακτικός εξοπλισμός της Μ.Υ.Α./Λ.Σ.-ΕΛ.ΑΚΤ.**
  - **ΜΕΡΟΣ Ι: Επιχειρησιακός Εξοπλισμός Μ.Υ.Α./ Λ.Σ.- ΕΛ.ΑΚΤ.,** είτε για το σύνολο των υπό προμήθεια ειδών του εν λόγω Μέρους είτε τμηματικά για οποιοδήποτε είδος [για το σύνολο των τεμαχίων ανά είδος (Είδη με α/α 01 έως 14)].
  - **ΜΕΡΟΣ ΙΙ: Επιχειρησιακός Ιματισμός Μ.Υ.Α. /Λ.Σ.-ΕΛ.ΑΚΤ.,** είτε για το σύνολο των υπό προμήθεια ειδών του εν λόγω Μέρους είτε τμηματικά για οποιοδήποτε είδος εξ αυτών με α/α 05 έως 09, ενώ για τα είδη με α/α 01 έως 04 απαιτείται η υποβολή προσφοράς για το σύνολο των ειδών αυτών.
- **ΚΕΦΑΛΑΙΟ Β: Ιματισμός και Επιχειρησιακός εξοπλισμός για τη κάλυψη αναγκών στελεχών Κλιμακίων Ειδικών Αποστολών (Κ.Ε.Α./Λ.Σ.-ΕΛ.ΑΚΤ.)**,
  - **ΜΕΡΟΣ Ι: Επιχειρησιακός Ιματισμός Κ.Ε.Α./Λ.Σ.-ΕΛ.ΑΚΤ.,** είτε για το σύνολο των υπό προμήθεια ειδών του εν λόγω Μέρους είτε και για επιμέρους είδη λαμβάνοντας υπόψη τις ακόλουθες απαιτήσεις:
    (i) Προσφορές για τα υλικά που περιγράφονται στα είδη με α/α **1.2 – 1.3 – 1.4** θα πρέπει να συμπεριλαμβάνουν και τα τρία είδη, για το σύνολο των επιμέρους υλικών κάθε είδους.
    (ii) Προσφορές για τα υλικά που περιγράφονται στα είδη με α/α **1.5 – 1.6** θα πρέπει να συμπεριλαμβάνουν και τα δύο είδη, για το σύνολο των επιμέρους υλικών κάθε είδους.
  - **ΜΕΡΟΣ ΙΙ: Επιχειρησιακός Εξοπλισμός Κ.Ε.Α./Λ.Σ.-ΕΛ.ΑΚΤ.,** είτε για το σύνολο των υπό προμήθεια ειδών του εν λόγω Μέρους είτε και για επιμέρους είδη λαμβάνοντας υπόψη τις ακόλουθες απαιτήσεις:
    (i) Προσφορές για τα υλικά που περιγράφονται στα είδη με α/α 2.1 – 2.2 – 2.3 – 2.4 θα πρέπει να συμπεριλαμβάνουν και τα τέσσερα είδη, για το σύνολο των επιμέρους υλικών κάθε είδους.
    (ii) Προσφορές για τα υλικά που περιγράφονται στα είδη με α/α 2.5.1 – 2.5.2, θα πρέπει να συμπεριλαμβάνουν και τα δύο είδη, για το σύνολο των επιμέρους υλικών κάθε είδους.
- **ΚΕΦΑΛΑΙΟ Γ: Καταδυτικός και Επιχειρησιακός / Τακτικός εξοπλισμός της Υ.ΣΥ.Δ./Λ.Σ.-ΕΛ.ΑΚΤ.**,
  - **ΜΕΡΟΣ Ι: Επιχειρησιακός Εξοπλισμός Υ.ΣΥ.Δ./Λ.Σ.-ΕΛ.ΑΚΤ.,** είτε για το σύνολο των υπό προμήθεια ειδών του εν λόγω Μέρους είτε τμηματικά για οποιοδήποτε είδος (για το σύνολο, ωστόσο, των επιμέρους υλικών κάθε είδους).

[2] Βλ. άρθρο 104 παρ. 1 , εδ. 3-5 και άρθρο 105 παρ. 1 ν. 4412/2016.

- **ΜΕΡΟΣ ΙΙ: Επιχειρησιακός Ιματισμός Υ.ΣΥ.Δ./Λ.Σ.-ΕΛ.ΑΚΤ.,** για το σύνολο των επιμέρους υλικών εν λόγω είδους - Μέρους.

➢ **ΚΕΦΑΛΑΙΟ Δ: Σύγχρονα αλεξίσφαιρα γιλέκα μετά παρελκομένων**, υποχρεωτικά για το σύνολο των υπό προμήθεια ειδών του εν λόγω Κεφαλαίου.

➢ **ΚΕΦΑΛΑΙΟ Ε: Ιματισμός πληρωμάτων πλοίων & στελεχών Λ.Σ.-ΕΛ.ΑΚΤ.,** είτε για το σύνολο των υπό προμήθεια Ειδών είτε τμηματικά για οποιοδήποτε είδος.

4. Χρηματοδότηση της σύμβασης

Η παρούσα σύμβαση για το σύνολο των υπό προμήθεια ειδών των Κεφαλαίων Α έως Ε πλην του είδους (7) του Κεφαλαίου Ε, προϋπολογισθείσας αξίας εννέα εκατομμυρίων διακοσίων ενενήντα εννέα χιλιάδων εξακοσίων σαράντα ευρώ #9.299.640,00€#, χρηματοδοτείται από Πιστώσεις του Προγράμματος Δημοσίων Επενδύσεων (Π.Δ.Ε.) 2020, ΣΑΕ 789/2 (Κωδικός εναρίθμου: 2020ΣΕ78920001) σύμφωνα με την αριθ. πρωτ. 91472/2-09-2020 (ΑΔΑ:ΨΓΦΥ46ΜΤΛΡ-ΓΩΨ) Απόφαση Υπουργείου Ανάπτυξης και Επενδύσεων/Γ.Γ.Δ.Ε.-ΕΣΠΑ/Γ.Δ.Δ.Ε./Δ.Δ.Ε./Τμήματος Κατάρτισης Ετησίων Προγραμμάτων.

Η σύμβαση για το σύνολο των υπό προμήθεια ειδών των Κεφαλαίων Α έως Ε πλην του είδους (7) του Κεφαλαίου Ε περιλαμβάνεται στη Δράση «Ενίσχυση της Εθνικής Ικανότητας μέσω της προμήθειας ιματισμού και εξοπλισμού για τα στελέχη του Λιμενικού Σώματος-Ελληνικής Ακτοφυλακής στο πλαίσιο της ολοκληρωμένης διαχείρισης των συνόρων», η οποία έχει ενταχθεί στον Ειδικό Στόχο 2 «Σύνορα» και στον Εθνικό Στόχο 6 «Εθνική Ικανότητα» του Εθνικού Προγράμματος «Ταμείου Εσωτερικής Ασφάλειας 2014-2020» με Κωδικό ΟΠΣ 5069035 βάσει της αριθ. πρωτ. 1640/Φ.35/25-8-2020 (ΑΔΑ:9ΚΠ346ΜΔΨΟ-Φ6Χ) Συμφωνίας Επιδότησης Δράσης της Ειδικής Υπηρεσίας Συντονισμού και Διαχείρισης Προγραμμάτων του Ταμείου Ασύλου, Μετανάστευσης και Ένταξης και του Ταμείου Εσωτερικής Ασφάλειας και άλλων πόρων (Ε.Υ.ΣΥ.Δ. Τ.Α.Μ.Ε.Τ.Ε.Α.Α.Π.), και συγχρηματοδοτείται από το Ταμείο Εσωτερικής Ασφάλειας και εθνικούς πόρους.

Η πίστωση για την προμήθεια του είδους (7) του Κεφαλαίου Ε «Επενδύτης (τζάκετ τύπου Fly)», προϋπολογισθείσας αξίας δεκαπέντε χιλιάδων πεντακοσίων ευρώ #15.500,00€#, θα βαρύνουν τον Τακτικό Προϋπολογισμό εξόδων του Υπουργείου Ναυτιλίας και Νησιωτικής Πολιτικής, Ειδικός Φορέας 1041-502-0000000 λογαριασμός 2410902001 «Αγορές ειδών υπόδησης, εξάρτησης και ιματισμού» οικονομικού έτους 2020.

5. Ο Διαγωνισμός θα πραγματοποιηθεί με χρήση της πλατφόρμας του Εθνικού Συστήματος Ηλεκτρονικών Δημοσίων Συμβάσεων (Ε.Σ.Η.ΔΗ.Σ.), μέσω της διαδικτυακής πύλης του συστήματος, ύστερα από προθεσμία **τουλάχιστον σαράντα πέντε (45) ημερών** από την ημερομηνία ηλεκτρονικής αποστολής της προκήρυξης στην Υπηρεσία Επισήμων Εκδόσεων της Ευρωπαϊκής Ένωσης κατά τα διαλαμβανόμενα στο άρθρο 27 παρ. 1 του Ν. 4412/2016.

6. ΤΟΠΟΣ - ΧΡΟΝΟΣ ΥΠΟΒΟΛΗΣ ΠΡΟΣΦΟΡΩΝ

ΔΙΑΔΙΚΤΥΑΚΟΣ ΤΟΠΟΣ ΥΠΟΒΟΛΗΣ ΠΡΟΣΦΟΡΑΣ	ΗΜΕΡΟΜΗΝΙΑ ΑΝΑΡΤΗΣΗΣ ΤΗΣ ΔΙΑΚΗΡΥΞΗΣ ΣΤΗ ΔΙΑΔΙΚΤΥΑΚΗ ΠΥΛΗ ΤΟΥ Ε.Σ.Η.ΔΗ.Σ.	ΗΜΕΡΟΜΗΝΙΑ ΕΝΑΡΞΗΣ ΥΠΟΒΟΛΗΣ ΠΡΟΣΦΟΡΩΝ	ΚΑΤΑΛΗΚΤΙΚΗ ΗΜΕΡΟΜΗΝΙΑ ΥΠΟΒΟΛΗΣ ΠΡΟΣΦΟΡΩΝ
Διαδικτυακή πύλη www.promitheus.gov.gr του Ε.Σ.Η.ΔΗ.Σ.	**08-03-2021**	**09-03-2021 και ώρα 09:00**	**21-04-2021 και ώρα 15:00**

Ημερομηνία και ώρα αποσφράγισης των προσφορών: **27-04-2021 και ώρα 11:00**

Μετά την παρέλευση της καταληκτικής ημερομηνίας και ώρας, δεν υπάρχει η δυνατότητα υποβολής προσφοράς στο Σύστημα. Προσφορές που υποβάλλονται ή περιέρχονται καθ' οιονδήποτε άλλο τρόπο πέραν του περιγραφόμενου στην παρούσα θα θεωρούνται απαράδεκτες και δεν θα εξετάζονται.

Ο χρόνος υποβολής της προσφοράς και οποιαδήποτε ηλεκτρονική επικοινωνία μέσω του συστήματος βεβαιώνεται αυτόματα από το σύστημα με υπηρεσίες χρονοσήμανσης, σύμφωνα με τα οριζόμενα στο άρθρο 37 του Ν. 4412/2016 και στο άρθρο 9 της Υ.Α. 56902/215/2017 «Τεχνικές λεπτομέρειες και διαδικασίες λειτουργίας του Εθνικού Συστήματος Ηλεκτρονικών Δημοσίων Συμβάσεων (Ε.Σ.Η.ΔΗ.Σ.)»(Β' 1924).

Η διαδικασία της αποσφράγισης των προσφορών περιγράφεται στο Κεφάλαιο 3 της παρούσας Διακήρυξης.

7. Δικαίωμα συμμετοχής στη διαδικασία σύναψης της παρούσας σύμβασης έχουν φυσικά ή νομικά πρόσωπα και, σε περίπτωση ενώσεων οικονομικών φορέων, τα μέλη αυτών που είναι εγκατεστημένα σε:

α) κράτος-μέλος της Ένωσης,

β) κράτος-μέλος του Ευρωπαϊκού Οικονομικού Χώρου (Ε.Ο.Χ.),

γ) τρίτες χώρες που έχουν υπογράψει και κυρώσει τη ΣΔΣ, στο βαθμό που η υπό ανάθεση δημόσια σύμβαση καλύπτεται από τα Παραρτήματα 1, 2, 4 και 5 και τις γενικές σημειώσεις του σχετικού με την Ένωση Προσαρτήματος Ι της ως άνω Συμφωνίας, καθώς και

δ) σε τρίτες χώρες που δεν εμπίπτουν στην περίπτωση γ΄ της παρούσας παραγράφου και έχουν συνάψει διμερείς ή πολυμερείς συμφωνίες με την Ένωση σε θέματα διαδικασιών ανάθεσης δημοσίων συμβάσεων.

Οικονομικός φορέας μπορεί να συμμετέχει είτε μεμονωμένα, είτε ως μέλος ένωσης.

Στο διαγωνισμό μπορούν να συμμετέχουν ενώσεις οικονομικών φορέων, συμπεριλαμβανομένων των προσωρινών συμπράξεων. Οι εν λόγω ενώσεις δεν υποχρεούνται να περιβληθούν συγκεκριμένη νομική μορφή για την υποβολή προσφοράς. Η επιλεγείσα ένωση οικονομικών φορέων υποχρεούται να πράξει τούτο εάν κατακυρωθεί σε αυτή το αποτέλεσμα του διαγωνισμού, εφ' όσον η λήψη ορισμένης νομικής μορφής είναι αναγκαία για την ικανοποιητική εκτέλεση της σύμβασης.

8. Για τη συμμετοχή στο διαγωνισμό, οι ενδιαφερόμενοι οικονομικοί φορείς (Προμηθευτές) απαιτείται να διαθέτουν ηλεκτρονική υπογραφή ή προηγμένη ηλεκτρονική υπογραφή, που υποστηρίζεται από εγκεκριμένο πιστοποιητικό το οποίο χορηγήθηκε από έναν εγκεκριμένο πάροχο υπηρεσιών πιστοποίησης, ο οποίος περιλαμβάνεται στον κατάλογο εμπίστευσης που προβλέπεται στην απόφαση 2009/767/ΕΚ και σύμφωνα με τα οριζόμενα στο Κανονισμό (ΕΕ) 910/2014 και τις διατάξεις της Υ.Α. 56902/215 "Τεχνικές λεπτομέρειες και διαδικασίες λειτουργίας του Εθνικού Συστήματος Ηλεκτρονικών Δημοσίων Συμβάσεων (Ε.Σ.Η.ΔΗ.Σ)» (Β΄ 1924) και να εγγραφούν στο ηλεκτρονικό σύστημα (Ε.Σ.Η.ΔΗ.Σ.-Διαδικτυακή πύλη www.promitheus.gov.gr) ακολουθώντας τη διαδικασία εγγραφής του άρθρου 5 της ίδιας Υ.Α.

9. Ο οικονομικός φορέας, ο οποίος ενδιαφέρεται να συμμετάσχει σε πρόγραμμα εκπαίδευσης για τη χρήση της ηλεκτρονικής πλατφόρμας του Ε.Σ.Η.ΔΗ.Σ., υποβάλλει σχετικό αίτημα μέσω αυτής συμπληρώνοντας την αναρτημένη στο Ε.Σ.Η.ΔΗ.Σ. φόρμα – έντυπο συλλογής στοιχείων εκπαιδευομένων (σε μορφή word ή .pdf). Τονίζεται ότι, επιπλέον της φόρμας – εντύπου που θα αποστέλλει, θα αναγράφει στο αίτημα του εάν η έδρα της εταιρείας βρίσκεται εντός ή εκτός Αθηνών, διότι για τις εταιρείες εκτός Αθηνών η εκπαίδευση πραγματοποιείται μέσω skype, γεγονός που απαιτεί ιδιαίτερο χειρισμό. Τονίζεται ότι ο μέγιστος αριθμός εκπαιδευομένων ανά εταιρεία είναι τα δύο (02) άτομα.

Δεδομένου ότι **η εκπαίδευση θα πρέπει να διεξαχθεί το νωρίτερο δέκα (10) ημέρες και το αργότερο έξι (06) ημέρες πριν από την καταληκτική ημερομηνία υποβολής των προσφορών, παρακαλούμε όπως σχετικά αιτήματα περιέλθουν στην Υπηρεσία μας το αργότερο έως 05-04-2021.** Επισημαίνεται ότι τυχόν καθυστέρηση υποβολής αιτήματος εκπαίδευσης πρόκειται να επιφέρει περαιτέρω καθυστέρηση στη διεξαγωγή της εκπαίδευσης των ενδιαφερομένων με συνεπαγόμενη ενδεχομένως την μη ορθή τήρηση των διαδικασιών υποβολής προσφορών για τον συγκεκριμένο διαγωνισμό.

10. Αναπόσπαστο μέρος της παρούσας διακήρυξης αποτελούν τα κατωτέρω Παραρτήματα Α΄ έως Ε΄:

ΠΑΡΑΡΤΗΜΑ Α’	ΤΕΧΝΙΚΕΣ ΠΡΟΔΙΑΓΡΑΦΕΣ
ΠΑΡΑΡΤΗΜΑ Β’	ΕΥΡΩΠΑΪΚΟ ΕΝΙΑΙΟ ΕΓΓΡΑΦΟ ΣΥΜΒΑΣΗΣ
ΠΑΡΑΡΤΗΜΑ Γ’	ΥΠΟΔΕΙΓΜΑΤΑ ΕΓΓΥΗΤΙΚΩΝ ΕΠΙΣΤΟΛΩΝ
ΠΑΡΑΡΤΗΜΑ Δ’	ΥΠΟΔΕΙΓΜΑ ΣΥΜΒΑΣΗΣ
ΠΑΡΑΡΤΗΜΑ Ε’	ΠΙΝΑΚΕΣ ΤΙΜΩΝ

11. Πληροφορίες στους ενδιαφερόμενους θα παρέχονται από τη Διεύθυνση Προμηθειών και Εποπτείας Αποθηκών του Υπουργείου Ναυτιλίας και Νησιωτικής Πολιτικής (Ακτή Βασιλειάδη, Πύλη Ε1-Ε2, Πειραιάς, 4ος όροφος, τηλ. 213-137-4210/1081) κατά τις εργάσιμες ημέρες και ώρες.

Σε περίπτωση που ζητηθούν εγκαίρως έως δεκαπέντε (15) ημέρες πριν την καταληκτική ημερομηνία υποβολής προσφορών (ήτοι έως 06-04-2021) από τους ενδιαφερόμενους προμηθευτές πρόσθετες πληροφορίες, σχετικές με τον προκηρυσσόμενο διαγωνισμό, θα εφαρμόζονται τα οριζόμενα στα άρθρα 60 και 67 του Ν. 4412/2016. Αιτήματα παροχής συμπληρωματικών πληροφοριών-διευκρινίσεων υποβάλλονται μόνο ηλεκτρονικά στο δικτυακό τόπο του διαγωνισμού μέσω της Διαδικτυακής πύλης www.promitheus.gov.gr του Ε.Σ.Η.ΔΗ.Σ. από εγγεγραμμένους στο σύστημα οικονομικούς φορείς (Προμηθευτές). Το ηλεκτρονικό αρχείο με το κείμενο των ερωτημάτων θα πρέπει απαραιτήτως να είναι ηλεκτρονικά υπογεγραμμένο. **Αιτήματα παροχής πληροφοριών τα οποία υποβάλλονται είτε εκτός των ανωτέρω προθεσμιών, είτε με διαφορετικό τρόπο από τον προαναφερόμενο, δεν εξετάζονται.** Σημειώνεται ότι τόσο ο χρόνος υποβολής της προσφοράς, όσο και οποιαδήποτε ηλεκτρονική επικοινωνία μέσω του συστήματος βεβαιώνεται αυτόματα από το σύστημα με υπηρεσίες χρονοσήμανσης σύμφωνα με τις διατάξεις του άρθρου 37 του Ν.4412/2016 (Α’ 147).

12. Ο διαγωνισμός δύναται να ματαιωθεί σε οποιοδήποτε στάδιο της διαδικασίας, στο σύνολό του, με ειδικά αιτιολογημένη απόφαση του αποφασίζοντος οργάνου της αναθέτουσας αρχής, μετά από γνώμη του αρμόδιου οργάνου σύμφωνα με τα προβλεπόμενα στο Ν. 4412/2016 και ιδίως στο άρθρο 106.

13. Ο εν λόγω διαγωνισμός **υπόκειται σε προσυμβατικό έλεγχο νομιμότητας** από αρμόδιο Κλιμάκιο του Ελεγκτικού Συνεδρίου σύμφωνα με τις οικείες διατάξεις.

14. Η Προκήρυξη του διαγωνισμού θα αποσταλεί με ηλεκτρονικά μέσα στην Υπηρεσία Επισήμων Εκδόσεων της Ε.Ε. και εν συνεχεία θα καταχωρηθούν τόσο η Προκήρυξη όσο και η Διακήρυξη στο Κεντρικό Ηλεκτρονικό Μητρώο Δημοσίων Συμβάσεων (Κ.Η.Μ.ΔΗ.Σ.). Επιπλέον, η Διακήρυξη θα καταχωρηθεί στον ιστότοπο https://diavgeia.gov.gr/ (πρόγραμμα Διαύγεια) και θα αναρτηθεί στο διαδικτυακό τόπο του Α.Λ.Σ.-ΕΛ.ΑΚΤ. (www.hcg.gr) καθώς και στο διαδικτυακό τόπο του Υ.ΝΑ.Ν.Π. (www.ynanp.gr). Τα έγγραφα της σύμβασης είναι διαθέσιμα για ελεύθερη, πλήρη, άμεση και δωρεάν ηλεκτρονική πρόσβαση στη διαδικτυακή πύλη www.promitheus.gov.gr του Ε.Σ.Η.ΔΗ.Σ. καθώς και στο Κ.Η.Μ.ΔΗ.Σ.

Ο ΥΠΟΥΡΓΟΣ

Ψηφιακά υπογεγραμμένο από AIKATERINI DIAMANTOPOULOU
Ημερομηνία: 2021.03.08 15:52:25 EET
Αιτία: Ακριβές Αντίγραφο

ΙΩΑΝΝΗΣ ΠΛΑΚΙΩΤΑΚΗΣ

ΕΠΙΣΥΝΑΠΤΕΤΑΙ:
Η αριθ. 02/2021 διακήρυξη με τα αναφερόμενα στην Απόφαση Παραρτήματα Α΄ - Ε΄.

ΑΠΟΔΕΚΤΕΣ ΠΙΝΑΚΑΣ ΔΙΑΝΟΜΗΣ:

Ι. ΑΠΟΔΕΚΤΕΣ ΠΡΟΣ ΕΝΕΡΓΕΙΑ

ΠΡΟΕΔΡΟΣ ΚΑΙ ΜΕΛΗ ΕΠΙΤΡΟΠΗΣ ΔΙΕΝΕΡΓΕΙΑΣ ΔΙΑΔΙΚΑΣΙΩΝ ΣΥΝΑΨΗΣ ΣΥΜΒΑΣΕΩΝ ΤΟΥ ΥΠΟΥΡΓΕΙΟΥ ΝΑΥΤΙΛΙΑΣ ΚΑΙ ΝΗΣΙΩΤΙΚΗΣ ΠΟΛΙΤΙΚΗΣ (ΜΕΣΩ ΤΟΥ ΓΡΑΜΜΑΤΕΑ ΑΥΤΗΣ)

ΙΙ. ΑΠΟΔΕΚΤΕΣ ΠΡΟΣ ΚΟΙΝΟΠΟΙΗΣΗ:

1. ΥΠΟΥΡΓΕΙΟ ΜΕΤΑΝΑΣΤΕΥΣΗΣ ΚΑΙ ΑΣΥΛΟΥ/ ΕΙΔΙΚΗ ΥΠΗΡΕΣΙΑ ΣΥΝΤΟΝΙΣΜΟΥ ΚΑΙ ΔΙΑΧΕΙΡΙΣΗΣ ΠΡΟΓΡΑΜΜΑΤΩΝ ΤΑΜΕΙΟΥ ΑΣΥΛΟΥ, ΜΕΤΑΝΑΣΤΕΥΣΗΣ ΚΑΙ ΈΝΤΑΞΗΣ ΚΑΙ ΤΑΜΕΙΟΥ ΕΣΩΤΕΡΙΚΗΣ ΑΣΦΑΛΕΙΑΣ ΚΑΙ ΆΛΛΩΝ ΠΟΡΩΝ (ΜΕΣΩ Υ.ΝΑ.Ν.Π./Α.Λ.Σ.-ΕΛ.ΑΚΤ./Υ.Ο.Θ.Ε.)
2. Υ.ΝΑ.Ν.Π./Α.Λ.Σ.-ΕΛ.ΑΚΤ./Υ.Ο.Θ.Ε.
3. Υ.ΝΑ.Ν.Π./Α.Λ.Σ.-ΕΛ.ΑΚΤ./Δ.ΕΠΙΧ. Γ΄
4. Υ.ΝΑ.Ν.Π./Α.Λ.Σ.-ΕΛ.ΑΚΤ./Δ.Ε.Μ. Γ΄
5. Υ.ΝΑ.Ν.Π./Α.Λ.Σ.-ΕΛ.ΑΚΤ./Δ.Π. ΣΤ΄
6. Υ.ΝΑ.Ν.Π./Γ.Δ.Ο.Υ./ΔΙ.ΠΡ.Ο.Π. Α΄- Β’
7. Υ.ΝΑ.Ν.Π./Γ.Δ.Ο.Υ./Δ.Ο.Δ.

ΙΙΙ. ΕΣΩΤΕΡΙΚΗ ΔΙΑΝΟΜΗ :

1. Γρ. κ. Υπουργού
2. Γρ. κ. Α/Λ.Σ.-ΕΛ.ΑΚΤ.
3. Γρ. κ. Β’ Υ/Λ.Σ.-ΕΛ.ΑΚΤ.
4. Γρ. κ. Δ.Κ.Α’
5. Γρ. κ. Δ.Κ.Δ’
6. Γρ. κ. Γ.Δ.Ο.Υ.
7. Γ.Δ.Ο.Υ./ΔΙ.Π.Ε.Α. $1^{ο}$ – $4^{ο}$

ΔΙΑΚΗΡΥΞΗ 02/2021
ΗΛΕΚΤΡΟΝΙΚΟΥ ΑΝΟΙΚΤΟΥ ΔΙΕΘΝΟΥΣ ΔΙΑΓΩΝΙΣΜΟΥ
ΜΕ ΚΡΙΤΗΡΙΟ ΑΝΑΘΕΣΗΣ ΤΗΝ ΠΛΕΟΝ ΣΥΜΦΕΡΟΥΣΑ ΑΠΟ ΟΙΚΟΝΟΜΙΚΗ ΑΠΟΨΗ ΠΡΟΣΦΟΡΑ
ΑΠΟΚΛΕΙΣΤΙΚΑ ΒΑΣΕΙ ΤΙΜΗΣ

για την «Προμήθεια ιματισμού και εξοπλισμού για τα στελέχη του Λιμενικού Σώματος – Ελληνικής Ακτοφυλακής»,

συνολικής εκτιμώμενης αξίας σύμβασης εννέα εκατομμυρίων τριακοσίων δεκαπέντε χιλιάδων εκατόν σαράντα ευρώ #9.315.140,00€# (συμπεριλαμβανομένων Φ.Π.Α. και νομίμων κρατήσεων).

Συστημικοί Αριθμοί: 102581, 102582, 102583, 102584, 102585, 102586, 102587, 102588, 102589, 102590.

ΓΕΝΙΚΕΣ ΠΛΗΡΟΦΟΡΙΕΣ

Τίτλος Προμήθειας:	Προμήθεια ιματισμού και εξοπλισμού για τα στελέχη του Λιμενικού Σώματος – Ελληνικής Ακτοφυλακής (εφεξής «Προμήθεια»)
Αναθέτουσα Αρχή:	Υπουργείο Ναυτιλίας και Νησιωτικής Πολιτικής / Γενική Διεύθυνση Οικονομικών Υπηρεσιών/Διεύθυνση Προμηθειών και Εποπτείας Αποθηκών/Τμήμα 2ο-Υλοποίησης Προμηθειών Τακτικών Διαγωνισμών
Υπό προμήθεια είδη:	➢ ΚΕΦΑΛΑΙΟ Α: Καταδυτικός και Επιχειρησιακός/Τακτικός εξοπλισμός της Μ.Υ.Α./Λ.Σ.-ΕΛ.ΑΚΤ. ΜΕΡΟΣ Ι: Επιχειρησιακός Εξοπλισμός Μ.Υ.Α. /Λ.Σ.- ΕΛ.ΑΚΤ. ΜΕΡΟΣ ΙΙ: Επιχειρησιακός Ιματισμός Μ.Υ.Α./ Λ.Σ.-ΕΛ.ΑΚΤ. ➢ ΚΕΦΑΛΑΙΟ Β: Ιματισμός και Επιχειρησιακός εξοπλισμός για τη κάλυψη αναγκών στελεχών Κλιμακίων Ειδικών Αποστολών (Κ.Ε.Α./Λ.Σ.-ΕΛ.ΑΚΤ.) ΜΕΡΟΣ Ι: Επιχειρησιακός Ιματισμός Κ.Ε.Α./Λ.Σ.-ΕΛ.ΑΚΤ. ΜΕΡΟΣ ΙΙ: Επιχειρησιακός Εξοπλισμός Κ.Ε.Α./Λ.Σ.-ΕΛ.ΑΚΤ. ➢ ΚΕΦΑΛΑΙΟ Γ: Καταδυτικός και Επιχειρησιακός/Τακτικός εξοπλισμός της Υ.ΣΥ.Δ./Λ.Σ.-ΕΛ.ΑΚΤ. ΜΕΡΟΣ Ι: Επιχειρησιακός Εξοπλισμός Υ.ΣΥ.Δ./Λ.Σ.-ΕΛ.ΑΚΤ. ΜΕΡΟΣ ΙΙ: Επιχειρησιακός Ιματισμός Υ.ΣΥ.Δ./Λ.Σ.-ΕΛ.ΑΚΤ. ➢ ΚΕΦΑΛΑΙΟ Δ: Σύγχρονα αλεξίσφαιρα γιλέκα μετά παρελκομένων ➢ ΚΕΦΑΛΑΙΟ Ε: Ιματισμός πληρωμάτων πλοίων & στελεχών Λ.Σ.-ΕΛ.ΑΚΤ.
Κωδικός κατά CPV:	Σύμφωνα με τα αναλυτικά οριζόμενα στους επιμέρους Πίνακες στο Παράρτημα Ε’ (Πίνακες Τιμών) της παρούσας
Υπηρεσία για την οποία προορίζονται τα υπό προμήθεια είδη ανά Κεφάλαιο: (Επισπεύδουσα Υπηρεσία – Κύριος του Έργου)	➢ ΚΕΦΑΛΑΙΑ Α, Β και Δ: Υπουργείο Ναυτιλίας και Νησιωτικής Πολιτικής/Αρχηγείο Λιμενικού Σώματος Ελληνικής Ακτοφυλακής / Κλάδος Ασφάλειας και Αστυνόμευσης / Διεύθυνση Επιχειρήσεων (Υ.ΝΑ.Ν.Π./Α.Λ.Σ.-ΕΛ.ΑΚΤ./Δ.ΕΠΙΧ.) ➢ ΚΕΦΑΛΑΙΟ Γ:

	Υπουργείο Ναυτιλίας και Νησιωτικής Πολιτικής/Αρχηγείο Λιμενικού Σώματος Ελληνικής Ακτοφυλακής / Κλάδος Ασφάλειας και Αστυνόμευσης/Διεύθυνση Επιχειρησιακών Μέσων (Υ.ΝΑ.Ν.Π./Α.Λ.Σ.-ΕΛ.ΑΚΤ./Δ.Ε.Μ.) ➢ ΚΕΦΑΛΑΙΟ Ε: Υπουργείο Ναυτιλίας και Νησιωτικής Πολιτικής Αρχηγείο Λιμενικού Σώματος Ελληνικής Ακτοφυλακής / Κλάδος Διοίκησης και Ηλεκτρονικής Διακυβέρνησης/Διεύθυνση Προσωπικού (Υ.ΝΑ.Ν.Π./Α.Λ.Σ.-ΕΛ.ΑΚΤ./Δ.Π.)
Τόπος Παράδοσης:	➢ ΚΕΦΑΛΑΙΟ Α: Εγκαταστάσεις Μ.Υ.Α./Λ.Σ.- ΕΛ.ΑΚΤ. (Αγ. Κοσμάς) ➢ ΚΕΦΑΛΑΙΟ Β: Εγκαταστάσεις Κ.Ε.Α./Λ.Σ.- ΕΛ.ΑΚΤ. (Κεντρικός Λιμένας Πειραιά) ➢ ΚΕΦΑΛΑΙΟ Γ: Εγκαταστάσεις Υ.ΣΥ.Δ./Λ.Σ.-ΕΛ.ΑΚΤ. (112 ΠΜ Ελευσίνα) ➢ ΚΕΦΑΛΑΙΟ Δ: Εγκαταστάσεις Α.Λ.Σ.- ΕΛ.ΑΚΤ. (Πειραιάς) ➢ ΚΕΦΑΛΑΙΟ Ε: Εγκαταστάσεις Α.Λ.Σ.- ΕΛ.ΑΚΤ. (Πειραιάς) [κωδικός NUTS: EL 30 (Αττική)]
Χρόνος παράδοσης:	➢ ΚΕΦΑΛΑΙΟ Α: Έξι (06) μήνες από την επομένη της ημερομηνίας υπογραφής της σύμβασης ➢ ΚΕΦΑΛΑΙΟ Β: ➢ Έξι (06) μήνες από την επομένη της υπογραφής της Σύμβασης για όλα τα είδη του Μέρους Ι «Επιχειρησιακού Ιματισμού» (α/α 1.1 έως και 1.12) καθώς και για τα είδη του Μέρους ΙΙ «Επιχειρησιακού Εξοπλισμού» με α/α 2.1 – 2.2 – 2.3 – 2.4. ➢ Τρεις (03) μήνες από την επομένη της υπογραφής της Σύμβασης για τα είδη του Μέρους ΙΙ «Επιχειρησιακού Εξοπλισμού» με α/α 2.5.1 – 2.5.2 – 2.6. ➢ ΚΕΦΑΛΑΙΟ Γ: Έξι (06) μήνες από την επομένη της ημερομηνίας υπογραφής της σύμβασης ➢ ΚΕΦΑΛΑΙΟ Δ: Έξι (06) μήνες από την επομένη της ημερομηνίας υπογραφής της σύμβασης ➢ ΚΕΦΑΛΑΙΟ Ε: Έξι (06) μήνες από την επομένη της ημερομηνίας υπογραφής της σύμβασης κατά τα αναλυτικά οριζόμενα στα αντίστοιχα τεύχη των Τεχνικών Προδιαγραφών στο Παράρτημα Α΄.
Προϋπολογισμός: (συμπεριλαμβανομένων Φ.Π.Α. και νομίμων κρατήσεων)	Η συνολική εκτιμώμενη αξία της σύμβασης ανέρχεται στα εννέα εκατομμύρια τριακόσιες δεκαπέντε χιλιάδες εκατόν σαράντα ευρώ **#9.315.140,00€#** και αναλύεται ανά Κεφάλαιο και Μέρος ειδών ως ακολούθως: **ΚΕΦΑΛΑΙΟ Α:** Ένα εκατομμύριο διακόσιες επτά χιλιάδες τριακόσια

	ενενήντα ευρώ **#1.207.390,00€#** **ΜΕΡΟΣ Ι:** Οκτακόσιες τριάντα μία χιλιάδες τριακόσια ενενήντα ευρώ **#831.390,00€#** **ΜΕΡΟΣ ΙΙ:** Τριακόσιες εβδομήντα έξι χιλιάδες ευρώ **#376.000,00€#** **ΚΕΦΑΛΑΙΟ Β:** Δύο εκατομμύρια πενήντα δύο χιλιάδες εβδομήντα ευρώ **#2.052.070,00€#** **ΜΕΡΟΣ Ι:** Τριακόσιες ενενήντα χιλιάδες διακόσια εβδομήντα ευρώ **#390.270,00€#** **ΜΕΡΟΣ ΙΙ:** Ένα εκατομμύριο εξακόσιες εξήντα μία χιλιάδες οκτακόσια ευρώ **#1.661.800,00€#** **ΚΕΦΑΛΑΙΟ Γ:** Τριακόσιες δώδεκα χιλιάδες εκατόν δέκα ευρώ **#312.110,00€#** **ΜΕΡΟΣ Ι:** Διακόσιες εξήντα χιλιάδες οκτακόσια ευρώ **#260.800,00€#** **ΜΕΡΟΣ ΙΙ:** Πενήντα μία χιλιάδες τριακόσια δέκα ευρώ **#51.310,00€#** **ΚΕΦΑΛΑΙΟ Δ:** Τρία εκατομμύρια διακόσιες ογδόντα πέντε χιλιάδες ευρώ # 3.285.000,00 € **ΚΕΦΑΛΑΙΟ Ε:** Δύο εκατομμύρια τετρακόσιες πενήντα οκτώ χιλιάδες πεντακόσια εβδομήντα ευρώ **#2.458.570,00€#** Στο Παράρτημα Ε' (Πίνακες Τιμών) της παρούσης παρατίθενται αναλυτικά οι τιμές ανά είδος (και υποείδος, όπου υφίσταται) των ανωτέρω Μερών και Κεφαλαίων.
Χρηματοδότηση:	Για τα υπό προμήθεια είδη των Κεφαλαίων Α έως Ε πλην του είδους (7) του Κεφαλαίου Ε, συνολικής προϋπολογισθείσας αξίας εννέα εκατομμυρίων διακοσίων ενενήντα εννέα χιλιάδων εξακοσίων σαράντα ευρώ #9.299.640,00€#, η σύμβαση χρηματοδοτείται από Πιστώσεις του Προγράμματος Δημοσίων Επενδύσεων (Π.Δ.Ε.) 2020, ΣΑΕ 789/2 (Κωδικός εναρίθμου: 2020ΣΕ78920001). Συγχρηματοδοτείται από το Ταμείο Εσωτερικής Ασφάλειας και εθνικούς πόρους στο πλαίσιο του Εθνικού Προγράμματος «Ταμείου Εσωτερικής Ασφάλειας 2014-2020». Για την προμήθεια του είδους (7) του Κεφαλαίου Ε «Επενδύτης (τζάκετ τύπου Fly)», προϋπολογισθείσας αξίας δεκαπέντε χιλιάδων πεντακοσίων ευρώ #15.500,00€#, η πίστωση θα βαρύνει τον Τακτικό Προϋπολογισμό εξόδων του Υπουργείου Ναυτιλίας και Νησιωτικής Πολιτικής, Ειδικός Φορέας 1041-502-0000000 λογαριασμός 2410902001 «Αγορές ειδών υπόδησης, εξάρτησης και ιματισμού» οικονομικού έτους 2020.
Κρατήσεις :	➢ **Για τα υπό προμήθεια είδη των Κεφαλαίων Α έως Ε πλην του είδους (7) του Κεφαλαίου Ε**, ο ανάδοχος βαρύνεται με τις εξής

(επί της συμβατικής αξίας χωρίς ΦΠΑ)	κρατήσεις: α)* 0,07% υπέρ της Ενιαίας Ανεξάρτητης Αρχής Δημοσίων Συμβάσεων, σύμφωνα με το άρθρο 375 του Ν. 4412/2016 β)* 0,06% υπέρ της Αρχής Εξέτασης Προδικαστικών Προσφυγών, σύμφωνα με το άρθρο 350 παρ. 3 του Ν. 4412/2016 γ)*0,02% υπέρ Δημοσίου σύμφωνα με το άρθρο 36 παρ. 6 του Ν. 4412/2016 υπό την προϋπόθεση έκδοσης της προβλεπόμενης στην ως άνω παράγραφο Κ.Υ.Α. *Οι ως άνω κρατήσεις υπόκεινται περαιτέρω σε παρακράτηση χαρτοσήμου 3% (ποσό Α') σύμφωνα με τα άρθρα 12 και 13 του Κώδικα Τελών Χαρτοσήμου και εισφορά υπέρ ΟΓΑ που αντιστοιχεί σε ποσοστό 20% επί του Α' ποσού σύμφωνα με το Ν. 4169/1961. ➢ **Για την προμήθεια του είδους (7) του Κεφαλαίου Ε «Επενδύτης (τζάκετ τύπου Fly)»,** ο ανάδοχος βαρύνεται με τις εξής κρατήσεις: α)* 0,07% υπέρ της Ενιαίας Ανεξάρτητης Αρχής Δημοσίων Συμβάσεων, σύμφωνα με το άρθρο 375 του Ν. 4412/2016 β)* 0,06% υπέρ της Αρχής Εξέτασης Προδικαστικών Προσφυγών, σύμφωνα με το άρθρο 350 παρ. 3 του Ν. 4412/2016. γ)*0,02% υπέρ Δημοσίου σύμφωνα με το άρθρο 36 παρ. 6 του Ν. 4412/2016, υπό την προϋπόθεση έκδοσης της προβλεπόμενης στην ως άνω παράγραφο Κ.Υ.Α. *Οι ως άνω κρατήσεις υπόκεινται περαιτέρω σε παρακράτηση χαρτοσήμου 3% (ποσό Α') σύμφωνα με τα άρθρα 12 και 13 του Κώδικα Τελών Χαρτοσήμου και εισφορά υπέρ ΟΓΑ που αντιστοιχεί σε ποσοστό 20% επί του Α' ποσού σύμφωνα με το Ν. 4169/1961. δ) 4% υπέρ ΜΤΝ, σύμφωνα με το άρθρο 2 του Α.Ν. 2141/1939. ε) 2% υπέρ ΕΛΟΑΝ, σύμφωνα με το ν.δ.398/74 (ΦΕΚ΄116/74). *Οι ως άνω κρατήσεις [(δ) - (ε)] υπόκειται περαιτέρω σε παρακράτηση χαρτοσήμου 2% (ποσό Β') και εισφορά υπέρ ΟΓΑ που αντιστοιχεί σε ποσοστό 20% επί του Β' ποσού.
Παρακράτηση Φόρου : (επί της καθαρής συμβατικής αξίας)	ποσοστό τέσσερα τοις εκατό (4%) ή/και ποσοστό οκτώ τοις εκατό (8%) επί της καθαρής συμβατικής αξίας * * Αναλόγως αν πρόκειται για προμήθεια αγαθού ή παροχή υπηρεσίας.
Φ.Π.Α.:	Κατά τα ειδικότερα οριζόμενα στο Ν. 2859/2000 (Α΄ 248) και ιδίως στα άρθρα 21 και 27 αυτού, όπως τροποποιήθηκε και ισχύει. * Σε περίπτωση αναπροσαρμογής του Φ.Π.Α. θα γίνεται ανάλογη αναπροσαρμογή της αμοιβής του αναδόχου.
Είδος Διαδικασίας:	Ηλεκτρονικός Ανοικτός Διαγωνισμός Διεθνούς Συμμετοχής
Κριτήριο Ανάθεσης:	Η πλέον συμφέρουσα από οικονομική άποψη προσφορά αποκλειστικά βάσει τιμής.
Ημερομηνία Διακήρυξης:	**02-03-2021**
Ημερομηνία αποστολής της προκήρυξης στην Υπηρεσία Επισήμων Εκδόσεων της	**02-03-2021**

Ε.Ε.:	
Ημερομηνία ανάρτησης της διακήρυξης στη διαδικτυακή πύλη του ΕΣΗΔΗΣ:	**08-03-2021**
Προθεσμία για υποβολή αιτημάτων παροχής διευκρινίσεων / πρόσθετων πληροφοριών επί των όρων της διακήρυξης:	**06-04-2021**
Ημερομηνία και ώρα έναρξης υποβολής προσφορών:	**09-03-2021 και ώρα 09:00**
Καταληκτική ημερομηνία και ώρα υποβολής προσφορών:	**21-04-2021 και ώρα 15:00**
Τόπος κατάθεσης προσφορών:	Διαδικτυακή πύλη Ε.Σ.Η.ΔΗ.Σ. **www.promitheus.gov.gr**
Α/Α Συστήματος ΕΣΗΔΗΣ	**102581:** ΚΕΦΑΛΑΙΟ Α: ΜΕΡΟΣ Ι: Επιχειρησιακός Εξοπλισμός Μ.Υ.Α./Λ.Σ.-ΕΛ.ΑΚΤ. **102582:** ΚΕΦΑΛΑΙΟ Α: ΜΕΡΟΣ ΙΙ: Επιχειρησιακός Ιματισμός Μ.Υ.Α./Λ.Σ.-ΕΛ.ΑΚΤ. **102583:** ΚΕΦΑΛΑΙΟ Β: ΜΕΡΟΣ Ι: Επιχειρησιακός Ιματισμός Κ.Ε.Α./Λ.Σ.-ΕΛ.ΑΚΤ. **102584:** ΚΕΦΑΛΑΙΟ Β: ΜΕΡΟΣ ΙΙ: Επιχειρησιακός Εξοπλισμός Κ.Ε.Α./Λ.Σ.-ΕΛ.ΑΚΤ. και συγκεκριμένα για τα Είδη 2.1 - 2.2 - 2.3 - 2.4 και 2.6. **102585:** ΚΕΦΑΛΑΙΟ Β: ΜΕΡΟΣ ΙΙ: Επιχειρησιακός Εξοπλισμός Κ.Ε.Α./Λ.Σ.-ΕΛ.ΑΚΤ. και συγκεκριμένα για τα Είδη 2.5.1 και 2.5.2. **102586:** ΚΕΦΑΛΑΙΟ Γ: ΜΕΡΟΣ Ι: Επιχειρησιακός Εξοπλισμός Υ.ΣΥ.Δ./Λ.Σ.-ΕΛ.ΑΚΤ. **102587:** ΚΕΦΑΛΑΙΟ Γ: ΜΕΡΟΣ ΙΙ: Επιχειρησιακός Ιματισμός Υ.ΣΥ.Δ./Λ.Σ.-ΕΛ.ΑΚΤ **102588:** ΚΕΦΑΛΑΙΟ Δ: Σύγχρονα αλεξίσφαιρα γιλέκα μετά παρελκομένων. **102589:** ΚΕΦΑΛΑΙΟ Ε: Ιματισμός πληρωμάτων πλοίων & στελεχών Λ.Σ.-ΕΛ.ΑΚΤ και συγκεκριμένα για τα Είδη 1 έως 6. **102590:** ΚΕΦΑΛΑΙΟ Ε: Ιματισμός πληρωμάτων πλοίων & στελεχών Λ.Σ.-ΕΛ.ΑΚΤ και συγκεκριμένα για το Είδος 7.

Ημερομηνία και ώρα αποσφράγισης των προσφορών (διενέργεια διαγωνισμού):	**27-04-2021 και ώρα 11:00**

Περιεχόμενα

1. ΑΝΑΘΕΤΟΥΣΑ ΑΡΧΗ ΚΑΙ ΑΝΤΙΚΕΙΜΕΝΟ ΣΥΜΒΑΣΗΣ 22

1.1 Στοιχεία Αναθέτουσας Αρχής 22
1.2 Στοιχεία Διαδικασίας-Χρηματοδότηση 22
1.3 Συνοπτική Περιγραφή φυσικού και οικονομικού αντικειμένου της σύμβασης 23
1.4 1.4Θεσμικό πλαίσιο 25
1.5 1.5 ..... Προθεσμία παραλαβής προσφορών και διενέργεια διαγωνισμού 25
1.6 Δημοσιότητα 26
1.7 1.7 ..... Αρχές εφαρμοζόμενες στη διαδικασία σύναψης 26

2. ΓΕΝΙΚΟΙ ΚΑΙ ΕΙΔΙΚΟΙ ΟΡΟΙ ΣΥΜΜΕΤΟΧΗΣ 27

2.1 Γενικές Πληροφορίες 27
2.1.1 Έγγραφα της σύμβασης 27
2.1.2 Επικοινωνία - Πρόσβαση στα έγγραφα της Σύμβασης 27
2.1.3 Παροχή Διευκρινίσεων 27
2.1.4 Γλώσσα 28
2.1.5 Εγγυήσεις 28
2.2 Δικαίωμα Συμμετοχής - Κριτήρια Ποιοτικής Επιλογής 29
2.2.1 Δικαίωμα συμμετοχής 29
2.2.2 Εγγύηση συμμετοχής 30
2.2.3 Λόγοι αποκλεισμού 30
2.2.4 Καταλληλότητα άσκησης επαγγελματικής δραστηριότητας 34
2.2.5 Οικονομική και χρηματοοικονομική επάρκεια 34
2.2.6 Τεχνική και επαγγελματική ικανότητα 35
2.2.7 Στήριξη στην ικανότητα τρίτων 35
2.2.8 Κανόνες απόδειξης ποιοτικής επιλογής 36
2.2.8.1 Προκαταρκτική απόδειξη κατά την υποβολή προσφορών 36
2.2.8.2 Αποδεικτικά μέσα 36
2.3 Κριτήρια Ανάθεσης 42
2.4 Κατάρτιση - Περιεχόμενο Προσφορών 42
2.4.1 Γενικοί όροι υποβολής προσφορών 42
2.4.2 Χρόνος και Τρόπος υποβολής προσφορών 42
2.4.3 Περιεχόμενα Φακέλου «Δικαιολογητικά Συμμετοχής- Τεχνική Προσφορά» 44
2.4.4 Περιεχόμενα Φακέλου «Οικονομική Προσφορά» / Τρόπος σύνταξης και υποβολής οικονομικών προσφορών 47
2.4.5 Χρόνος ισχύος των προσφορών 51
2.4.6 Λόγοι απόρριψης προσφορών 52

3. ΔΙΕΝΕΡΓΕΙΑ ΔΙΑΔΙΚΑΣΙΑΣ - ΑΞΙΟΛΟΓΗΣΗ ΠΡΟΣΦΟΡΩΝ 53

3.1 Αποσφράγιση και αξιολόγηση προσφορών 53
3.1.1 Ηλεκτρονική αποσφράγιση προσφορών 53
3.1.2 Αξιολόγηση προσφορών 53
3.2 Πρόσκληση υποβολής δικαιολογητικών προσωρινου - Δικαιολογητικά προσωρινου αναδοχου . 54
3.3 Κατακύρωση - σύναψη σύμβασης 56
3.4 Προδικαστικές Προσφυγές - Προσωρινή Δικαστική Προστασία 57
3.5 Ματαίωση Διαδικασίας 59

4. ΟΡΟΙ ΕΚΤΕΛΕΣΗΣ ΤΗΣ ΣΥΜΒΑΣΗΣ 60

4.1 Εγγυήσεις (καλής εκτέλεσης, προκαταβολής)..... 60
4.2 Συμβατικό Πλαίσιο - Εφαρμοστέα Νομοθεσία..... 60
4.3 Όροι εκτέλεσης της σύμβασης..... 61
4.4 Υπεργολαβία..... 61
4.5 Τροποποίηση σύμβασης κατά τη διάρκειά της..... 62
4.6 Δικαίωμα μονομερούς λύσης της σύμβασης..... 62

5. ΕΙΔΙΚΟΙ ΟΡΟΙ ΕΚΤΕΛΕΣΗΣ ΤΗΣ ΣΥΜΒΑΣΗΣ 63

5.1 Τρόπος πληρωμής..... 63
5.2 Κήρυξη οικονομικού φορέα εκπτώτου – Κυρώσεις - ρητρες..... 64
5.3 Διοικητικές προσφυγές κατά τη διαδικασία εκτέλεσης των συμβάσεων..... 65
5.4 ΕΙΔΙΚΟΙ ΟΡΟΙ ΧΡΗΜΑΤΟΔΟΤΙΚΟΥ ΠΡΟΓΡΑΜΜΑΤΟΣ - ΚΑΝΟΝΕΣ ΔΗΜΟΣΙΟΤΗΤΑΣ..... 65

6. ΕΙΔΙΚΟΙ ΟΡΟΙ ΕΚΤΕΛΕΣΗΣ.....67

6.1 Χρόνος παράδοσης υλικών..... 67
6.2 Παραλαβή υλικών - Χρόνος και τρόπος παραλαβής υλικών..... 68
6.3 Απόρριψη συμβατικών υλικών – Αντικατάσταση..... 69
6.4 ΕΓΓΥΗΜΕΝΗ ΛΕΙΤΟΥΡΓΙΑ ΠΡΟΜΗΘΕΙΑΣ – ΕΓΓΥΗΤΙΚΗ ΕΠΙΣΤΟΛΗ ΚΑΛΗΣ ΛΕΙΤΟΥΡΓΙΑΣ..... 70
6.5 Καταγγελία της σύμβασης- Υποκατάσταση αναδόχου.....70

1. ΑΝΑΘΕΤΟΥΣΑ ΑΡΧΗ ΚΑΙ ΑΝΤΙΚΕΙΜΕΝΟ ΣΥΜΒΑΣΗΣ

1.1 Στοιχεία Αναθέτουσας Αρχής

Επωνυμία	Υπουργείο Ναυτιλίας και Νησιωτικής Πολιτικής/Γενική Διεύθυνση Οικονομικών Υπηρεσιών/Διεύθυνση Προμηθειών και Εποπτείας Αποθηκών/Τμήμα 2ο Υλοποίησης Προμηθειών Τακτικών Διαγωνισμών
Ταχυδρομική διεύθυνση	Ακτή Βασιλειάδη Πύλη Ε1-Ε2 (Εντός Λιμένα Πειραιά)
Πόλη	Πειραιάς
Ταχυδρομικός Κωδικός	185 10
Χώρα	Ελλάδα
Κωδικός NUTS	EL307 (Πειραιάς)
Τηλέφωνο	213 137 4210/1081
Φαξ	213 137 1361
Ηλεκτρονικό Ταχυδρομείο	dipea.b@yna.gov.gr
Αρμόδιος για πληροφορίες	Αντιπλοίαρχος Λ.Σ. ΓΙΑΝΝΟΥΡΑΚΟΣ Παναγιώτης Σημαιοφόρος Λ.Σ. ΔΙΑΜΑΝΤΟΠΟΥΛΟΥ Αικατερίνη
Γενική Διεύθυνση στο διαδίκτυο (URL)	www.hcg.gr, www.ynanp.gr

Είδος Αναθέτουσας Αρχής

Η Αναθέτουσα Αρχή είναι Υπουργείο αποτελεί «κεντρική κυβερνητική αρχή (ΚΚΑ)» και ανήκει στην Γενική Κυβέρνηση, Υποτομέας Κεντρικής Κυβέρνησης.

Κύρια δραστηριότητα Α.Α.

Η κύρια δραστηριότητα της Αναθέτουσας Αρχής είναι η Δημόσια τάξη και Ασφάλεια, η Ναυτιλία.

Στοιχεία Επικοινωνίας

α) Τα έγγραφα της σύμβασης είναι διαθέσιμα για ελεύθερη, πλήρη, άμεση και δωρεάν ηλεκτρονική πρόσβαση μέσω της διαδικτυακής πύλης www.promitheus.gov.gr του Ε.Σ.Η.ΔΗ.Σ.
β) **Οι προσφορές πρέπει να υποβάλλονται ηλεκτρονικά στην διεύθυνση**: www.promitheus.gov.gr
γ) Περαιτέρω πληροφορίες είναι διαθέσιμες από την προαναφερθείσα διεύθυνση: www.promitheus.gov.gr

1.2 Στοιχεία Διαδικασίας-Χρηματοδότηση

Είδος διαδικασίας

Ο διαγωνισμός θα διεξαχθεί με την ανοικτή διαδικασία του άρθρου 27 του Ν. 4412/16.

Χρηματοδότηση της σύμβασης

Η παρούσα σύμβαση για το σύνολο των υπό προμήθεια ειδών των Κεφαλαίων Α έως Ε πλην του είδους (7) του Κεφαλαίου Ε, προϋπολογισθείσας αξίας εννέα εκατομμυρίων διακοσίων ενενήντα εννέα χιλιάδων εξακοσίων σαράντα ευρώ #9.299.640,00€#, χρηματοδοτείται από Πιστώσεις του Προγράμματος Δημοσίων Επενδύσεων (Π.Δ.Ε.) 2020, ΣΑΕ 789/2 (Κωδικός εναρίθμου: 2020ΣΕ78920001) σύμφωνα με την αριθ. πρωτ. 91472/2-9-2020 (ΑΔΑ:ΨΓΦΥ46ΜΤΛΡ-ΓΩΨ) Απόφαση Υπουργείου Ανάπτυξης και Επενδύσεων/Γ.Γ.Δ.Ε.-ΕΣΠΑ/Γ.Δ.Δ.Ε./Δ.Δ.Ε./ Τμήματος Κατάρτισης Ετησίων Προγραμμάτων.

Η σύμβαση για το σύνολο των υπό προμήθεια ειδών των Κεφαλαίων Α έως Ε πλην του είδους (7) του Κεφαλαίου Ε περιλαμβάνεται στη Δράση «Ενίσχυση της Εθνικής Ικανότητας μέσω της προμήθειας ιματισμού και

εξοπλισμού για τα στελέχη του Λιμενικού Σώματος-Ελληνικής Ακτοφυλακής στο πλαίσιο της ολοκληρωμένης διαχείρισης των συνόρων», η οποία έχει ενταχθεί στον Ειδικό Στόχο 2 «Σύνορα» και στον Εθνικό Στόχο 6 «Εθνική Ικανότητα» του Εθνικού Προγράμματος «Ταμείου Εσωτερικής Ασφάλειας 2014-2020» με Κωδικό ΟΠΣ 5069035 βάσει της αριθ. πρωτ. 1640/Φ.35/25-8-2020 (ΑΔΑ:9ΚΠ346ΜΔΨΟ-Φ6Χ) Συμφωνίας Επιδότησης Δράσης της Ειδικής Υπηρεσίας Συντονισμού και Διαχείρισης Προγραμμάτων του Ταμείου Ασύλου, Μετανάστευσης και Ένταξης και του Ταμείου Εσωτερικής Ασφάλειας και άλλων πόρων (Ε.Υ.ΣΥ.Δ. Τ.Α.Μ.Ε.Τ.Ε.Α.Α.Π.), και συγχρηματοδοτείται από το Ταμείο Εσωτερικής Ασφάλειας και εθνικούς πόρους.

Η πίστωση για την προμήθεια του είδους (7) του Κεφαλαίου Ε «Επενδύτης (τζάκετ τύπου Fly)», προϋπολογισθείσας αξίας δεκαπέντε χιλιάδων πεντακοσίων ευρώ #15.500,00€#, θα βαρύνουν τον Τακτικό Προϋπολογισμό εξόδων του Υπουργείου Ναυτιλίας και Νησιωτικής Πολιτικής, Ειδικός Φορέας 1041-502-0000000 λογαριασμός 2410902001 «Αγορές ειδών υπόδησης, εξάρτησης και ιματισμού» οικονομικού έτους 2020.

1.3 Συνοπτική Περιγραφή φυσικού και οικονομικού αντικειμένου της σύμβασης

Αντικείμενο της παρούσας σύμβασης αποτελεί η προμήθεια ιματισμού και εξοπλισμού για τα στελέχη του Λιμενικού Σώματος – Ελληνικής Ακτοφυλακής», **συνολικής εκτιμώμενης αξίας σύμβασης** εννέα εκατομμυρίων τριακοσίων δεκαπέντε χιλιάδων εκατόν σαράντα ευρώ #9.315.140,00€# (συμπεριλαμβανομένων Φ.Π.Α. και νομίμων κρατήσεων), **με κριτήριο κατακύρωσης** την πλέον συμφέρουσα από οικονομική άποψη προσφορά αποκλειστικά βάσει τιμής. Ειδικότερα, η εν λόγω προμήθεια περιλαμβάνει:

α. Προμήθεια ιματισμού και εξειδικευμένου καταδυτικού εξοπλισμού και υλικών έρευνας και διάσωσης για τα στελέχη της Μονάδας Υποβρυχίων Αποστολών Λ.Σ.-ΕΛ.ΑΚΤ. Ειδικότερα, επισημαίνεται ότι η εν λόγω Μονάδα έχει ως βασική επιχειρησιακή αποστολή, μεταξύ άλλων, την παροχή συνδρομής σε περιστατικά έρευνας και διάσωσης στο θαλάσσιο χώρο ευθύνης του Λιμενικού Σώματος- Ελληνικής Ακτοφυλακής, αλλά και τη στοχευμένη συμμετοχή των στελεχών της σε λοιπές διενεργούμενες επιχειρήσεις στο πλαίσιο της επιτήρησης των θαλασσίων συνόρων, κατά τις οποίες απαιτείται η εκτέλεση εξειδικευμένων καταδυτικών δραστηριοτήτων.

β. Προμήθεια ιματισμού και εξειδικευμένου εξοπλισμού για τα στελέχη των Κλιμακίων Ειδικών Αποστολών ΛΣ - ΕΛ.ΑΚΤ., βασική αποστολή των οποίων είναι η εφαρμογή προληπτικών μέτρων προς αποτροπή σοβαρών απειλών κατά της ασφαλούς ναυσιπλοΐας, η καταστολή των κάθε είδους έκνομων ενεργειών στο θαλάσσιο χώρο ευθύνης του Λ.Σ.-ΕΛ.ΑΚΤ. καθώς και η παροχή συνδρομής στα πλωτά επιχειρησιακά μέσα Λ.Σ. κατά τη διενέργεια νηοψιών, ελέγχων παράνομης διακίνησης ανθρώπων, και άλλων συναφών δραστηριοτήτων.

γ. Προμήθεια ιματισμού και εξειδικευμένου εξοπλισμού για την Υπηρεσία Συνδέσμων - Διασωστών Λ.Σ.-ΕΛ.ΑΚΤ., η οποία έχει ως βασικό επιχειρησιακό έργο, σύμφωνα με το νομικό πλαίσιο που τη διέπει, την έρευνα και διάσωση σε όλο το εύρος της ελληνικής επικράτειας, μέσω των Ε/Π SUPER PUMA της Πολεμικής Αεροπορίας, με τα κατάλληλα εκπαιδευμένα στελέχη Λ.Σ.- ΕΛ.ΑΚΤ., ως απαραίτητα μέλη πληρώματος αυτών.

δ. Προμήθεια σύγχρονων αλεξίσφαιρων γιλέκων μετά παρελκομένων, προοριζομένων για τα στελέχη των Ειδικών Μονάδων αλλά και τα λοιπά στελέχη που είναι επιφορτισμένα άμεσα ή έμμεσα με τον έλεγχο και την προστασία των θαλασσίων συνόρων.

ε. Προμήθεια πλήρους ιματισμού για τα στελέχη - πληρώματα των πλωτών επιχειρησιακών μέσων Λ.Σ.-ΕΛ.ΑΚΤ., καθώς και τα λοιπά στελέχη, που συμμετέχουν ενεργά στον έλεγχο και προστασία των θαλασσίων συνόρων.

Η **συνολική εκτιμώμενη αξία της σύμβασης** ανέρχεται στα εννέα εκατομμύρια τριακόσιες δεκαπέντε χιλιάδες εκατόν σαράντα ευρώ #9.315.140,00€# και αναλύεται ανά Κεφάλαιο και Μέρος ειδών ως ακολούθως:

ΚΕΦΑΛΑΙΟ Α: Ένα εκατομμύριο διακόσιες επτά χιλιάδες τριακόσια ενενήντα ευρώ **#1.207.390,00€#**

ΜΕΡΟΣ Ι: Οκτακόσιες τριάντα μία χιλιάδες τριακόσια ενενήντα ευρώ **#831.390,00€#**

ΜΕΡΟΣ ΙΙ: Τριακόσιες εβδομήντα έξι χιλιάδες ευρώ **#376.000,00€#**

ΚΕΦΑΛΑΙΟ Β: Δύο εκατομμύρια πενήντα δύο χιλιάδες εβδομήντα ευρώ **#2.052.070,00€#**

ΜΕΡΟΣ Ι: Τριακόσιες ενενήντα χιλιάδες διακόσια εβδομήντα ευρώ **#390.270,00€#**

ΜΕΡΟΣ ΙΙ: Ένα εκατομμύριο εξακόσιες εξήντα μία χιλιάδες οκτακόσια ευρώ **#1.661.800,00€#**

ΚΕΦΑΛΑΙΟ Γ: Τριακόσιες δώδεκα χιλιάδες εκατόν δέκα ευρώ **#312.110,00€#**

ΜΕΡΟΣ Ι: Διακόσιες εξήντα χιλιάδες οκτακόσια ευρώ **#260.800,00€#**

ΜΕΡΟΣ ΙΙ: Πενήντα μία χιλιάδες τριακόσια δέκα ευρώ **#51.310,00€#**

ΚΕΦΑΛΑΙΟ Δ: Τρία εκατομμύρια διακόσιες ογδόντα πέντε χιλιάδες ευρώ # 3.285.000,00 €

ΚΕΦΑΛΑΙΟ Ε: Δύο εκατομμύρια τετρακόσιες πενήντα οκτώ χιλιάδες πεντακόσια εβδομήντα ευρώ **#2.458.570,00€#**

Στο Παράρτημα Ε' (Πίνακες Τιμών) της παρούσης παρατίθενται αναλυτικά οι τιμές ανά είδος (και υποείδος, όπου υφίσταται) των ανωτέρω Μερών και Κεφαλαίων.

Τα προς προμήθεια είδη κατατάσσονται στους κωδικούς του Κοινού Λεξιλογίου δημοσίων συμβάσεων **(CPV)** όπως αποτυπώνονται αναλυτικά στους επιμέρους Πίνακες στο Παράρτημα Ε' (Πίνακες Τιμών) της παρούσας.

Προσφορές υποβάλλονται είτε για το σύνολο των υπό προμήθεια ειδών είτε τμηματικά για τα επιμέρους είδη, όπως αυτά περιγράφονται αναλυτικά στο Παράρτημα Α' (Τεχνικές Προδιαγραφές) καθώς και στο Παράρτημα Ε' (Πίνακες Τιμών) της παρούσας.

Ειδικότερα, η δυνατότητα τμηματικής υποβολής καθορίζεται ως ακολούθως:

- **ΚΕΦΑΛΑΙΟ Α: Καταδυτικός και Επιχειρησιακός / Τακτικός εξοπλισμός της Μ.Υ.Α./Λ.Σ.-ΕΛ.ΑΚΤ.**
  - **ΜΕΡΟΣ Ι: Επιχειρησιακός Εξοπλισμός Μ.Υ.Α./ Λ.Σ.- ΕΛ.ΑΚΤ.,** είτε για το σύνολο των υπό προμήθεια ειδών του εν λόγω Μέρους είτε τμηματικά για οποιοδήποτε είδος [για το σύνολο των τεμαχίων ανά είδος (Είδη 01 έως 14)].
  - **ΜΕΡΟΣ ΙΙ: Επιχειρησιακός Ιματισμός Μ.Υ.Α. /Λ.Σ.-ΕΛ.ΑΚΤ.,** είτε για το σύνολο των υπό προμήθεια ειδών του εν λόγω Μέρους είτε τμηματικά για οποιοδήποτε είδος εξ αυτών με α/α 05 έως 09, ενώ για τα είδη με α/α 01 έως 04 απαιτείται η υποβολή προσφοράς για το σύνολο των ειδών αυτών.
- **ΚΕΦΑΛΑΙΟ Β: Ιματισμός και Επιχειρησιακός εξοπλισμός για τη κάλυψη αναγκών στελεχών Κλιμακίων Ειδικών Αποστολών (Κ.Ε.Α./Λ.Σ.-ΕΛ.ΑΚΤ.)**,
  - **ΜΕΡΟΣ Ι: Επιχειρησιακός Ιματισμός Κ.Ε.Α./Λ.Σ.-ΕΛ.ΑΚΤ.,** είτε για το σύνολο των υπό προμήθεια ειδών του εν λόγω Μέρους είτε και για επιμέρους είδη λαμβάνοντας υπόψη τις ακόλουθες απαιτήσεις:
    (iii) Προσφορές για τα υλικά που περιγράφονται στα είδη με α/α **1.2 – 1.3 – 1.4** θα πρέπει να συμπεριλαμβάνουν και τα τρία είδη, για το σύνολο των επιμέρους υλικών κάθε είδους.
    (iv) Προσφορές για τα υλικά που περιγράφονται στα είδη με α/α **1.5 – 1.6** θα πρέπει να συμπεριλαμβάνουν και τα δύο είδη, για το σύνολο των επιμέρους υλικών κάθε είδους.
  - **ΜΕΡΟΣ ΙΙ: Επιχειρησιακός Εξοπλισμός Κ.Ε.Α./Λ.Σ.-ΕΛ.ΑΚΤ.,** είτε για το σύνολο των υπό προμήθεια ειδών του εν λόγω Μέρους είτε και για επιμέρους είδη λαμβάνοντας υπόψη τις ακόλουθες απαιτήσεις:
    (iii) Προσφορές για τα υλικά που περιγράφονται στα είδη με α/α 2.1 – 2.2 – 2.3 – 2.4 θα πρέπει να συμπεριλαμβάνουν και τα τέσσερα είδη, για το σύνολο των επιμέρους υλικών κάθε είδους.
    (iv) Προσφορές για τα υλικά που περιγράφονται στα είδη με α/α 2.5.1 – 2.5.2, θα πρέπει να συμπεριλαμβάνουν και τα δύο είδη, για το σύνολο των επιμέρους υλικών κάθε είδους.
- **ΚΕΦΑΛΑΙΟ Γ: Καταδυτικός και Επιχειρησιακός / Τακτικός εξοπλισμός της Υ.ΣΥ.Δ./Λ.Σ.-ΕΛ.ΑΚΤ.**,
  - **ΜΕΡΟΣ Ι: Επιχειρησιακός Εξοπλισμός Υ.ΣΥ.Δ./Λ.Σ.-ΕΛ.ΑΚΤ.,** είτε για το σύνολο των υπό προμήθεια ειδών του εν λόγω Μέρους είτε τμηματικά για οποιοδήποτε είδος (για το σύνολο, ωστόσο, των επιμέρους υλικών κάθε είδους).

- **ΜΕΡΟΣ ΙΙ: Επιχειρησιακός Ιματισμός Υ.ΣΥ.Δ./Λ.Σ.-ΕΛ.ΑΚΤ.,** για το σύνολο των επιμέρους υλικών εν λόγω είδους - Μέρους.

- **ΚΕΦΑΛΑΙΟ Δ: Σύγχρονα αλεξίσφαιρα γιλέκα μετά παρελκομένων**, υποχρεωτικά για το σύνολο των υπό προμήθεια ειδών του εν λόγω Κεφαλαίου.
- **ΚΕΦΑΛΑΙΟ Ε: Ιματισμός πληρωμάτων πλοίων & στελεχών Λ.Σ.-ΕΛ.ΑΚΤ.,** είτε για το σύνολο των υπό προμήθεια Ειδών είτε τμηματικά για οποιοδήποτε είδος.

Το αρμόδιο γνωμοδοτικό όργανο, με αιτιολογημένη εισήγησή του, μπορεί να προτείνει την κατακύρωση της σύμβασης για ολόκληρη ή μεγαλύτερη ή μικρότερη ποσότητα κατά ποσοστό στα εκατό. Το ποσοστό αυτό δεν μπορεί να υπερβαίνει το 15% στην περίπτωση της μεγαλύτερης ποσότητας ή το 50% στην περίπτωση μικρότερης ποσότητας.

Για κατακύρωση μέρους της ποσότητας κάτω του καθοριζόμενου από τα έγγραφα της σύμβασης ποσοστού, απαιτείται προηγούμενη αποδοχή από τον προμηθευτή.

Η διάρκεια της σύμβασης ήτοι η παράδοση του φυσικού αντικειμένου, σύμφωνα με τα αναλυτικά οριζόμενα στα αντίστοιχα τεύχη των Τεχνικών Προδιαγραφών στο Παράρτημα Α΄ της παρούσας, ορίζεται ανά Κεφάλαιο ή Μέρος ειδών ως ακολούθως:

- ΚΕΦΑΛΑΙΟ Α: Έξι (06) μήνες από την επομένη της ημερομηνίας υπογραφής της σύμβασης.
- ΚΕΦΑΛΑΙΟ Β:

  Έξι (06) μήνες από την επομένη της υπογραφής της Σύμβασης για όλα τα είδη του Μέρους Ι «Επιχειρησιακού Ιματισμού» (α/α 1.1 έως και 1.12) καθώς και για τα είδη του Μέρους ΙΙ «Επιχειρησιακού Εξοπλισμού» με α/α 2.1 – 2.2 – 2.3 – 2.4.

  Τρεις (03) μήνες από την επομένη της υπογραφής της Σύμβασης για τα είδη του Μέρους ΙΙ «Επιχειρησιακού Εξοπλισμού» με α/α 2.5.1 – 2.5.2 – 2.6.
- ΚΕΦΑΛΑΙΟ Γ: Έξι (06) μήνες από την επομένη της ημερομηνίας υπογραφής της σύμβασης.
- ΚΕΦΑΛΑΙΟ Δ: Έξι (06) μήνες από την επομένη της ημερομηνίας υπογραφής της σύμβασης.
- ΚΕΦΑΛΑΙΟ Ε: Έξι (06) μήνες από την επομένη της ημερομηνίας υπογραφής της σύμβασης.

Αναλυτική περιγραφή του φυσικού αντικειμένου της σύμβασης παρατίθεται στο ΠΑΡΑΡΤΗΜΑ Α' της παρούσας διακήρυξης.

1.4 Θεσμικό πλαίσιο

Η ανάθεση και εκτέλεση της σύμβασης διέπονται από την κείμενη νομοθεσία και τις κατ΄ εξουσιοδότηση αυτής εκδοθείσες κανονιστικές πράξεις, όπως ισχύουν και αναφέρονται αναλυτικά παραπάνω στην απόφαση Υπουργού Ναυτιλίας και Νησιωτικής Πολιτικής περί διακήρυξης του παρόντος διαγωνισμού, και στην οποία επισυνάπτονται οι παρόντες όροι της διακήρυξης.

1.5 Προθεσμία παραλαβής προσφορών και διενέργεια διαγωνισμού

Η καταληκτική ημερομηνία παραλαβής των προσφορών (υποβολής μέσω Ε.Σ.Η.ΔΗ.Σ.), ύστερα από προθεσμία **τουλάχιστον σαράντα πέντε (45) ημερών** από την επομένη της ημερομηνίας αποστολής της προκήρυξης σύμβασης στην Υπηρεσία Εκδόσεων της Ένωσης, σύμφωνα με τις διατάξεις της παρ. 1 του άρθρου 27 του Ν. 4412/2016, είναι η 21-04-2021 και ώρα 15:00.
Η διαδικασία (αποσφράγιση προσφορών) θα διενεργηθεί με χρήση της πλατφόρμας του Εθνικού Συστήματος Ηλεκτρονικών Δημοσίων Συμβάσεων (Ε.Σ.Η.Δ.Η.Σ.), μέσω της Διαδικτυακής πύλης www.promitheus.gov.gr του ως άνω συστήματος, την 27-04-2021, ημέρα Τρίτη και ώρα 11:00, στην αίθουσα 318 (3ος όροφος) του κεντρικού

κτιρίου του Αρχηγείου Λιμενικού Σώματος - Ελληνικής Ακτοφυλακής, Ακτή Βασιλειάδη Πύλη Ε1- Ε2 εντός Λιμένα Πειραιά.

1.6 Δημοσιότητα

Α. Δημοσίευση στην Επίσημη Εφημερίδα της Ευρωπαϊκής Ένωσης

Προκήρυξη της παρούσας σύμβασης θα αποσταλεί με ηλεκτρονικά μέσα για δημοσίευση την 02-03-2021 στην Υπηρεσία Εκδόσεων της Ευρωπαϊκής Ένωσης [Αριθ. προκήρυξης στην ΕΕ: 2021/S 045-110544].

Β. Δημοσίευση σε εθνικό επίπεδο

Η προκήρυξη και το πλήρες κείμενο της παρούσας Διακήρυξης θα καταχωρηθούν στο Κεντρικό Ηλεκτρονικό Μητρώο Δημοσίων Συμβάσεων (Κ.Η.Μ.ΔΗ.Σ).

Το πλήρες κείμενο της παρούσας Διακήρυξης θα καταχωρηθεί ακόμη και στη διαδικτυακή πύλη του Ε.Σ.Η.ΔΗ.Σ.: http://www.promitheus.gov.gr, όπου η σχετική ηλεκτρονική διαδικασία σύναψης σύμβασης στην πλατφόρμα ΕΣΗΔΗΣ έλαβε **Συστημικούς Αριθμούς: 102581, 102582, 102583, 102584, 102585, 102586, 102587, 102588, 102589, 102590.**

Η Διακήρυξη θα καταχωρηθεί στο διαδικτυακό τόπο του Α.Λ.Σ.-ΕΛ.ΑΚΤ. στη διεύθυνση (URL): www.hcg.gr στη διαδρομή: «Διαγωνισμοί Προμηθειών Τακτικοί Διαγωνισμοί» και στο σύνδεσμο «Δημοσιεύσεις» καθώς και στο διαδικτυακό τόπο του Υ.ΝΑ.Ν.Π. στη διεύθυνση (URL): www.ynanp.gr και συγκεκριμένα στο σύνδεσμο «Διαγωνισμοί – Διαβουλεύσεις».

1.7 Αρχές εφαρμοζόμενες στη διαδικασία σύναψης

Οι οικονομικοί φορείς δεσμεύονται ότι:
α) τηρούν και θα εξακολουθήσουν να τηρούν κατά την εκτέλεση της σύμβασης, εφόσον επιλεγούν, τις υποχρεώσεις τους που απορρέουν από τις διατάξεις της περιβαλλοντικής, κοινωνικοασφαλιστικής και εργατικής νομοθεσίας, που έχουν θεσπιστεί με το δίκαιο της Ένωσης, το εθνικό δίκαιο, συλλογικές συμβάσεις ή διεθνείς διατάξεις περιβαλλοντικού, κοινωνικού και εργατικού δικαίου, οι οποίες απαριθμούνται στο Παράρτημα Χ του Προσαρτήματος Α του Ν. 4412/2016. Η τήρηση των εν λόγω υποχρεώσεων ελέγχεται και βεβαιώνεται από τα όργανα που επιβλέπουν την εκτέλεση των δημοσίων συμβάσεων και τις αρμόδιες δημόσιες αρχές και υπηρεσίες που ενεργούν εντός των ορίων της ευθύνης και της αρμοδιότητάς τους,
β) δεν θα ενεργήσουν αθέμιτα, παράνομα ή καταχρηστικά καθ' όλη τη διάρκεια της διαδικασίας ανάθεσης, αλλά και κατά το στάδιο εκτέλεσης της σύμβασης, εφόσον επιλεγούν,
γ) λαμβάνουν τα κατάλληλα μέτρα για να διαφυλάξουν την εμπιστευτικότητα των πληροφοριών που έχουν χαρακτηρισθεί ως τέτοιες.
δ) δεν συντρέχει στο πρόσωπό τους και στα πρόσωπα που αναφέρονται στο άρθρο 24 του Ν. 4412/2016, κατάσταση σύγκρουσης συμφερόντων.

Η Αναθέτουσα Αρχή, λαμβάνει όλα τα κατάλληλα μέτρα για την αποτελεσματική πρόληψη, τον εντοπισμό και την επανόρθωση συγκρούσεων συμφερόντων που προκύπτουν κατά την διεξαγωγή των διαδικασιών σύναψης σύμβασης, συμπεριλαμβανομένου του σχεδιασμού και της προετοιμασίας της διαδικασίας, καθώς και της κατάρτισης των εγγράφων της σύμβασης, ούτως ώστε να αποφεύγονται τυχόν στρεβλώσεις του ανταγωνισμού και να διασφαλίζεται η ίση μεταχείριση όλων των οικονομικών φορέων, σύμφωνα με τα οριζόμενα στο άρθρο 24 του Ν.4412/2016. Η Αναθέτουσα Αρχή σε περίπτωση ύπαρξης πιθανής σύγκρουσης συμφερόντων θα εκδώσει αιτιολογημένη απόφαση επί της συνδρομής ή μη αυτής σύμφωνα τα οριζόμενα στο προαναφερθέν άρθρο.

2. ΓΕΝΙΚΟΙ ΚΑΙ ΕΙΔΙΚΟΙ ΟΡΟΙ ΣΥΜΜΕΤΟΧΗΣ

2.1 Γενικές Πληροφορίες

2.1.1 Έγγραφα της σύμβασης

Τα έγγραφα της παρούσας διαδικασίας σύναψης είναι τα ακόλουθα:

- η με αριθ. 2021/S 045-110544 Προκήρυξη της Σύμβασης, όπως αυτή έχει δημοσιευτεί στην Επίσημη Εφημερίδα της Ευρωπαϊκής Ένωσης
- η παρούσα Διακήρυξη με τα κάτωθι Παραρτήματα[3] Α΄ έως Ε΄ που αποτελούν αναπόσπαστο μέρος αυτής
  - Τεχνικές Προδιαγραφές (ΠΑΡΑΡΤΗΜΑ Α')
  - Ευρωπαϊκό Ενιαίο Έγγραφο Σύμβασης [ΕΕΕΣ] (ΠΑΡΑΡΤΗΜΑ Β')
  - Υποδείγματα Εγγυητικών Επιστολών (ΠΑΡΑΡΤΗΜΑ Γ')
  - Υπόδειγμα της Σύμβασης (ΠΑΡΑΡΤΗΜΑ Δ')
  - Πίνακες Τιμών (ΠΑΡΑΡΤΗΜΑ Ε΄)
- οι συμπληρωματικές πληροφορίες που τυχόν παρέχονται στο πλαίσιο της διαδικασίας, ιδίως σχετικά με τις προδιαγραφές και τα σχετικά δικαιολογητικά (σχετικές αναρτήσεις θα πραγματοποιούνται μέσω ΕΣΗΔΗΣ).

2.1.2 Επικοινωνία - Πρόσβαση στα έγγραφα της Σύμβασης

Όλες οι επικοινωνίες σε σχέση με τα βασικά στοιχεία της διαδικασίας σύναψης της σύμβασης, καθώς και όλες οι ανταλλαγές πληροφοριών, ιδίως η ηλεκτρονική υποβολή, εκτελούνται με τη χρήση της πλατφόρμας του Εθνικού Συστήματος Ηλεκτρονικών Δημοσίων Συμβάσεων (Ε.Σ.Η.ΔΗ.Σ.), μέσω της Διαδικτυακής πύλης www.promitheus.gov.gr του ως άνω συστήματος.

Ο οικονομικός φορέας αναλαμβάνει την υποχρέωση να τηρήσει εμπιστευτικά και να μη γνωστοποιήσει σε τρίτους (συμπεριλαμβανομένων των εκπροσώπων του ελληνικού και διεθνούς Τύπου), χωρίς την προηγούμενη έγγραφη συγκατάθεση της Αναθέτουσας Αρχής, τα ανωτέρω έγγραφα ή πληροφορίες που προκύπτουν από αυτά. Οι οικονομικοί φορείς διασφαλίζουν την τήρηση των απαιτήσεων αυτών από το προσωπικό τους, τους υπεργολάβους τους και κάθε άλλο τρίτο πρόσωπο που χρησιμοποιούν κατά την ανάθεση ή εκτέλεση της σύμβασης.

2.1.3 Παροχή Διευκρινίσεων

Τα σχετικά αιτήματα παροχής διευκρινίσεων υποβάλλονται ηλεκτρονικά, το αργότερο δεκαπέντε (15) ημέρες πριν την καταληκτική ημερομηνία υποβολής προσφορών ήτοι μέχρι την 06-04-2021 και απαντώνται αντίστοιχα στο δικτυακό τόπο του διαγωνισμού μέσω της Διαδικτυακής πύλης www.promitheus.gov.gr του Ε.Σ.Η.ΔΗ.Σ., κατά τα οριζόμενα στα άρθρα 60 και 67 του Ν.4412/2016. Αιτήματα παροχής συμπληρωματικών πληροφοριών -διευκρινίσεων υποβάλλονται μόνο ηλεκτρονικά στο δικτυακό τόπο του διαγωνισμού μέσω της Διαδικτυακής πύλης www.promitheus.gov.gr του Ε.Σ.Η.ΔΗ.Σ. από εγγεγραμμένους στο σύστημα οικονομικούς φορείς, δηλαδή από εκείνους που διαθέτουν σχετικά διαπιστευτήρια που τους έχουν χορηγηθεί (όνομα χρήστη και κωδικό πρόσβασης), εντός της ως άνω ταχθείσας ημερομηνίας και απαραιτήτως, το ηλεκτρονικό αρχείο με το κείμενο των ερωτημάτων είναι ηλεκτρονικά υπογεγραμμένο. **Αιτήματα παροχής διευκρινήσεων που υποβάλλονται είτε με άλλο τρόπο, είτε εκπρόθεσμα, είτε το ηλεκτρονικό αρχείο που τα συνοδεύει δεν είναι ηλεκτρονικά υπογεγραμμένο, δεν εξετάζονται.**

Η αναθέτουσα αρχή μπορεί να παρατείνει την προθεσμία παραλαβής των προσφορών, ούτως ώστε όλοι οι ενδιαφερόμενοι οικονομικοί φορείς να μπορούν να λάβουν γνώση όλων των αναγκαίων πληροφοριών για την κατάρτιση των προσφορών στις ακόλουθες περιπτώσεις:

[3] Η Α.Α. περιγράφει ρητά τα παραρτήματα της σύμβασης (λχ τεχνικές προδιαγραφές, ειδική συγγραφή υποχρεώσεων, υποδείγματα προσφορών, εγγυητικών επιστολών, εφόσον υπάρχουν)

α) όταν, για οποιοδήποτε λόγο, πρόσθετες πληροφορίες, αν και ζητήθηκαν από τον οικονομικό φορέα έγκαιρα, δεν έχουν παρασχεθεί το αργότερο έξι (06) ημέρες πριν από την προθεσμία που ορίζεται για την παραλαβή των προσφορών.

β) όταν τα έγγραφα της σύμβασης υφίστανται σημαντικές αλλαγές.

Η διάρκεια της παράτασης θα είναι ανάλογη με τη σπουδαιότητα των πληροφοριών ή των αλλαγών.

Όταν οι πρόσθετες πληροφορίες δεν έχουν ζητηθεί έγκαιρα ή δεν έχουν σημασία για την προετοιμασία κατάλληλων προσφορών, δεν απαιτείται παράταση των προθεσμιών.

2.1.4 Γλώσσα

Τα έγγραφα της σύμβασης έχουν συνταχθεί στην ελληνική γλώσσα. Σε περίπτωση ασυμφωνίας μεταξύ των τμημάτων των εγγράφων της σύμβασης που έχουν συνταχθεί σε περισσότερες γλώσσες, επικρατεί η ελληνική έκδοση.

Τυχόν ενστάσεις ή προδικαστικές προσφυγές υποβάλλονται στην ελληνική γλώσσα.

Οι προσφορές και τα περιλαμβανόμενα σε αυτές στοιχεία συντάσσονται στην ελληνική γλώσσα ή συνοδεύονται από επίσημη μετάφρασή τους στην ελληνική γλώσσα.

Στις περιπτώσεις που με την αίτηση συμμετοχής ή την προσφορά υποβάλλονται ιδιωτικά έγγραφα, αυτά γίνονται αποδεκτά είτε κατά τα προβλεπόμενα στις διατάξεις του Ν.4250/2014 (Α΄ 94) είτε και σε απλή φωτοτυπία, εφόσον συνυποβάλλεται υπεύθυνη δήλωση, στην οποία βεβαιώνεται η ακρίβειά τους και η οποία φέρει υπογραφή έως και δέκα (10) ημέρες πριν την καταληκτική ημερομηνία υποβολής των προσφορών.

Τα αποδεικτικά έγγραφα συντάσσονται στην ελληνική γλώσσα ή συνοδεύονται από επίσημη μετάφρασή τους στην ελληνική γλώσσα. Στα αλλοδαπά δημόσια έγγραφα και δικαιολογητικά εφαρμόζεται η Συνθήκη της Χάγης της 05.10.1961, που κυρώθηκε με το Ν. 1497/1984 (Α΄188). Ειδικά, τα αλλοδαπά ιδιωτικά έγγραφα συνοδεύονται από μετάφρασή τους στην ελληνική γλώσσα, επικυρωμένη είτε από πρόσωπο αρμόδιο κατά τις διατάξεις της εθνικής νομοθεσίας είτε από πρόσωπο κατά νόμο αρμόδιο της χώρας στην οποία έχει συνταχθεί το έγγραφο.

Ειδικότερα, όλα τα δημόσια έγγραφα που αφορούν αλλοδαπούς οικονομικούς φορείς και που θα κατατεθούν από τους προσφέροντες στην παρούσα διαδικασία, θα είναι νόμιμα επικυρωμένα και η μετάφραση των εν λόγω εγγράφων μπορεί να γίνεται είτε από τη μεταφραστική υπηρεσία του ΥΠ.ΕΞ., είτε από το αρμόδιο προξενείο, είτε από δικηγόρο κατά την έννοια των άρθρων 454 του Κ.Πολ.Δ. και 53 του Κώδικα περί Δικηγόρων, είτε από ορκωτό μεταφραστή της χώρας προέλευσης αν υφίσταται στη χώρα αυτή τέτοια υπηρεσία.

Επιτρέπεται αντίστοιχα η κατάθεση οιουδήποτε δημόσιου εγγράφου και δικαιολογητικού που αφορά αλλοδαπή επιχείρηση με τη μορφή επικυρωμένης φωτοτυπίας προερχόμενης είτε από το νόμιμο επικυρωμένο έγγραφο από το αρμόδιο Προξενείο της χώρας του προσφέροντος, είτε από το πρωτότυπο έγγραφο με την σφραγίδα ‘’Apostile” σύμφωνα με την συνθήκη της Χάγης της 5.10.1961. Η επικύρωση αυτή πρέπει να έχει γίνει από δικηγόρο κατά την έννοια των άρθρων 454 του Κ.Π.Δ. και 53 του Κώδικα περί Δικηγόρων.

Ενημερωτικά και τεχνικά φυλλάδια και άλλα έντυπα -εταιρικά ή μη- με ειδικό τεχνικό περιεχόμενο (σχέδια – μελέτες) μπορούν να υποβάλλονται είτε στην ελληνική, είτε στην αγγλική γλώσσα, χωρίς να συνοδεύονται από μετάφραση στην ελληνική. Η αρμόδια Επιτροπή Διενέργειας των Διαδικασιών Σύναψης Δημοσίων Συμβάσεων διατηρεί το δικαίωμα να ζητήσει την μετάφραση των ως άνω εντύπων, με έξοδα του συμμετέχοντα μέχρι την ημερομηνία που θα ορισθεί προς τούτο.

Κάθε μορφής επικοινωνία με την αναθέτουσα αρχή, καθώς και μεταξύ αυτής και του αναδόχου θα πραγματοποιείται υποχρεωτικά στην ελληνική γλώσσα.

2.1.5 Εγγυήσεις

Οι εγγυητικές επιστολές των παραγράφων 2.2.2, 4.1 και 6.4 εκδίδονται από πιστωτικά ιδρύματα ή χρηματοδοτικά ιδρύματα ή ασφαλιστικές επιχειρήσεις κατά την έννοια των περιπτώσεων β΄ και γ΄ της παρ. 1 του

άρθρου 14 του ν. 4364/ 2016 (Α΄13)[4], που λειτουργούν νόμιμα στα κράτη - μέλη της Ένωσης ή του Ευρωπαϊκού Οικονομικού Χώρου ή στα κράτη-μέρη της ΣΔΣ και έχουν, σύμφωνα με τις ισχύουσες διατάξεις, το δικαίωμα αυτό. Μπορούν, επίσης, να εκδίδονται από το Ε.Τ.Α.Α. - Τ.Μ.Ε.Δ.Ε. ή να παρέχονται με γραμμάτιο του Ταμείου Παρακαταθηκών και Δανείων με παρακατάθεση σε αυτό του αντίστοιχου χρηματικού ποσού. Αν συσταθεί παρακαταθήκη με γραμμάτιο παρακατάθεσης χρεογράφων στο Ταμείο Παρακαταθηκών και Δανείων, τα τοκομερίδια ή μερίσματα που λήγουν κατά τη διάρκεια της εγγύησης επιστρέφονται μετά τη λήξη τους στον υπέρ ου η εγγύηση οικονομικό φορέα.

Οι εγγυητικές επιστολές εκδίδονται κατ' επιλογή των οικονομικών φορέων από έναν ή περισσότερους εκδότες της παραπάνω παραγράφου.

Οι εγγυήσεις αυτές περιλαμβάνουν, κατ' ελάχιστο, τα ακόλουθα στοιχεία: α) την ημερομηνία έκδοσης, β) τον εκδότη, γ) την αναθέτουσα αρχή προς την οποία απευθύνονται, δ) τον αριθμό της εγγύησης, ε) το ποσό που καλύπτει η εγγύηση, στ) την πλήρη επωνυμία, τον Α.Φ.Μ. και τη διεύθυνση του οικονομικού φορέα υπέρ του οποίου εκδίδεται η εγγύηση (στην περίπτωση ένωσης αναγράφονται όλα τα παραπάνω για κάθε μέλος της ένωσης), ζ) τους όρους ότι: αα) η εγγύηση παρέχεται ανέκκλητα και ανεπιφύλακτα, ο δε εκδότης παραιτείται του δικαιώματος της διαιρέσεως και της διζήσεως, και ββ) ότι σε περίπτωση κατάπτωσης αυτής, το ποσό της κατάπτωσης υπόκειται στο εκάστοτε ισχύον τέλος χαρτοσήμου, η) τα στοιχεία της σχετικής διακήρυξης και την καταληκτική ημερομηνία υποβολής προσφορών του διαγωνισμού, θ) την ημερομηνία λήξης ή τον χρόνο ισχύος της εγγύησης, ι) την ανάληψη υποχρέωσης από τον εκδότη της εγγύησης να καταβάλει το ποσό της εγγύησης ολικά ή μερικά εντός πέντε (5) ημερών μετά από απλή έγγραφη ειδοποίηση εκείνου προς τον οποίο απευθύνεται και ια) στην περίπτωση των εγγυήσεων καλής εκτέλεσης και προκαταβολής, τον αριθμό και τον τίτλο της σχετικής σύμβασης.

Σχετικά υποδείγματα εγγυητικών επιστολών παρατίθενται στο Παράρτημα Γ' της παρούσας διακήρυξης.

Η αναθέτουσα αρχή επικοινωνεί με τους εκδότες των εγγυητικών επιστολών προκειμένου να διαπιστώσει την εγκυρότητά τους.

2.2 Δικαίωμα Συμμετοχής - Κριτήρια Ποιοτικής Επιλογής

2.2.1 Δικαίωμα συμμετοχής

2.2.1.1 Δικαίωμα συμμετοχής στη διαδικασία σύναψης της παρούσας σύμβασης έχουν φυσικά ή νομικά πρόσωπα και σε περίπτωση ενώσεων οικονομικών φορέων, τα μέλη αυτών που είναι εγκατεστημένα σε:

α) κράτος-μέλος της Ένωσης,

β) κράτος-μέλος του Ευρωπαϊκού Οικονομικού Χώρου (Ε.Ο.Χ.),

γ) τρίτες χώρες που έχουν υπογράψει και κυρώσει τη ΣΔΣ, στο βαθμό που η υπό ανάθεση δημόσια σύμβαση καλύπτεται από τα Παραρτήματα 1, 2, 4 και 5 και τις γενικές σημειώσεις του σχετικού με την Ένωση Προσαρτήματος Ι της ως άνω Συμφωνίας, καθώς και

δ) σε τρίτες χώρες που δεν εμπίπτουν στην περίπτωση γ΄ της παρούσας παραγράφου και έχουν συνάψει διμερείς ή πολυμερείς συμφωνίες με την Ένωση σε θέματα διαδικασιών ανάθεσης δημοσίων συμβάσεων.

2.2.1.2 Οι ενώσεις οικονομικών φορέων, συμπεριλαμβανομένων και των προσωρινών συμπράξεων, δεν απαιτείται να περιβληθούν συγκεκριμένη νομική μορφή για την υποβολή προσφοράς. Η επιλεγείσα ένωση οικονομικών φορέων υποχρεούται να πράξει τούτο εάν κατακυρωθεί σε αυτή το αποτέλεσμα του διαγωνισμού, εφ' όσον η λήψη ορισμένης νομικής μορφής είναι αναγκαία για την ικανοποιητική εκτέλεση της σύμβασης.

2.2.1.3 Στις περιπτώσεις υποβολής προσφοράς από ένωση οικονομικών φορέων, όλα τα μέλη της ευθύνονται έναντι της αναθέτουσας αρχής αλληλέγγυα και εις ολόκληρον.

[4] Πρβλ. άρθρο 120 Ν.4512/2018 (ΦΕΚ Α΄ 5/17.1.2017), καθώς και άρθρο 15 παρ.1 Ν.4541/2018 (ΦΕΚ Α΄ 93/31.5.2018),

2.2.2 Εγγύηση συμμετοχής

2.2.2.1 Για την έγκυρη συμμετοχή στη διαδικασία σύναψης της παρούσας σύμβασης, κατατίθεται από τους συμμετέχοντες οικονομικούς φορείς (προσφέροντες), εγγυητική επιστολή συμμετοχής, σε ποσοστό **2%** επί της συνολικής εκτιμώμενης αξίας της σύμβασης (άνευ Φ.Π.Α.) με ανάλογη στρογγυλοποίηση. Σε περίπτωση υποβολής προσφοράς για ένα ή περισσότερα τμήματα της σύμβασης, το ύψος της εγγύησης συμμετοχής υπολογίζεται επί της εκτιμώμενης αξίας, εκτός Φ.Π.Α., του/των προσφερομένου/ων τμήματος/τμημάτων.

Σχετικό υπόδειγμα εγγυητικής επιστολής συμμετοχής παρατίθεται στο Παράρτημα Γ' της παρούσας διακήρυξης (ΥΠΟΔΕΙΓΜΑ Α').

Στην περίπτωση ένωσης οικονομικών φορέων, η εγγύηση συμμετοχής περιλαμβάνει και τον όρο ότι η εγγύηση καλύπτει τις υποχρεώσεις όλων των οικονομικών φορέων που συμμετέχουν στην ένωση.

Η εγγύηση συμμετοχής πρέπει να ισχύει τουλάχιστον για τριάντα (30) ημέρες μετά τη λήξη του χρόνου ισχύος της προσφοράς του άρθρου 2.4.5 της παρούσας, ήτοι μέχρι την 27-05-2022, άλλως η προσφορά απορρίπτεται. Η αναθέτουσα αρχή μπορεί, πριν τη λήξη της προσφοράς, να ζητά από τον προσφέροντα να παρατείνει, πριν τη λήξη τους, τη διάρκεια ισχύος της προσφοράς και της εγγύησης συμμετοχής.

2.2.2.2 Η εγγύηση συμμετοχής επιστρέφεται στον ανάδοχο με την προσκόμιση της εγγύησης καλής εκτέλεσης.

Η εγγύηση συμμετοχής επιστρέφεται στους λοιπούς προσφέροντες μετά:
α) την άπρακτη πάροδο της προθεσμίας άσκησης ενδικοφανούς προσφυγής ή την έκδοση απόφασης επί ασκηθείσας προσφυγής κατά της απόφασης κατακύρωσης και
β)την άπρακτη πάροδο της προθεσμίας άσκησης ενδίκων βοηθημάτων προσωρινής δικαστικής προστασίας ή την έκδοση απόφασης επ' αυτών και
γ) την ολοκλήρωση του προσυμβατικού ελέγχου από το Ελεγκτικό Συνέδριο.

Για τα προηγούμενα στάδια της κατακύρωσης, η εγγύηση συμμετοχής επιστρέφεται στους συμμετέχοντες στις κάτωθι περιπτώσεις: α) λήξης του χρόνου ισχύος της προσφοράς και μη ανανέωσης αυτής και β) απόρριψης της προσφοράς τους και εφόσον δεν έχει ασκηθεί ενδικοφανής προσφυγή ή ένδικο βοήθημα ή έχει εκπνεύσει άπρακτη η προθεσμία άσκησης ενδικοφανούς προσφυγής ή ένδικων βοηθημάτων ή έχει λάβει χώρα παραίτηση από το δικαίωμα άσκησης αυτών ή αυτά έχουν απορριφθεί αμετακλήτως.

2.2.2.3 Η εγγύηση συμμετοχής καταπίπτει, αν ο προσφέρων αποσύρει την προσφορά του κατά τη διάρκεια ισχύος αυτής, παρέχει ψευδή στοιχεία ή πληροφορίες που αναφέρονται στα άρθρα 2.2.3 έως 2.2.7, δεν προσκομίσει εγκαίρως τα προβλεπόμενα από την παρούσα δικαιολογητικά ή δεν προσέλθει εγκαίρως για υπογραφή της σύμβασης.

2.2.3 Λόγοι αποκλεισμού

Αποκλείεται από τη συμμετοχή στην παρούσα διαδικασία σύναψης σύμβασης (διαγωνισμό) οικονομικός φορέας, εφόσον συντρέχει στο πρόσωπό του (εάν πρόκειται για μεμονωμένο φυσικό ή νομικό πρόσωπο) ή σε ένα από τα μέλη του (εάν πρόκειται για ένωση οικονομικών φορέων) ένας ή περισσότεροι από τους ακόλουθους λόγους:

2.2.3.1 Όταν υπάρχει σε βάρος του αμετάκλητη[5] καταδικαστική απόφαση για έναν από τους ακόλουθους λόγους:

[5] Πρβλ. άρθρο 73 παρ. 1 εδ. α του ν. 4412/2016, όπως τροποποιήθηκε με το άρθρο 107 περ. 6 του ν. 4497/2017. Ειδικότερα, επισημαίνεται ότι για τις συμβάσεις άνω των ορίων, η αναφορά στο ΕΕΕΣ σε "τελεσίδικη καταδικαστική απόφαση" νοείται, δεδομένης της ως άνω νομοθετικής μεταβολής, ως "αμετάκλητη καταδικαστική απόφαση", η δε σχετική δήλωση του οικονομικού φορέα στο Μέρος ΙΙΙ.Α. του ΕΕΕΣ αφορά μόνο σε αμετάκλητες καταδικαστικέςαποφάσεις.

α) **συμμετοχή σε εγκληματική οργάνωση**, όπως αυτή ορίζεται στο άρθρο 2 της απόφασης-πλαίσιο 2008/841/ΔΕΥ του Συμβουλίου της 24ης Οκτωβρίου 2008, για την καταπολέμηση του οργανωμένου εγκλήματος (ΕΕ L 300 της 11.11.2008 σ.42).

β) **δωροδοκία**, όπως ορίζεται στο άρθρο 3 της σύμβασης περί της καταπολέμησης της διαφθοράς στην οποία ενέχονται υπάλληλοι των Ευρωπαϊκών Κοινοτήτων ή των κρατών-μελών της Ένωσης (ΕΕ C 195 της 25.6.1997, σ. 1) και στην παράγραφο 1 του άρθρου 2 της απόφασης-πλαίσιο 2003/568/ΔΕΥ του Συμβουλίου της 22ας Ιουλίου 2003, για την καταπολέμηση της δωροδοκίας στον ιδιωτικό τομέα (ΕΕ L 192 της 31.7.2003, σ. 54), καθώς και όπως ορίζεται στην κείμενη νομοθεσία ή στο εθνικό δίκαιο του οικονομικού φορέα.

γ) **απάτη**, κατά την έννοια του άρθρου 1 της σύμβασης σχετικά με την προστασία των οικονομικών συμφερόντων των Ευρωπαϊκών Κοινοτήτων (ΕΕ C 316 της 27.11.1995, σ. 48), η οποία κυρώθηκε με το Ν. 2803/2000 (Α΄ 48).

δ) **τρομοκρατικά εγκλήματα ή εγκλήματα συνδεόμενα με τρομοκρατικές δραστηριότητες**, όπως ορίζονται, αντιστοίχως, στα άρθρα 1 και 3 της απόφασης-πλαίσιο 2002/475/ΔΕΥ του Συμβουλίου της 13ης Ιουνίου 2002, για την καταπολέμηση της τρομοκρατίας (ΕΕ L 164 της 22.6.2002, σ. 3) ή ηθική αυτουργία ή συνέργεια ή απόπειρα διάπραξης εγκλήματος, όπως ορίζονται στο άρθρο 4 αυτής.

ε) **νομιμοποίηση εσόδων από παράνομες δραστηριότητες ή χρηματοδότηση της τρομοκρατίας**, όπως αυτές ορίζονται στο άρθρο 1 της Οδηγίας 2005/60/ΕΚ του Ευρωπαϊκού Κοινοβουλίου και του Συμβουλίου της 26ης Οκτωβρίου 2005, σχετικά με την πρόληψη της χρησιμοποίησης του χρηματοπιστωτικού συστήματος για τη νομιμοποίηση εσόδων από παράνομες δραστηριότητες και τη χρηματοδότηση της τρομοκρατίας (ΕΕ L 309 της 25.11.2005, σ. 15), η οποία ενσωματώθηκε στην εθνική νομοθεσία με το Ν. 3691/2008 (Α΄ 166).

στ) **παιδική εργασία και άλλες μορφές εμπορίας ανθρώπων**, όπως ορίζονται στο άρθρο 2 της Οδηγίας 2011/36/ΕΕ του Ευρωπαϊκού Κοινοβουλίου και του Συμβουλίου της 5ης Απριλίου 2011, για την πρόληψη και την καταπολέμηση της εμπορίας ανθρώπων και για την προστασία των θυμάτων της, καθώς και για την αντικατάσταση της απόφασης-πλαίσιο 2002/629/ΔΕΥ του Συμβουλίου (ΕΕ L 101 της 15.4.2011, σ. 1), η οποία ενσωματώθηκε στην εθνική νομοθεσία με το Ν. 4198/2013 (Α΄ 215).

Ο οικονομικός φορέας αποκλείεται, επίσης, όταν το πρόσωπο εις βάρος του οποίου εκδόθηκε αμετάκλητη καταδικαστική απόφαση είναι μέλος του διοικητικού, διευθυντικού ή εποπτικού οργάνου του **ή έχει εξουσία εκπροσώπησης,** λήψης αποφάσεων ή ελέγχου σε αυτό.

Στις περιπτώσεις εταιρειών περιορισμένης ευθύνης (Ε.Π.Ε.) και προσωπικών εταιρειών (Ο.Ε. και Ε.Ε.), ιδιωτικών κεφαλαιουχικών εταιρειών (Ι.Κ.Ε.), η υποχρέωση του προηγούμενου εδαφίου αφορά στους διαχειριστές.

Στις περιπτώσεις ανωνύμων εταιρειών (Α.Ε.), η υποχρέωση του προηγούμενου εδαφίου αφορά στον Διευθύνοντα Σύμβουλο, καθώς και σε όλα τα μέλη του Διοικητικού Συμβουλίου.

Στις περιπτώσεις Συνεταιρισμών, η υποχρέωση του προηγούμενου εδαφίου αφορά στα μέλη του Διοικητικού Συμβουλίου[6].

Σε όλες τις υπόλοιπες περιπτώσεις νομικών προσώπων, η υποχρέωση των προηγούμενων εδαφίων αφορά στους νόμιμους εκπροσώπους τους.

Εάν στις ως άνω περιπτώσεις (α) έως (στ) η περίοδος αποκλεισμού δεν έχει καθοριστεί με αμετάκλητη απόφαση, αυτή ανέρχεται σε πέντε (5) έτη από την ημερομηνία της καταδίκης με αμετάκλητη απόφαση[7].

2.2.3.2 Στις ακόλουθες περιπτώσεις:

(α) Όταν ο οικονομικός φορέας **έχει αθετήσει τις υποχρεώσεις του όσον αφορά στην καταβολή φόρων ή εισφορών κοινωνικής ασφάλισης** και αυτό έχει διαπιστωθεί από δικαστική ή διοικητική απόφαση με τελεσίδικη

[6] Πρβλ. άρθρο 73 παρ. 1 τελευταία δύο εδάφια του ν. 4412/2016, όπως τροποποιήθηκαν με το άρθρο 107 περ. 7 του ν. 4497/2017

[7] Πρβλ. παρ. 10 άρθρου 73 ν.4412/2016, η οποία προστέθηκε με το άρθρο 107 περ. 9 του ν. 4497/2017.

και δεσμευτική ισχύ, σύμφωνα με διατάξεις της χώρας όπου είναι εγκατεστημένος ή την εθνική νομοθεσία, ή/και

(β) όταν η αναθέτουσα αρχή μπορεί να αποδείξει με τα κατάλληλα μέσα ότι ο οικονομικός φορέας έχει αθετήσει τις υποχρεώσεις του όσον αφορά στην καταβολή φόρων ή εισφορών κοινωνικής ασφάλισης,

Αν ο οικονομικός φορέας είναι Έλληνας πολίτης ή έχει την εγκατάστασή του στην Ελλάδα, οι υποχρεώσεις του που αφορούν τις εισφορές κοινωνικής ασφάλισης καλύπτουν τόσο την κύρια όσο και την επικουρική ασφάλιση.

Δεν αποκλείεται ο οικονομικός φορέας, όταν έχει εκπληρώσει τις υποχρεώσεις του είτε καταβάλλοντας τους φόρους ή τις εισφορές κοινωνικής ασφάλισης που οφείλει, συμπεριλαμβανομένων, κατά περίπτωση, των δεδουλευμένων τόκων ή των προστίμων είτε υπαγόμενος σε δεσμευτικό διακανονισμό για την καταβολή τους[8].

ή/και

(γ) η Αναθέτουσα Αρχή γνωρίζει ή μπορεί να αποδείξει με τα κατάλληλα μέσα ότι έχουν επιβληθεί σε βάρος του οικονομικού φορέα, μέσα σε χρονικό διάστημα δύο (2) ετών πριν από την ημερομηνία λήξης της προθεσμίας υποβολής προσφοράς: αα) τρεις (3) πράξεις επιβολής προστίμου από τα αρμόδια ελεγκτικά όργανα του Σώματος Επιθεώρησης Εργασίας για παραβάσεις της εργατικής νομοθεσίας που χαρακτηρίζονται, σύμφωνα με την υπουργική απόφαση 2063/Δ1632/2011 (Β΄ 266), όπως εκάστοτε ισχύει, ως «υψηλής» ή «πολύ υψηλής» σοβαρότητας, οι οποίες προκύπτουν αθροιστικά από τρεις (3) διενεργηθέντες ελέγχους, ή ββ) δύο (2) πράξεις επιβολής προστίμου από τα αρμόδια ελεγκτικά όργανα του Σώματος Επιθεώρησης Εργασίας για παραβάσεις της εργατικής νομοθεσίας που αφορούν την αδήλωτη εργασία, οι οποίες προκύπτουν αθροιστικά από δύο (2) διενεργηθέντες ελέγχους. Οι υπό αα΄ και ββ΄ κυρώσεις πρέπει να έχουν αποκτήσει τελεσίδικη και δεσμευτική ισχύ. [9]

2.2.3.3 Αποκλείεται από τη συμμετοχή στη διαδικασία σύναψης της παρούσας σύμβασης, οικονομικός φορέας σε οποιαδήποτε από τις ακόλουθες καταστάσεις:

α. εάν έχει αθετήσει τις υποχρεώσεις που προβλέπονται στην παρ. 2 του άρθρου 18 του Ν. 4412/2016,ήτοι των υποχρεώσεών του που απορρέουν από τις διατάξεις της περιβαλλοντικής, κοινωνικοασφαλιστικής και εργατικής νομοθεσίας, που έχουν θεσπισθεί με το δίκαιο της Ένωσης, το εθνικό δίκαιο, συλλογικές συμβάσεις ή διεθνείς διατάξεις περιβαλλοντικού, κοινωνικού και εργατικού δικαίου, οι οποίες απαριθμούνται στο Παράρτημα Χ του Προσαρτήματος Α' του Ν. 4412/2016 (Α' 147).

β. εάν τελεί υπό πτώχευση ή έχει υπαχθεί σε διαδικασία εξυγίανσης ή ειδικής εκκαθάρισης ή τελεί υπό αναγκαστική διαχείριση από εκκαθαριστή ή από το δικαστήριο ή έχει υπαχθεί σε διαδικασία πτωχευτικού συμβιβασμού ή έχει αναστείλει τις επιχειρηματικές του δραστηριότητες ή εάν βρίσκεται σε οποιαδήποτε ανάλογη κατάσταση προκύπτουσα από παρόμοια διαδικασία, προβλεπόμενη σε εθνικές διατάξεις νόμου. Η αναθέτουσα αρχή μπορεί να μην αποκλείει έναν οικονομικό φορέα ο οποίος βρίσκεται σε μία εκ των καταστάσεων που αναφέρονται στην περίπτωση αυτή, υπό την προϋπόθεση ότι αποδεικνύει ότι ο εν λόγω φορέας είναι σε θέση να εκτελέσει τη σύμβαση, λαμβάνοντας υπόψη τις ισχύουσες διατάξεις και τα μέτρα για τη συνέχιση της επιχειρηματικής του λειτουργίας[10].

γ. υπάρχουν επαρκώς εύλογες ενδείξεις που οδηγούν στο συμπέρασμα ότι ο οικονομικός φορέας συνήψε συμφωνίες με άλλους οικονομικούς φορείς με στόχο τη στρέβλωση του ανταγωνισμού.

δ. εάν μία κατάσταση σύγκρουσης συμφερόντων κατά την έννοια του άρθρου 24 του Ν. 4412/2016 δεν μπορεί να θεραπευθεί αποτελεσματικά με άλλα, λιγότερο παρεμβατικά, μέσα.

ε. εάν μία κατάσταση στρέβλωσης του ανταγωνισμού από την πρότερη συμμετοχή του οικονομικού φορέα κατά την προετοιμασία της διαδικασίας σύναψης σύμβασης, κατά τα οριζόμενα στο άρθρο 48 του Ν. 4412/2016, δεν μπορεί να θεραπευθεί με άλλα, λιγότερο παρεμβατικά, μέσα.

---

[8] Πρβλ. άρθρο 73 παρ. 2 τελευταίο εδάφιο του Ν. 4412/2016. [Σχετική δήλωση του προσφέροντος οικονομικού φορέα περιλαμβάνεται στο ΕΕΕΣ (για τις συμβάσεις άνω των ορίων) του άρθρου 79 παρ. 4 Ν. 4412/2016]

[9] Πρβ. άρθρο 73 παρ. 2 περίπτωση γ του ν. 4412/2016 , η οποία προστέθηκε με το άρθρο 39 του ν. 4488/2017.

[10] Σχετική δήλωση του προσφέροντος οικονομικού φορέα περιλαμβάνεται στο ΕΕΕΣ (για τις συμβάσεις άνω των ορίων), καθώς και τα μέσα απόδειξης του άρθρου 2.2.8.2.

στ. εάν έχει επιδείξει σοβαρή ή επαναλαμβανόμενη πλημμέλεια κατά την εκτέλεση ουσιώδους απαίτησης στο πλαίσιο προηγούμενης δημόσιας σύμβασης, προηγούμενης σύμβασης με αναθέτοντα φορέα ή προηγούμενης σύμβασης παραχώρησης που είχε ως αποτέλεσμα την πρόωρη καταγγελία της προηγούμενης σύμβασης, αποζημιώσεις ή άλλες παρόμοιες κυρώσεις.

ζ. εάν έχει κριθεί ένοχος σοβαρών ψευδών δηλώσεων κατά την παροχή των πληροφοριών που απαιτούνται για την εξακρίβωση της απουσίας των λόγων αποκλεισμού ή την πλήρωση των κριτηρίων επιλογής, έχει αποκρύψει τις πληροφορίες αυτές ή δεν είναι σε θέση να προσκομίσει τα δικαιολογητικά που απαιτούνται κατ' εφαρμογή του άρθρου 79 του Ν. 4412/2016.

η. εάν επιχείρησε να επηρεάσει με αθέμιτο τρόπο τη διαδικασία λήψης αποφάσεων της αναθέτουσας αρχής, να αποκτήσει εμπιστευτικές πληροφορίες που ενδέχεται να του αποφέρουν αθέμιτο πλεονέκτημα στη διαδικασία σύναψης σύμβασης ή να παράσχει εξ αμελείας παραπλανητικές πληροφορίες που ενδέχεται να επηρεάσουν ουσιωδώς τις αποφάσεις που αφορούν τον αποκλεισμό, την επιλογή ή την ανάθεση.

θ. εάν η αναθέτουσα αρχή μπορεί να αποδείξει, με κατάλληλα μέσα ότι έχει διαπράξει σοβαρό επαγγελματικό παράπτωμα, το οποίο θέτει εν αμφιβόλω την ακεραιότητά του.

Εάν στις ως άνω περιπτώσεις (α) έως (θ) η περίοδος αποκλεισμού δεν έχει καθοριστεί με αμετάκλητη απόφαση, αυτή ανέρχεται σε τρία (3) έτη από την ημερομηνία του σχετικού γεγονότος. [11]

2.2.3.4 **Αποκλείεται, επίσης, οικονομικός φορέας** από τη συμμετοχή στη διαδικασία σύναψης της παρούσας σύμβασης εάν συντρέχουν οι προϋποθέσεις εφαρμογής της παρ. 4 του άρθρου 8 του Ν. 3310/2005, όπως ισχύει (αμιγώς εθνικός λόγος αποκλεισμού)[12].

2.2.3.5 Ο οικονομικός φορέας αποκλείεται σε οποιοδήποτε χρονικό σημείο κατά τη διάρκεια της διαδικασίας σύναψης της παρούσας σύμβασης, όταν αποδεικνύεται ότι βρίσκεται, λόγω πράξεων ή παραλείψεών του, είτε πριν είτε κατά τη διαδικασία, σε μία από τις ως άνω περιπτώσεις.

2.2.3.6 Οικονομικός φορέας που εμπίπτει σε μια από τις καταστάσεις που αναφέρονται στις παραγράφους 2.2.3.1, 2.2.3.2(γ) και 2.2.3.3 μπορεί να προσκομίζει στοιχεία προκειμένου να αποδείξει ότι τα μέτρα που έλαβε επαρκούν για να αποδείξουν την αξιοπιστία του, παρότι συντρέχει ο σχετικός λόγος αποκλεισμού (αυτοκάθαρση). Εάν τα στοιχεία κριθούν επαρκή, ο εν λόγω οικονομικός φορέας δεν αποκλείεται από τη διαδικασία σύναψης σύμβασης. Τα μέτρα που λαμβάνονται από τους οικονομικούς φορείς αξιολογούνται σε συνάρτηση με τη σοβαρότητα και τις ιδιαίτερες περιστάσεις του ποινικού αδικήματος ή του παραπτώματος. Αν τα μέτρα κριθούν ανεπαρκή, γνωστοποιείται στον οικονομικό φορέα το σκεπτικό της απόφασης αυτής. Οικονομικός φορέας που έχει αποκλειστεί, σύμφωνα με τις κείμενες διατάξεις, με τελεσίδικη απόφαση, σε εθνικό επίπεδο, από τη συμμετοχή σε διαδικασίες σύναψης σύμβασης ή ανάθεσης παραχώρησης δεν μπορεί να κάνει χρήση της ανωτέρω δυνατότητας κατά την περίοδο του αποκλεισμού που ορίζεται στην εν λόγω απόφαση.[13]

2.2.3.7 Η απόφαση για την διαπίστωση της επάρκειας ή μη των επανορθωτικών μέτρων κατά την προηγούμενη παράγραφο εκδίδεται σύμφωνα με τα οριζόμενα στις παρ. 8 και 9 του άρθρου 73 του Ν. 4412/2016[14] (Α' 147).

2.2.3.8 Οικονομικός φορέας, στον οποίο έχει επιβληθεί, με την κοινή υπουργική απόφαση του άρθρου 74 του Ν. 4412/2016, η ποινή του αποκλεισμού αποκλείεται αυτοδίκαια και από την παρούσα διαδικασία σύναψης της σύμβασης.

---

11 Πρβλ. παράγραφο 10 του άρθρου 73 ν.4412/2016, η οποία προστέθηκε με το άρθρο 107 περ. 9 του ν. 4497/2017.Επίσης, πρβλ. υπ' αριθμ. πρωτ. 6271/30-11-2018 έγγραφο της Αρχής (ΑΔΑ Ψ3Κ8ΟΞΤΒ-09Β) σχετικά με την απόφαση ΔΕΕ της 24 Οκτωβρίου 2018 στην υπόθεση C-124/2017.

12 Ο λόγος αποκλεισμού της παρ. 2.2.3.4 τίθεται στην παρούσα διακήρυξη μόνο εφόσον η εκτιμώμενη αξία της υπό ανάθεση σύμβασης υπερβαίνει το 1.000.000,00 € χωρίς ΦΠΑ. Κατά το στάδιο της υποβολής της προσφοράς η μη συνδρομή του ανωτέρω εθνικού λόγου αποκλεισμού δηλώνεται στο αντίστοιχο πεδίο του ΕΕΕΣ [αμιγώς εθνικοί λόγοι αποκλεισμού]

13 Πρβλ παρ. 7 άρθρου 73 ν. 4412/2016.

14 Πρβλ. απόφαση υπ' αριθμ. 50844 (ΦΕΚ 279 τεύχος ΥΟΔΔ, 17-05-2018), με την οποία έχει συσταθεί και συγκροτηθεί η επιτροπή της παρ 9 του άρθρου 73 του ν.4412/2016.

2.2.4 Καταλληλότητα άσκησης επαγγελματικής δραστηριότητας

Οι οικονομικοί φορείς που συμμετέχουν στη διαδικασία σύναψης της παρούσας σύμβασης απαιτείται να ασκούν εμπορική ή βιομηχανική ή βιοτεχνική δραστηριότητα συναφή με το αντικείμενο της προμήθειας.

Οι οικονομικοί φορείς που είναι εγκατεστημένοι σε κράτος μέλος της Ευρωπαϊκής Ένωσης απαιτείται να είναι εγγεγραμμένοι σε ένα από τα επαγγελματικά ή εμπορικά μητρώα που τηρούνται στο κράτος εγκατάστασής τους ή να ικανοποιούν οποιαδήποτε άλλη απαίτηση ορίζεται στο Παράρτημα XI του Προσαρτήματος Α΄ του Ν. 4412/2016.

Στην περίπτωση οικονομικών φορέων εγκατεστημένων σε κράτος μέλους του Ευρωπαϊκού Οικονομικού Χώρου (Ε.Ο.Χ) ή σε τρίτες χώρες που έχουν προσχωρήσει στη ΣΔΣ, ή σε τρίτες χώρες που δεν εμπίπτουν στην προηγούμενη περίπτωση και έχουν συνάψει διμερείς ή πολυμερείς συμφωνίες με την Ένωση σε θέματα διαδικασιών ανάθεσης δημοσίων συμβάσεων, απαιτείται να είναι εγγεγραμμένοι σε αντίστοιχα επαγγελματικά ή εμπορικά μητρώα.

Οι εγκατεστημένοι στην Ελλάδα οικονομικοί φορείς απαιτείται να είναι εγγεγραμμένοι στο Βιοτεχνικό ή Εμπορικό ή Βιομηχανικό Επιμελητήριο ή στο Μητρώο Κατασκευαστών Αμυντικού Υλικού.

2.2.5 Οικονομική και χρηματοοικονομική επάρκεια[15]

Όσον αφορά στην οικονομική και χρηματοοικονομική επάρκεια για την παρούσα διαδικασία σύναψης σύμβασης, οι οικονομικοί φορείς οι οποίοι συμμετέχουν στο διαγωνισμό για τα είδη που περιγράφονται στους κάτωθι πίνακες, απαιτείται να διαθέτουν, συναρτήσει της ημερομηνίας σύστασής τους, μέσο γενικό ετήσιο κύκλο εργασιών των τριών (3) τελευταίων ετών ήτοι των ετών 2018, 2019 και 2020, ως αναγράφεται για το κάθε είδος ξεχωριστά στους προαναφερθέντες πίνακες:

ΚΕΦΑΛΑΙΟ Β **ΜΕΡΟΣ ΙΙ: Επιχειρησιακός Εξοπλισμός Κ.Ε.Α./Λ.Σ.-ΕΛ.ΑΚΤ.**		
2.1 - 2.2 - 2.3 - 2.4	Φορέας Αντιβαλλιστικών Πλακών με ελαφριά Θωράκιση και παρελκόμενα	#75.000,00€#
	Αντιβαλλιστικές Πλάκες	
	Βαλλιστικό Κράνος Επιπέδου «IIIA»	
	Σωσίβιο Φορέα	
2.5.1 - 2.5.2	Διόπτρα Νυχτερινής Όρασης	#800.000,00€#
	Διόπτρα Νυχτερινής Όρασης (διαιρούμενη)	

ΚΕΦΑΛΑΙΟ Γ **ΜΕΡΟΣ Ι: Επιχειρησιακός Εξοπλισμός Υ.ΣΥ.Δ./Λ.Σ.-ΕΛ.ΑΚΤ.**		
01	**Στεγανή Στολή Επιφανείας – Έρευνας και Διάσωσης**	#25.000,00€#

[15] Πρβλ άρθρο 75 παρ. 3 ν. 4412/2016.

ΚΕΦΑΛΑΙΟ Δ **Σύγχρονα αλεξίσφαιρα γιλέκα μετά παρελκομένων**		
01 – 02 – 03 – 04	**Αλεξίσφαιρο γιλέκο με παρελκόμενα**	#2.000.000,00€#
	Φορέας (ύφασμα) βαλλιστικών πλακών γιλέκου «εσωτερικού τύπου»	
	Πρόσθετες αντιβαλλιστικές πλάκες	
	Πνευστό απάρτιο	

ΚΕΦΑΛΑΙΟ Ε **Ιματισμός πληρωμάτων πλοίων & στελεχών Λ.Σ.-ΕΛ.ΑΚΤ.,**		
ΕΙΔΟΣ 1	Στολές Εργασίας – Επιχειρήσεων (Χιτώνιο μπλε επιχειρήσεων - Παντελόνι μπλε επιχειρήσεων - Καπέλο μπλε τύπου τζόκεϋ Λ.Σ.)	#45.000,00€#
ΕΙΔΟΣ 4	Πουλόβερ μπλε τύπου V/wooly pooly	#35.000,00€#
ΕΙΔΟΣ 5	Επενδύτες Ισχυρού Ψύχους βραχείς	#100.000,00€#
ΕΙΔΟΣ 6	Άρβυλα μαύρα αδιάβροχα	#95.000,00€#

2.2.6 Τεχνική και επαγγελματική ικανότητα

Όσον αφορά στην τεχνική και επαγγελματική ικανότητα για την παρούσα διαδικασία σύναψης σύμβασης, οι οικονομικοί φορείς, οι οποίοι συμμετέχουν στο διαγωνισμό για το σύνολο των υπό προμήθεια ειδών του Κεφαλαίου Δ (Σύγχρονα αλεξίσφαιρα γιλέκα μετά παρελκομένων), απαιτείται κατά τη διάρκεια των τριών (03) τελευταίων ετών ήτοι των ετών 2018, 2019 και 2020, να έχουν εκτελέσει συμβάσεις προμήθειας των συγκεκριμένων ειδών συνολικής αξίας ίσης ή μεγαλύτερης του 80% της προϋπολογισθείσας δαπάνης άνευ Φ.Π.Α.

2.2.7 Στήριξη στην ικανότητα τρίτων

Οι οικονομικοί φορείς μπορούν, όσον αφορά τα κριτήρια της οικονομικής και χρηματοοικονομικής επάρκειας (του άρθρου 2.2.5) και τα σχετικά με την τεχνική και επαγγελματική ικανότητα (του άρθρου 2.2.6), να στηρίζονται στις ικανότητες άλλων φορέων, ασχέτως της νομικής φύσης των δεσμών τους με αυτούς[16]. Στην περίπτωση αυτή, αποδεικνύουν ότι θα έχουν στη διάθεσή τους αναγκαίους πόρους, με την προσκόμιση της σχετικής δέσμευσης των φορέων στην ικανότητα των οποίων στηρίζονται.

Όταν οι οικονομικοί φορείς στηρίζονται στις ικανότητες άλλων φορέων όσον αφορά τα κριτήρια που σχετίζονται με την απαιτούμενη με τη διακήρυξη οικονομική και χρηματοοικονομική επάρκεια, οι εν λόγω οικονομικοί φορείς και αυτοί στους οποίους στηρίζονται είναι από κοινού υπεύθυνοι για την εκτέλεση της σύμβασης.

[16] **Πρβλ άρθρο 78 παρ.1 του ν. 4412/2016. Δύνανται, επίσης, να στηρίζονται και στις ικανότητες του/ των υπεργολάβων, στους οποίους προτίθενται να αναθέσουν την εκτέλεση τμήματος/ τμημάτων της υπό ανάθεσης σύμβασης**

Υπό τους ίδιους όρους οι ενώσεις οικονομικών φορέων μπορούν να στηρίζονται στις ικανότητες των συμμετεχόντων στην ένωση ή άλλων φορέων.

2.2.8 Κανόνες απόδειξης ποιοτικής επιλογής

2.2.8.1 Προκαταρκτική απόδειξη κατά την υποβολή προσφορών

Προς προκαταρκτική απόδειξη ότι οι προσφέροντες οικονομικοί φορείς: α) δεν βρίσκονται σε μία από τις καταστάσεις του άρθρου 2.2.3 και β) πληρούν τα σχετικά κριτήρια επιλογής των άρθρων 2.2.4, 2.2.5, 2.2.6 και 2.2.7 της παρούσης, προσκομίζουν κατά την υποβολή της προσφοράς τους **ως δικαιολογητικό συμμετοχής**, το προβλεπόμενο από το άρθρο 79 παρ. 1 και 3 του Ν. 4412/2016 Ευρωπαϊκό Ενιαίο Έγγραφο Σύμβασης (ΕΕΕΣ), σύμφωνα με το επισυναπτόμενο στην παρούσα Παράρτημα Β', το οποίο αποτελεί ενημερωμένη υπεύθυνη δήλωση, με τις συνέπειες του Ν. 1599/1986. Το ΕΕΕΣ[17] καταρτίζεται βάσει του τυποποιημένου εντύπου του Παραρτήματος 2 του Κανονισμού (ΕΕ) 2016/7 και συμπληρώνεται από τους προσφέροντες οικονομικούς φορείς σύμφωνα με τις οδηγίες του Παραρτήματος 1[18].

Το Ευρωπαϊκό Ενιαίο Έγγραφο Σύμβασης (ΕΕΕΣ) του άρθρου 79 του Ν.4412/2016 μπορεί να υπογράφεται έως δέκα (10) ημέρες πριν την καταληκτική ημερομηνία υποβολής των προσφορών.

Σε όλες τις περιπτώσεις, όπου περισσότερα από ένα φυσικά πρόσωπα είναι μέλη του διοικητικού, διευθυντικού ή εποπτικού οργάνου ενός οικονομικού φορέα ή έχουν εξουσία εκπροσώπησης, λήψης αποφάσεων ή ελέγχου σε αυτό, υποβάλλεται ένα Ευρωπαϊκό Ενιαίο Έγγραφο Σύμβασης (ΕΕΕΣ), το οποίο υπογράφεται, από κάθε ένα από τα ως άνω πρόσωπα. Η υποχρέωση δήλωσης, αφορά όλα τα φυσικά πρόσωπα που αναφέρονται στο τελευταίο εδάφιο της παρ. 1 του άρθρου 73 του ν. 4412/2016, ανά περίπτωση.

Ωστόσο, κατά την υποβολή του Ευρωπαϊκού Ενιαίου Εγγράφου Σύμβασης (ΕΕΕΣ) του άρθρου 79 του ν.4412/2016, είναι δυνατή, με μόνη την υπογραφή του κατά περίπτωση εκπροσώπου του οικονομικού φορέα η προκαταρκτική απόδειξη των λόγων αποκλεισμού που αναφέρονται στο άρθρο 2.2.3.1 της παρούσα διακήρυξης, για το σύνολο των φυσικών προσώπων που είναι μέλη του διοικητικού, διευθυντικού ή εποπτικού οργάνου του ή έχουν εξουσία εκπροσώπησης, λήψης αποφάσεων ή ελέγχου σε αυτόν.[19]

Ως εκπρόσωπος του οικονομικού φορέα νοείται ο νόμιμος εκπρόσωπος αυτού, όπως προκύπτει από το ισχύον καταστατικό ή το πρακτικό εκπροσώπησής του κατά το χρόνο υποβολής της προσφοράς ή το αρμοδίως εξουσιοδοτημένο φυσικό πρόσωπο να εκπροσωπεί τον οικονομικό φορέα για διαδικασίες σύναψης συμβάσεων ή για συγκεκριμένη διαδικασία σύναψης σύμβασης.

Στην περίπτωση υποβολής προσφοράς από ένωση οικονομικών φορέων, το Ευρωπαϊκό Ενιαίο Έγγραφο Σύμβασης (ΕΕΕΣ), υποβάλλεται χωριστά από κάθε μέλος της ένωσης.

2.2.8.2 Αποδεικτικά μέσα

Α. Το δικαίωμα συμμετοχής των οικονομικών φορέων και οι όροι και προϋποθέσεις συμμετοχής τους, όπως ορίζονται στα άρθρα 2.2.1 έως 2.2.7, κρίνονται κατά την υποβολή της προσφοράς, κατά την υποβολή των

[17] Το ΕΕΕΣ περιλαμβάνει τα ακόλουθα Μέρη: Μέρος Ι Πληροφορίες σχετικά με τη διαδικασία σύναψης σύμβασης και την αναθέτουσα αρχή, Μέρος ΙΙ Πληροφορίες σχετικά με τον οικονομικό φορέα, Μέρος ΙΙΙ Κριτήρια αποκλεισμού, Μέρος IV Κριτήρια Επιλογής, .., Μέρος VI Τελικές δηλώσεις.

[18] Από τις 2-5-2019, παρέχεται η νέα ηλεκτρονική υπηρεσία Promitheus ESPDint (https://espdint.eprocurement.gov.gr/) που προσφέρει τη δυνατότητα ηλεκτρονικής σύνταξης και διαχείρισης του Ευρωπαϊκού Ενιαίου Εγγράφου Σύμβασης (ΕΕΕΣ). Μπορείτε να δείτε τη σχετική ανακοίνωση στη Διαδικτυακή Πύλη του ΕΣΗΔΗΣ www.promitheus.gov.gr Πρβλ και το Διορθωτικό (Επίσημη Εφημερίδα της Ευρωπαϊκής Ένωσης L 17/65 της 23ης Ιανουαρίου 2018) στον Εκτελεστικό Κανονισμό (ΕΕ) 2016/7 για την καθιέρωση του τυποποιημένου εντύπου για το Ευρωπαϊκό Ενιαίο Έγγραφο Προμήθειας , με το οποίο επιλύθηκαν τα σχετικά ζητήματα ορολογίας που υπήρχαν στο αρχικό επίσημο ελληνικό κείμενο του Εκτελεστικού Κανονισμού, Μπορείτε να δείτε το σχετικό Διορθωτικό στην ακόλουθη διαδρομή https://eur-lex.europa.eu/legal-content/EL/TXT/HTML/?uri=CELEX:32016R0007R(01)&from=EL

[19] Επισημαίνεται ότι η ανωτέρω δυνατότητα εναπόκειται στη διακριτική ευχέρεια του οικονομικού φορέα. Εξακολουθεί να υφίσταται η δυνατότητα να υπογράφεται το ΕΕΕΣ από το σύνολο των φυσικών προσώπων που αναφέρονται στα τελευταία δύο εδάφια του άρθρου 73 παρ. 1 του ν. 4412/2016, όπως τροποποιήθηκαν με το άρθρο 107 περ. 7 του ν. 4497/2017.

δικαιολογητικών της παρούσας παραγράφου και κατά τη σύναψη της σύμβασης στις περιπτώσεις του άρθρου 105 παρ. 3 περ. γ του Ν. 4412/2016.

Στην περίπτωση που προσφέρων οικονομικός φορέας ή ένωση αυτών στηρίζεται στις ικανότητες άλλων φορέων, σύμφωνα με το άρθρο 2.2.7 της παρούσας, οι φορείς στην ικανότητα των οποίων στηρίζεται υποχρεούνται στην υποβολή των δικαιολογητικών που αποδεικνύουν ότι δεν συντρέχουν οι λόγοι αποκλεισμού του άρθρου 2.2.3 της παρούσας και ότι πληρούν τα σχετικά κριτήρια επιλογής κατά περίπτωση (άρθρα 2.2.5, 2.2.6 και 2.2.7).

Ο οικονομικός φορέας υποχρεούται να αντικαταστήσει έναν φορέα στην ικανότητα του οποίου στηρίζεται, εφόσον ο τελευταίος δεν πληροί το σχετικό κριτήριο επιλογής ή για τον οποίο συντρέχουν λόγοι αποκλεισμού των παραγράφων 2.2.3.1, 2.2.3.2 και 2.2.3.3.

Οι οικονομικοί φορείς δεν υποχρεούνται να υποβάλλουν δικαιολογητικά ή άλλα αποδεικτικά στοιχεία, αν και στο μέτρο που η αναθέτουσα αρχή έχει τη δυνατότητα να λαμβάνει τα πιστοποιητικά ή τις συναφείς πληροφορίες απευθείας μέσω πρόσβασης σε εθνική βάση δεδομένων σε οποιοδήποτε κράτος - μέλος της Ένωσης, η οποία διατίθεται δωρεάν, όπως εθνικό μητρώο συμβάσεων, εικονικό φάκελο επιχείρησης, ηλεκτρονικό σύστημα αποθήκευσης εγγράφων ή σύστημα προεπιλογής. Η δήλωση για την πρόσβαση σε εθνική βάση δεδομένων εμπεριέχεται στο Ευρωπαϊκό Ενιαίο Έγγραφο Σύμβασης (ΕΕΕΣ).

Οι οικονομικοί φορείς δεν υποχρεούνται να υποβάλουν δικαιολογητικά, όταν η αναθέτουσα αρχή που έχει αναθέσει τη σύμβαση διαθέτει ήδη τα ως άνω δικαιολογητικά και αυτά εξακολουθούν να ισχύουν.

Επισημαίνεται ότι γίνονται αποδεκτές:

- **οι ένορκες βεβαιώσεις που αναφέρονται στην παρούσα Διακήρυξη, εφόσον έχουν συνταχθεί έως τρεις (3) μήνες πριν από την υποβολή τους,**
- **οι υπεύθυνες δηλώσεις, εφόσον έχουν συνταχθεί μετά την κοινοποίηση της πρόσκλησης για την υποβολή των δικαιολογητικών[20]. Σημειώνεται ότι δεν απαιτείται θεώρηση του γνησίου της υπογραφής τους.**

Β.1. Για την απόδειξη της μη συνδρομής των λόγων αποκλεισμού του άρθρου 2.2.3 οι προσφέροντες οικονομικοί φορείς προσκομίζουν αντίστοιχα τα παρακάτω δικαιολογητικά[21]:

α. για την παράγραφο 2.2.3.1 απόσπασμα του σχετικού μητρώου, όπως του ποινικού μητρώου ή, ελλείψει αυτού, ισοδύναμο έγγραφο που εκδίδεται από αρμόδια δικαστική ή διοικητική αρχή του κράτους-μέλους ή της

[20] Πρβ. παράγραφο 12 άρθρου 80 του ν.4412/2016, όπως αυτή προστέθηκε με το άρθρο 43 παρ. 7, περ. α, υποπερίπτωση αδ' του ν. 4605/2019.

[21] Σχετικά με την κατάργηση της υποχρέωσης υποβολής πρωτοτύπων ή επικυρωμένων αντιγράφων εγγράφων σε διαγωνισμούς δημοσίων συμβάσεων διευκρινίζονται τα εξής:
1. Απλά αντίγραφα δημοσίων εγγράφων:
Γίνονται υποχρεωτικά αποδεκτά ευκρινή φωτοαντίγραφα των πρωτοτύπων ή των ακριβών αντιγράφων των δημοσίων εγγράφων, που έχουν εκδοθεί από τις υπηρεσίες και τους φορείς της περίπτωσης α' της παρ. 2 του άρθρου 1 του νόμου 4250/2014. Σημειωτέον ότι η παραπάνω ρύθμιση δεν καταλαμβάνει τα συμβολαιογραφικά έγγραφα (λ.χ. πληρεξούσια, ένορκες βεβαιώσεις κ.ο.κ.), για τα οποία συνεχίζει να υφίσταται η υποχρέωση υποβολής κεκυρωμένων αντιγράφων.
2. Απλά αντίγραφα αλλοδαπών δημοσίων εγγράφων:
Επίσης, γίνονται αποδεκτά ευκρινή φωτοαντίγραφα από αντίγραφα εγγράφων που έχουν εκδοθεί από αλλοδαπές αρχές, υπό την προϋπόθεση ότι αυτά είναι νομίμως επικυρωμένα από την αρμόδια αρχή της χώρας αυτής, και έχουν επικυρωθεί από δικηγόρο, σύμφωνα με τα οριζόμενα στο άρθρο 36 παρ. 2 β) του Κώδικα Δικηγόρων (Ν4194/2013). Σημειώνεται ότι δεν θίγονται και εξακολουθούν να ισχύουν, οι απαιτήσεις υποβολής δημοσίων εγγράφων με συγκεκριμένη επισημείωση (APOSTILLE), οι οποίες απορρέουν από διεθνείς συμβάσεις της χώρας (Σύμβαση της Χάγης) ή άλλες διακρατικές συμφωνίες (βλ. και σημείο 6.2.)
3. Απλά αντίγραφα ιδιωτικών εγγράφων:
Γίνονται υποχρεωτικά αποδεκτά ευκρινή φωτοαντίγραφα από αντίγραφα ιδιωτικών εγγράφων τα οποία έχουν επικυρωθεί από δικηγόρο, σύμφωνα με τα οριζόμενα στο άρθρο 36 παρ. 2 β) του Κώδικα Δικηγόρων (Ν 4194/2013), καθώς και ευκρινή φωτοαντίγραφα από τα πρωτότυπα όσων ιδιωτικών εγγράφων φέρουν θεώρηση από υπηρεσίες και φορείς της περίπτωσης α' της παρ. 2 του άρθρου 1 του νόμου 4250/2014.
4. Πρωτότυπα έγγραφα και επικυρωμένα αντίγραφα
Γίνονται υποχρεωτικά αποδεκτά και πρωτότυπα ή νομίμως επικυρωμένα αντίγραφα των δικαιολογητικών εγγράφων, εφόσον υποβληθούν από τους διαγωνιζόμενους.

χώρας καταγωγής ή της χώρας όπου είναι εγκατεστημένος ο οικονομικός φορέας, από το οποίο προκύπτει ότι πληρούνται αυτές οι προϋποθέσεις που να έχει εκδοθεί έως τρεις (3) μήνες πριν από την υποβολή του.

Η υποχρέωση προσκόμισης του ως άνω αποσπάσματος αφορά και στα μέλη του διοικητικού, διευθυντικού ή εποπτικού οργάνου του εν λόγω οικονομικού φορέα ή στα πρόσωπα **που έχουν εξουσία εκπροσώπησης**, λήψης αποφάσεων ή ελέγχου σε αυτό κατά τα ειδικότερα αναφερόμενα στην ως άνω παράγραφο 2.2.3.1,

β. για τις παραγράφους 2.2.3.2[22] και 2.2.3.3[23] περίπτωση β΄ πιστοποιητικό που εκδίδεται από την αρμόδια αρχή του οικείου κράτους - μέλους ή χώρας, που να είναι εν ισχύ κατά το χρόνο υποβολής του, άλλως, στην περίπτωση που δεν αναφέρεται σε αυτό χρόνος ισχύος, που να έχει εκδοθεί έως τρεις (3) μήνες πριν από την υποβολή του. Παράλληλα, απαιτείται επιπλέον η υποβολή υπεύθυνης δήλωσης του προσωρινού αναδόχου αναφορικά με τους οργανισμούς κοινωνικής ασφάλισης (στην περίπτωση που ο προσωρινός ανάδοχος έχει την εγκατάστασή του στην Ελλάδα αφορά Οργανισμούς κύριας και επικουρικής ασφάλισης) στους οποίους οφείλει να καταβάλει εισφορές. Η υπεύθυνη δήλωση υπογράφεται ηλεκτρονικά και δεν χρειάζεται θεώρηση του γνησίου της υπογραφής. Το ως άνω δικαιολογητικό υποβάλλεται ηλεκτρονικά μέσω του συστήματος σε μορφή αρχείου .pdf.

Ειδικά για τις περιπτώσεις της παραγράφου 2.2.3.2 α., πέραν του ως άνω πιστοποιητικού, υποβάλλεται υπεύθυνη δήλωση του προσφέροντος ότι δεν έχει εκδοθεί δικαστική ή διοικητική απόφαση με τελεσίδικη και δεσμευτική ισχύ για την αθέτηση των υποχρεώσεών του όσον αφορά στην καταβολή φόρων ή εισφορών κοινωνικής ασφάλισης.

Για τους οικονομικούς φορείς που είναι εγκατεστημένοι στην Ελλάδα, τα πιστοποιητικά ότι δεν τελούν υπό πτώχευση, πτωχευτικό συμβιβασμό ή υπό αναγκαστική διαχείριση ή ότι δεν έχουν υπαχθεί σε διαδικασία εξυγίανσης, εκδίδονται από το αρμόδιο Πρωτοδικείο της έδρας του οικονομικού φορέα. Το πιστοποιητικό ότι το νομικό πρόσωπο δεν έχει τεθεί υπό εκκαθάριση με δικαστική απόφαση εκδίδεται από το οικείο Πρωτοδικείο της έδρας του οικονομικού φορέα, το δε πιστοποιητικό ότι δεν έχει τεθεί υπό εκκαθάριση με απόφαση των εταίρων εκδίδεται από το Γ.Ε.Μ.Η., σύμφωνα με τις κείμενες διατάξεις, ως κάθε φορά ισχύουν. Τα φυσικά πρόσωπα (ατομικές επιχειρήσεις) δεν προσκομίζουν πιστοποιητικό περί μη θέσεως σε εκκαθάριση.

Η μη αναστολή των επιχειρηματικών δραστηριοτήτων του οικονομικού φορέα, για τους εγκατεστημένους στην Ελλάδα οικονομικούς φορείς αποδεικνύεται μέσω της ηλεκτρονικής πλατφόρμας της Ανεξάρτητης Αρχής Δημοσίων Εσόδων[24].

Εάν τα ως άνω πιστοποιητικά ασφαλιστικής και φορολογικής ενημερότητας έχουν εκδοθεί προ της κοινοποίησης της πρόσκλησης στον προσωρινό ανάδοχο, μπορούν να υποβληθούν, στην περίπτωση που εξακολουθούν να ισχύουν κατά το χρόνο υποβολής τους. Σε περίπτωση που δεν ορίζεται χρόνος ισχύος, τα ως άνω πιστοποιητικά γίνονται δεκτά εφόσον έχουν εκδοθεί έως τρεις (3) μήνες πριν από την υποβολή τους. Οι οικονομικοί φορείς πρέπει να μεριμνούν να αποκτούν εγκαίρως πιστοποιητικά τα οποία να καλύπτουν και τον χρόνο υποβολής της προσφοράς, σύμφωνα με τα ειδικότερα οριζόμενα στο άρθρο 104 του Ν.4412/2016, προκειμένου να τα υποβάλουν, εφόσον αναδειχθούν προσωρινοί ανάδοχοι.

γ. για τις περιπτώσεις του άρθρου 2.2.3.2γ της παρούσας, πιστοποιητικό από τη Διεύθυνση Προγραμματισμού και Συντονισμού της Επιθεώρησης Εργασιακών Σχέσεων, που να έχει εκδοθεί έως τρεις (3) μήνες πριν από την υποβολή του, από το οποίο να προκύπτουν οι πράξεις επιβολής προστίμου που έχουν εκδοθεί σε βάρος του οικονομικού φορέα σε χρονικό διάστημα δύο (2) ετών πριν από την ημερομηνία λήξης της προθεσμίας υποβολής προσφοράς. Μέχρι να καταστεί εφικτή η έκδοση του ανωτέρω πιστοποιητικού, αυτό αντικαθίσταται

[22] Λαμβανομένου υπόψη του σύντομου, σε πολλές περιπτώσεις, χρόνου ισχύος των πιστοποιητικών φορολογικής και ασφαλιστικής ενημερότητας που εκδίδονται από τους ημεδαπούς φορείς, οι οικονομικοί φορείς μεριμνούν να αποκτούν εγκαίρως πιστοποιητικά, τα οποία να καλύπτουν και τον χρόνο υποβολής της προσφοράς, σύμφωνα με τα ειδικότερα οριζόμενα στο άρθρο 104 του ν. 4412/2016, προκειμένου να τα υποβάλουν, εφόσον αναδειχθούν προσωρινοί ανάδοχοι. Τα εν λόγω πιστοποιητικά υποβάλλονται μαζί με τα υπόλοιπα αποδεικτικά μέσα του άρθρου 22 από τον προσωρινό ανάδοχο, μέσω της λειτουργικότητας της «Επικοινωνίας» του υποσυστήματος.

[23] Εφόσον η αναθέτουσα αρχή την επιλέξει ως λόγο αποκλεισμού.

[24] Με εκτύπωση της καρτέλας "Στοιχεία Μητρώου/ Επιχείρησης", όπως αυτά εμφανίζονται στο taxisnet.

από υπεύθυνη δήλωση του οικονομικού φορέα, χωρίς να απαιτείται επίσημη δήλωση του ΣΕΠΕ σχετικά με την έκδοση του πιστοποιητικού.

Αν το κράτος-μέλος ή η εν λόγω χώρα δεν εκδίδει τέτοιου είδους έγγραφα ή πιστοποιητικά ή όπου τα έγγραφα ή τα πιστοποιητικά αυτά δεν καλύπτουν όλες τις περιπτώσεις που αναφέρονται στην παράγραφο 2.2.3.1, στις περιπτώσεις α και β της παραγράφου 2.2.3.2 και στην περίπτωση β΄ της παραγράφου 2.2.3.3, τα έγγραφα ή τα πιστοποιητικά μπορεί να αντικαθίστανται από ένορκη βεβαίωση ή, στα κράτη - μέλη ή στις χώρες όπου δεν προβλέπεται ένορκη βεβαίωση, από υπεύθυνη δήλωση του ενδιαφερομένου ενώπιον αρμόδιας δικαστικής ή διοικητικής αρχής, συμβολαιογράφου ή αρμόδιου επαγγελματικού ή εμπορικού οργανισμού του κράτους - μέλους ή της χώρας καταγωγής ή της χώρας όπου είναι εγκατεστημένος ο οικονομικός φορέας.

Οι αρμόδιες δημόσιες αρχές παρέχουν, όπου κρίνεται αναγκαίο, επίσημη δήλωση στην οποία αναφέρεται ότι δεν εκδίδονται τα έγγραφα ή τα πιστοποιητικά της παρούσας παραγράφου ή ότι τα έγγραφα αυτά δεν καλύπτουν όλες τις περιπτώσεις που αναφέρονται στην παράγραφο 2.2.3.1, στις περιπτώσεις α και β της παραγράφου 2.2.3.2 και στην περίπτωση β΄ της παραγράφου 2.2.3.3. Οι επίσημες δηλώσεις καθίστανται διαθέσιμες μέσω του επιγραμμικού αποθετηρίου πιστοποιητικών (e-Certis) του άρθρου 81 του ν. 4412/2016.

δ. Για τις λοιπές περιπτώσεις της παραγράφου 2.2.3.3 υπεύθυνη δήλωση του προσφέροντος οικονομικού φορέα ότι δεν συντρέχουν στο πρόσωπό του οι οριζόμενοι στην παράγραφο λόγοι αποκλεισμού.

ε. για την παράγραφο 2.2.3.4, δικαιολογητικά ονομαστικοποίησης των μετοχών[25], εφόσον ο προσωρινός ανάδοχος είναι ανώνυμη εταιρεία. [Εξαιρούνται της υποχρέωσης αυτής οι εταιρείες που είναι εισηγμένες στο Χρηματιστήριο της χώρας εγκατάστασής τους και υποβάλλουν περί τούτου υπεύθυνη δήλωση του νόμιμου εκπροσώπου τους]:

Ειδικότερα ο προσωρινός ανάδοχος υποβάλλει πιστοποιητικό αρμόδιας αρχής του κράτους της έδρας, από το οποίο να προκύπτει ότι οι μετοχές είναι ονομαστικές, το οποίο να έχει εκδοθεί έως τριάντα (30) εργάσιμες ημέρες πριν από την υποβολή του, καθώς και αναλυτική κατάσταση με τα στοιχεία των μετόχων της εταιρείας και τον αριθμό των μετοχών κάθε μετόχου (μετοχολόγιο), όπως τα στοιχεία αυτά είναι καταχωρημένα στο βιβλίο μετόχων της εταιρείας, το πολύ τριάντα εργάσιμες ημέρες πριν από την ημέρα υποβολής της προσφοράς.

Εάν ο προσωρινός ανάδοχος είναι αλλοδαπή ανώνυμη εταιρεία, και εφόσον έχει, κατά το δίκαιο της έδρας της, ονομαστικές μετοχές προσκομίζει πιστοποιητικό αρμόδιας αρχής του κράτους της έδρας, από το οποίο να προκύπτει ότι οι μετοχές είναι ονομαστικές, αναλυτική κατάσταση μετόχων, με αριθμό των μετοχών του κάθε μετόχου, όπως τα στοιχεία αυτά είναι καταχωρημένα στο βιβλίο μετόχων της εταιρείας με ημερομηνία το πολύ τριάντα (30) εργάσιμες ημέρες πριν την υποβολή της προσφοράς ή κάθε άλλο στοιχείο από το οποίο να προκύπτει η ονομαστικοποίηση μέχρι φυσικού προσώπου των μετοχών, που έχει συντελεστεί τις τελευταίες τριάντα (30) εργάσιμες ημέρες πριν την υποβολή της προσφοράς.

Σε διαφορετική περίπτωση, δηλαδή εφόσον κατά το δίκαιο της χώρας στην οποία έχει την έδρα της δεν έχει ονομαστικές μετοχές, υποβάλλει βεβαίωση περί μη υποχρέωσης ονομαστικοποίησης των μετοχών από αρμόδια αρχή, εφόσον υπάρχει σχετική πρόβλεψη, διαφορετικά προσκομίζει υπεύθυνη δήλωση του διαγωνιζόμενου, έγκυρη και ενημερωμένη κατάσταση μετόχων που κατέχουν τουλάχιστον 1% των μετοχών και αν δεν τηρείται τέτοια κατάσταση, σχετική κατάσταση μετόχων (με 1%), σύμφωνα με την τελευταία Γενική Συνέλευση, αν οι μέτοχοι αυτοί είναι γνωστοί στην εταιρεία. Αν δεν προσκομισθεί κατάσταση κατά τα ανωτέρω, η εταιρεία αιτιολογεί τους λόγους που οι μέτοχοι αυτοί δεν της είναι γνωστοί.

Η αναθέτουσα αρχή δεν υπεισέρχεται στην κρίση της ως άνω αιτιολογίας. Δύναται, ωστόσο, να αποδείξει τη δυνατότητα υποβολής της κατάστασης μετόχων, και μόνο στην περίπτωση αυτή η εταιρεία αποκλείεται από την παρούσα διαδικασία.

[25] Πρβλ. άρθρο 8 Ν. 3310/2005 και π.δ. 82/1996.

Περαιτέρω, πριν την υπογραφή της σύμβασης υποβάλλεται η υπεύθυνη δήλωση της κοινής απόφασης των Υπουργών Ανάπτυξης και Επικρατείας 20977/23-8-2007 (Β' 1673) «Δικαιολογητικά για την τήρηση των μητρώων του Ν. 3310/2005 όπως τροποποιήθηκε με το Ν. 3414/2005», και

στ. για την παράγραφο 2.2.3.8 υπεύθυνη δήλωση του προσφέροντος οικονομικού φορέα ότι δεν έχει εκδοθεί σε βάρος του απόφαση αποκλεισμού, σύμφωνα με το άρθρο 74 του Ν. 4412/2016.

Β.2. Για την απόδειξη της απαίτησης του άρθρου 2.2.4 (απόδειξη καταλληλότητας για την άσκηση επαγγελματικής δραστηριότητας) προσκομίζουν πιστοποιητικό/ βεβαίωση του οικείου επαγγελματικού ή εμπορικού μητρώου του κράτους εγκατάστασης. Οι οικονομικοί φορείς που είναι εγκατεστημένοι σε κράτος μέλος της Ευρωπαϊκής Ένωσης προσκομίζουν πιστοποιητικό/βεβαίωση του αντίστοιχου επαγγελματικού ή εμπορικού μητρώου του Παραρτήματος XI του Προσαρτήματος Α΄ του Ν. 4412/2016, με το οποίο πιστοποιείται αφενός η εγγραφή τους σε αυτό και αφετέρου το ειδικό επάγγελμά τους. Στην περίπτωση που χώρα δεν τηρεί τέτοιο μητρώο, το έγγραφο ή το πιστοποιητικό μπορεί να αντικαθίσταται από ένορκη βεβαίωση ή, στα κράτη - μέλη ή στις χώρες όπου δεν προβλέπεται ένορκη βεβαίωση, από υπεύθυνη δήλωση του ενδιαφερομένου ενώπιον αρμόδιας δικαστικής ή διοικητικής αρχής, συμβολαιογράφου ή αρμόδιου επαγγελματικού ή εμπορικού οργανισμού της χώρας καταγωγής ή της χώρας όπου είναι εγκατεστημένος ο οικονομικός φορέας ότι δεν τηρείται τέτοιο μητρώο και ότι ασκεί τη δραστηριότητα που απαιτείται για την εκτέλεση του αντικειμένου της υπό ανάθεση σύμβασης.

Οι εγκατεστημένοι στην Ελλάδα οικονομικοί φορείς προσκομίζουν βεβαίωση εγγραφής στο Βιοτεχνικό ή Εμπορικό ή Βιομηχανικό Επιμελητήριο ή στο Μητρώο Κατασκευαστών Αμυντικού Υλικού.

Επισημαίνεται ότι, τα δικαιολογητικά που αφορούν στην απόδειξη της απαίτησης του άρθρου 2.2.4 (απόδειξη καταλληλότητας για την άσκηση επαγγελματικής δραστηριότητας) γίνονται αποδεκτά, εφόσον έχουν εκδοθεί έως τριάντα (30) εργάσιμες ημέρες πριν από την υποβολή τους, εκτός αν, σύμφωνα με τις ειδικότερες διατάξεις αυτών, φέρουν συγκεκριμένο χρόνο ισχύος.

Β.3. Για την απόδειξη της οικονομικής και χρηματοοικονομικής επάρκειας του άρθρου 2.2.5 οι οικονομικοί φορείς προσκομίζουν οικονομικές καταστάσεις ή αποσπάσματα οικονομικών καταστάσεων της τελευταίας τριετίας, στην περίπτωση που η δημοσίευση των οικονομικών καταστάσεων απαιτείται από τη νομοθεσία της χώρας όπου είναι εγκατεστημένος ο οικονομικός φορέας.

Εάν ο οικονομικός φορέας, για βάσιμο λόγο, δεν είναι σε θέση να προσκομίσει τα ανωτέρω δικαιολογητικά, μπορεί να αποδεικνύει την οικονομική και χρηματοοικονομική του επάρκεια με οποιοδήποτε άλλο κατάλληλο έγγραφο (π.χ. Δηλώσεις Ε3 και Ε5).

Εάν η επιχείρηση λειτουργεί για χρόνο μικρότερο της τριετίας θα υποβάλει οικονομικές καταστάσεις για όσο χρόνο λειτουργεί.

Β.4. Για την απόδειξη της τεχνικής επάρκειας, οι οικονομικοί φορείς, απαιτείται να προσκομίσουν κατάλογο των κυριότερων παραδόσεων, με αναφορά του αντίστοιχου ποσού, της ημερομηνίας και του δημόσιου ή ιδιωτικού παραλήπτη, ο δε κατάλογος αυτός θα συνοδεύεται από πιστοποιητικό - βεβαίωση ορθής εκτέλεσης αυτών.

Β.5. Για την απόδειξη της νόμιμης εκπροσώπησης, στις περιπτώσεις που ο οικονομικός φορέας είναι νομικό πρόσωπο και υποχρεούται, κατά την κείμενη νομοθεσία, να δηλώνει την εκπροσώπηση και τις μεταβολές της σε αρμόδια αρχή (π.χ. Γ.Ε.Μ.Η.), προσκομίζει σχετικό πιστοποιητικό ισχύουσας εκπροσώπησης, το οποίο πρέπει να έχει εκδοθεί έως τριάντα (30) εργάσιμες ημέρες πριν από την υποβολή του. Στις λοιπές περιπτώσεις τα κατά περίπτωση νομιμοποιητικά έγγραφα σύστασης και νόμιμης εκπροσώπησης (όπως καταστατικά, πιστοποιητικά μεταβολών, αντίστοιχα ΦΕΚ, συγκρότηση Δ.Σ. σε σώμα, σε περίπτωση Α.Ε., κλπ., ανάλογα με τη νομική μορφή του οικονομικού φορέα), συνοδευόμενα από υπεύθυνη δήλωση του νόμιμου εκπροσώπου ότι εξακολουθούν να ισχύουν κατά την υποβολή τους.

Για την απόδειξη της νόμιμης σύστασης και των μεταβολών του νομικού προσώπου, εφόσον αυτή προκύπτει από πιστοποιητικό αρμόδιας αρχής (π.χ. γενικό πιστοποιητικό του Γ.Ε.Μ.Η.), αρκεί η υποβολή αυτού, εφόσον έχει εκδοθεί έως τρεις (3) μήνες πριν από την υποβολή του. Στις λοιπές περιπτώσεις τα κατά περίπτωση

νομιμοποιητικά έγγραφα νόμιμης σύστασης και μεταβολών (όπως καταστατικά, πιστοποιητικά μεταβολών, αντίστοιχα ΦΕΚ, κλπ., ανάλογα με τη νομική μορφή του οικονομικού φορέα), συνοδευόμενα από υπεύθυνη δήλωση του νόμιμου εκπροσώπου ότι εξακολουθούν να ισχύουν κατά την υποβολή τους.

Οι αλλοδαποί οικονομικοί φορείς προσκομίζουν τα προβλεπόμενα, κατά τη νομοθεσία της χώρας εγκατάστασης, αποδεικτικά έγγραφα, και εφόσον δεν προβλέπονται, υπεύθυνη δήλωση του νόμιμου εκπροσώπου, από την οποία αποδεικνύονται τα ανωτέρω ως προς τη νόμιμη σύσταση, μεταβολές και εκπροσώπηση του οικονομικού φορέα.

Οι ως άνω υπεύθυνες δηλώσεις γίνονται αποδεκτές, εφόσον έχουν συνταχθεί μετά την κοινοποίηση της πρόσκλησης για την υποβολή των δικαιολογητικών.

Από τα ανωτέρω έγγραφα πρέπει να προκύπτουν η νόμιμη σύσταση του οικονομικού φορέα, όλες οι σχετικές τροποποιήσεις των καταστατικών, το/τα πρόσωπο/α που δεσμεύει/ουν νόμιμα την εταιρία κατά την ημερομηνία διενέργειας του διαγωνισμού (νόμιμος εκπρόσωπος, δικαίωμα υπογραφής κλπ.), τυχόν τρίτοι, στους οποίους έχει χορηγηθεί εξουσία εκπροσώπησης, καθώς και η θητεία του/των ή/και των μελών του οργάνου διοίκησης/ νόμιμου εκπροσώπου.

Β.5. Οι οικονομικοί φορείς που είναι εγγεγραμμένοι σε επίσημους καταλόγους που προβλέπονται από τις εκάστοτε ισχύουσες εθνικές διατάξεις ή διαθέτουν πιστοποίηση από οργανισμούς πιστοποίησης που συμμορφώνονται με τα ευρωπαϊκά πρότυπα πιστοποίησης, κατά την έννοια του Παραρτήματος VII του Προσαρτήματος Α΄ του Ν. 4412/2016, μπορούν να προσκομίζουν στις αναθέτουσες αρχές πιστοποιητικό εγγραφής εκδιδόμενο από την αρμόδια αρχή ή το πιστοποιητικό που εκδίδεται από τον αρμόδιο οργανισμό πιστοποίησης.

Στα πιστοποιητικά αυτά αναφέρονται τα δικαιολογητικά βάσει των οποίων έγινε η εγγραφή των εν λόγω οικονομικών φορέων στον επίσημο κατάλογο ή η πιστοποίηση και η κατάταξη στον εν λόγω κατάλογο.

Η πιστοποιούμενη εγγραφή στους επίσημους καταλόγους από τους αρμόδιους οργανισμούς ή το πιστοποιητικό, που εκδίδεται από τον οργανισμό πιστοποίησης, συνιστά τεκμήριο καταλληλότητας όσον αφορά τις απαιτήσεις ποιοτικής επιλογής, τις οποίες καλύπτει ο επίσημος κατάλογος ή το πιστοποιητικό.

Οι οικονομικοί φορείς που είναι εγγεγραμμένοι σε επίσημους καταλόγους απαλλάσσονται από την υποχρέωση υποβολής των δικαιολογητικών που αναφέρονται στο πιστοποιητικό εγγραφής τους.

Β.6. Οι ενώσεις οικονομικών φορέων που υποβάλλουν κοινή προσφορά, υποβάλλουν τα παραπάνω κατά περίπτωση δικαιολογητικά, για κάθε οικονομικό φορέα που συμμετέχει στην ένωση, σύμφωνα με τα ειδικότερα προβλεπόμενα στο άρθρο 19 παρ. 2 του Ν. 4412/2016.

Β.7. Στην περίπτωση που οικονομικός φορέας επιθυμεί να στηριχθεί στις ικανότητες άλλων φορέων, σύμφωνα με το άρθρο 2.2.7 για την απόδειξη ότι θα έχει στη διάθεσή του τους αναγκαίους πόρους, καθώς και στην περίπτωση που ο ανάδοχος προτίθεται να αναθέσει υπό μορφή υπεργολαβίας σε τρίτους τμήμα(τα) της σύμβασης, προσκομίζει είτε ιδιωτικό συμφωνητικό μεταξύ των μερών είτε σχετική υπεύθυνη δήλωση ηλεκτρονικά υπογεγραμμένη από τον τρίτο, η οποία θα φέρει ημερομηνία εντός των τελευταίων τριάντα ημερολογιακών ημερών προ της καταληκτικής ημερομηνίας υποβολής των προσφορών και στην οποία δεν απαιτείται βεβαίωση του γνησίου της υπογραφής (αρ. 3 Ν. 4250/2014) στην οποία θα δηλώνεται κατά περίπτωση ότι θα παράσχουν στον συμμετέχοντα οικονομικό φορέα τους αναγκαίους πόρους για τη συμμετοχή στο συγκεκριμένο διαγωνισμό καθώς και το(α) τμήμα(τα) της σύμβασης, το(α) οποίο(α) ο ανάδοχος προτίθεται να αναθέσει υπό μορφή υπεργολαβίας σε τρίτους. Το ως άνω δικαιολογητικό υποβάλλεται ηλεκτρονικά μέσω του συστήματος σε μορφή αρχείου .pdf.

2.3 Κριτήρια Ανάθεσης

Κριτήριο ανάθεσης

Κριτήριο ανάθεσης της Σύμβασης είναι η **πλέον συμφέρουσα από οικονομική άποψη προσφορά αποκλειστικά βάσει τιμής**.

2.4 Κατάρτιση - Περιεχόμενο Προσφορών

2.4.1 Γενικοί όροι υποβολής προσφορών

Οι προσφορές υποβάλλονται με βάση τις απαιτήσεις που ορίζονται στο Παράρτημα Α' της Διακήρυξης, είτε για το σύνολο των ειδών είτε τμηματικά για οποιοδήποτε από τα υπό προμήθεια Είδη, όπως αυτά περιγράφονται αναλυτικά στους Πίνακες υπό προμήθεια ειδών της παρούσας καθώς και στο Παράρτημα Α' (Τεχνικές Προδιαγραφές) της διακήρυξης.

Δεν επιτρέπονται εναλλακτικές προσφορές.

Η ένωση οικονομικών φορέων υποβάλλει κοινή προσφορά, η οποία υπογράφεται υποχρεωτικά ηλεκτρονικά είτε από όλους τους οικονομικούς φορείς που αποτελούν την ένωση, είτε από εκπρόσωπό τους νομίμως εξουσιοδοτημένο. Στην προσφορά, απαραιτήτως πρέπει να προσδιορίζεται η έκταση και το είδος της συμμετοχής του (συμπεριλαμβανομένης της κατανομής αμοιβής μεταξύ τους) κάθε μέλους της ένωσης, καθώς και ο εκπρόσωπος/συντονιστής αυτής.

2.4.2 Χρόνος και Τρόπος υποβολής προσφορών

2.4.2.1 Οι προσφορές υποβάλλονται από τους ενδιαφερόμενους ηλεκτρονικά, μέσω της διαδικτυακής πύλης www.promitheus.gov.gr του Ε.Σ.Η.ΔΗ.Σ., μέχρι την καταληκτική ημερομηνία και ώρα που ορίζει η παρούσα διακήρυξη (άρθρο 1.5), **στην Ελληνική Γλώσσα**[26], σε ηλεκτρονικό φάκελο, σύμφωνα με τα αναφερόμενα στο Ν.4412/2016, ιδίως άρθρα 36 και 37 και στην αριθ. 56902/215/2017 (Β' 1924) Απόφαση του Υπουργού Οικονομίας και Ανάπτυξης «Τεχνικές λεπτομέρειες και διαδικασίες λειτουργίας του Εθνικού Συστήματος Ηλεκτρονικών Δημοσίων Συμβάσεων (Ε.Σ.Η.ΔΗ.Σ.)».

Για τη συμμετοχή στο διαγωνισμό οι ενδιαφερόμενοι οικονομικοί φορείς απαιτείται να διαθέτουν εγκεκριμένη προηγμένη ηλεκτρονική υπογραφή ή προηγμένη ηλεκτρονική υπογραφή που υποστηρίζεται από εγκεκριμένο πιστοποιητικό το οποίο χορηγήθηκε από έναν εγκεκριμένο πάροχο υπηρεσιών πιστοποίησης, ο οποίος περιλαμβάνεται στον κατάλογο εμπίστευσης που προβλέπεται στην απόφαση 2009/767/ΕΚ και σύμφωνα με τα οριζόμενα στο Κανονισμό (ΕΕ) 910/2014 και τις διατάξεις της Υ.Α. 56902/215 «Τεχνικές λεπτομέρειες και διαδικασίες λειτουργίας του Εθνικού Συστήματος Ηλεκτρονικών Δημοσίων Συμβάσεων (Ε.Σ.Η.ΔΗ.Σ)», και να εγγραφούν στο ηλεκτρονικό σύστημα (ΕΣΗΔΗΣ - Διαδικτυακή πύλη www.promitheus.gov.gr) ακολουθώντας την διαδικασία εγγραφής του άρθρου 5 της ίδιας Υ.Α.

Επισημαίνεται ότι, σύμφωνα με το άρθρο 92 παρ. 7 του ν.4412/2016 όπως έχει τροποποιηθεί και ισχύει, **οι αλλοδαποί οικονομικοί φορείς δεν έχουν την υποχρέωση να υπογράφουν τα δικαιολογητικά της παρούσας με χρήση προηγμένης ηλεκτρονικής υπογραφής,** αλλά μπορεί να τα αυθεντικοποιούν με οποιονδήποτε άλλον πρόσφορο τρόπο, **εφόσον στη χώρα προέλευσής τους δεν είναι υποχρεωτική η χρήση προηγμένης ψηφιακής υπογραφής σε διαδικασίες σύναψης δημοσίων συμβάσεων.** Στις περιπτώσεις αυτές η προσφορά ή η αίτηση συμμετοχής συνοδεύεται με υπεύθυνη δήλωση στην οποία δηλώνεται ότι στη χώρα προέλευσης δεν προβλέπεται η χρήση προηγμένης ψηφιακής υπογραφής ή ότι στη χώρα προέλευσης δεν είναι υποχρεωτική η χρήση προηγμένης ψηφιακής υπογραφής για τη συμμετοχή σε διαδικασίες σύναψης δημοσίων συμβάσεων. Η

26 Ενημερωτικά και τεχνικά φυλλάδια με ειδικό τεχνικό περιεχόμενο μπορούν να υποβάλλονται είτε στην ελληνική είτε στην αγγλική γλώσσα, χωρίς να συνοδεύονται από μετάφραση στην ελληνική.
Κάθε μορφής επικοινωνία με την αναθέτουσα αρχή, καθώς και μεταξύ αυτής και του αναδόχου, θα γίνονται υποχρεωτικά στην ελληνική γλώσσα.

υπεύθυνη δήλωση του προηγούμενου εδαφίου φέρει υπογραφή έως και δέκα (10) ημέρες πριν την καταληκτική ημερομηνία υποβολής των προσφορών ή των αιτήσεων συμμετοχής.

2.4.2.2 Ο χρόνος υποβολής της προσφοράς και οποιαδήποτε ηλεκτρονική επικοινωνία μέσω του συστήματος βεβαιώνεται αυτόματα από το σύστημα με υπηρεσίες χρονοσήμανσης, σύμφωνα με τα οριζόμενα στο άρθρο 37 του Ν. 4412/2016 και στο άρθρο 9 της ως άνω Υπουργικής Απόφασης.

Μετά την παρέλευση της καταληκτικής ημερομηνίας και ώρας, δεν υπάρχει η δυνατότητα υποβολής προσφοράς στο Σύστημα. Σε περιπτώσεις τεχνικής αδυναμίας λειτουργίας του Ε.Σ.Η.ΔΗ.Σ., η αναθέτουσα αρχή θα ρυθμίσει τα της συνέχειας του διαγωνισμού με σχετική ανακοίνωσή της.

2.4.2.3 Οι οικονομικοί φορείς υποβάλλουν με την προσφορά τους τα ακόλουθα:

α. έναν (υπο)φάκελο με την ένδειξη «Δικαιολογητικά Συμμετοχής-Τεχνική Προσφορά» στον οποίο περιλαμβάνονται τα κατά περίπτωση απαιτούμενα δικαιολογητικά και η τεχνική προσφορά σύμφωνα με τις διατάξεις της κείμενης νομοθεσίας και την παρούσα

και

β. έναν (υπο)φάκελο με την ένδειξη «Οικονομική Προσφορά» στον οποίο περιλαμβάνεται η οικονομική προσφορά του οικονομικού φορέα και τα κατά περίπτωση απαιτούμενα δικαιολογητικά.

Από τον προσφέροντα σημαίνονται με χρήση του σχετικού πεδίου του συστήματος τα στοιχεία εκείνα της προσφοράς του που έχουν εμπιστευτικό χαρακτήρα, σύμφωνα με τα οριζόμενα στο άρθρο 21 του Ν. 4412/16. Εφόσον ένας οικονομικός φορέας χαρακτηρίζει πληροφορίες ως εμπιστευτικές, λόγω ύπαρξης τεχνικού ή εμπορικού απορρήτου, στη σχετική δήλωσή του αναφέρει ρητά όλες τις σχετικές διατάξεις νόμου ή διοικητικές πράξεις που επιβάλλουν την εμπιστευτικότητα της συγκεκριμένης πληροφορίας. Σε περίπτωση που η αιτιολόγηση του οικονομικού φορέα κριθεί ως ανεπαρκής από το αποφαινόμενο όργανο κατόπιν γνωμοδότησης του αρμόδιου οργάνου, θα ζητείται η συγκατάθεση του οικονομικού φορέα περί αποχαρακτηρισμού της εμπιστευτικότητας για όσα δικαιολογητικά/λοιπά στοιχεία προσφοράς δεν τεκμηριώνεται αυτή, ειδάλλως η προσφορά θα απορρίπτεται.

Δεν χαρακτηρίζονται ως εμπιστευτικές πληροφορίες σχετικά με τις τιμές μονάδος, τις προσφερόμενες ποσότητες, την οικονομική προσφορά και τα στοιχεία της τεχνικής προσφοράς που χρησιμοποιούνται για την αξιολόγησή της.

2.4.2.4 Οι οικονομικοί φορείς συντάσσουν την τεχνική και οικονομική τους προσφορά συμπληρώνοντας τις αντίστοιχες ειδικές ηλεκτρονικές φόρμες του συστήματος. Στην συνέχεια το σύστημα παράγει τα σχετικά ηλεκτρονικά αρχεία τα οποία υπογράφονται ηλεκτρονικά και υποβάλλονται από τον προσφέροντα. Τα στοιχεία που περιλαμβάνονται στην ειδική ηλεκτρονική φόρμα του συστήματος και του παραγόμενου ηλεκτρονικού αρχείου .pdf (το οποίο θα υπογραφεί ηλεκτρονικά) πρέπει να ταυτίζονται. Σε αντίθετη περίπτωση το σύστημα παράγει σχετικό μήνυμα και ο προσφέρων καλείται να παράγει εκ νέου το ηλεκτρονικό αρχείο .pdf]

2.4.2.5 Ο χρήστης - οικονομικός φορέας υποβάλλει τους ανωτέρω (υπο)φακέλους μέσω του Συστήματος, όπως περιγράφεται παρακάτω:

Τα στοιχεία και δικαιολογητικά για τη συμμετοχή του οικονομικού φορέα στη διαδικασία υποβάλλονται από αυτόν ηλεκτρονικά σε μορφή αρχείων τύπου .pdf και εφόσον έχουν συνταχθεί/ παραχθεί από τον ίδιο, φέρουν εγκεκριμένη προηγμένη ηλεκτρονική υπογραφή ή προηγμένη ηλεκτρονική υπογραφή με χρήση εγκεκριμένων πιστοποιητικών, χωρίς να απαιτείται θεώρηση γνησίου της υπογραφής, με την επιφύλαξη των αναφερθέντων στην τελευταία υποπαράγραφο της παραγράφου 2.4.2.1 του παρόντος για τους αλλοδαπούς οικονομικούς φορείς.

Από το Σύστημα εκδίδεται ηλεκτρονική απόδειξη υποβολής προσφοράς, η όποια αποστέλλεται στον οικονομικό φορέα με μήνυμα ηλεκτρονικού ταχυδρομείου.

Στις περιπτώσεις που με την προσφορά υποβάλλονται ιδιωτικά έγγραφα, αυτά γίνονται αποδεκτά είτε κατά τα προβλεπόμενα στις διατάξεις του Ν. 4250/2014 (Α’ 94), είτε και σε απλή φωτοτυπία, εφόσον συνυποβάλλεται

υπεύθυνη δήλωση, στην οποία βεβαιώνεται η ακρίβειά τους και η οποία φέρει υπογραφή μετά την έναρξη της διαδικασίας σύναψης της παρούσας σύμβασης.

Εντός τριών (03) εργασίμων ημερών από την ηλεκτρονική υποβολή των ως άνω στοιχείων και δικαιολογητικών προσκομίζονται υποχρεωτικά από τον οικονομικό φορέα στην αναθέτουσα αρχή, σε έντυπη μορφή και σε σφραγισμένο φάκελο, τα στοιχεία της ηλεκτρονικής προσφοράς τα οποία απαιτείται να προσκομισθούν σε πρωτότυπη μορφή σύμφωνα με τις διατάξεις του άρθρου 11 παρ. 2 του ν. 2690/1999 «Κώδικας Διοικητικής Διαδικασίας», όπως τροποποιήθηκε με τις διατάξεις του άρθρου 1 παρ. 2 του ν. 4250/2014. Τέτοια στοιχεία και δικαιολογητικά είναι, **ενδεικτικά,** η εγγυητική επιστολή συμμετοχής, τα πρωτότυπα έγγραφα τα οποία έχουν εκδοθεί από ιδιωτικούς φορείς και δεν φέρουν επικύρωση από δικηγόρο, καθώς και τα έγγραφα που φέρουν τη Σφραγίδα της Χάγης (Apostille). **Δεν προσκομίζονται σε έντυπη μορφή** στοιχεία και δικαιολογητικά τα οποία φέρουν ηλεκτρονική υπογραφή, τα ΦΕΚ, τα τεχνικά φυλλάδια και όσα προβλέπεται από το Ν. 4250/2014 ότι οι φορείς υποχρεούνται να αποδέχονται σε αντίγραφα των πρωτοτύπων.

Ο σφραγισμένος φάκελος, πρέπει απαραίτητα να φέρει την επωνυμία και τη διεύθυνση καθώς και τον αριθμό τηλεφώνου, φαξ και την διεύθυνση ηλεκτρονικού ταχυδρομείου του διαγωνιζομένου [σε περίπτωση Ένωσης/Κοινοπραξίας πρέπει να αναγράφονται τα στοιχεία αυτά για όλα τα μέλη της], καθώς επίσης και τις ενδείξεις:

Διακήρυξη ..../2021

ΦΑΚΕΛΟΣ ΠΡΟΣΦΟΡΑΣ ΓΙΑ ΤΟ ΔΙΑΓΩΝΙΣΜΟ με τίτλο «Προμήθεια ιματισμού και εξοπλισμού για τα στελέχη του Λιμενικού Σώματος – Ελληνικής Ακτοφυλακής»

(Συμπληρώνεται από τον ανάδοχο ανάλογα με το είδος/η για το οποίο συμμετέχει)

ΑΝΑΘΕΤΟΥΣΑ ΑΡΧΗ:

Υπουργείο Ναυτιλίας και Νησιωτικής Πολιτικής/Γενική Διεύθυνση Οικονομικών Υπηρεσιών/ Διεύθυνση Προμηθειών και Εποπτείας Αποθηκών/Τμήμα 2ο Υλοποίησης Προμηθειών Τακτικών Διαγωνισμών

ΗΜΕΡΟΜΗΝΙΑ ΥΠΟΒΟΛΗΣ ΠΡΟΣΦΟΡΑΣ : ____/_____/2021

Συστημικός Αριθμός διαγωνισμού:……..

(Συμπληρώνεται από τον ανάδοχο ανάλογα με το είδος για το οποίο συμμετέχει)

ΚΑΤΑΛΗΚΤΙΚΗ ΗΜΕΡΟΜΗΝΙΑ ΥΠΟΒΟΛΗΣ ΠΡΟΣΦΟΡΩΝ: ……./……../2021

«Να μην ανοιχθεί από την ταχυδρομική υπηρεσία ή τη γραμματεία»

Δεν πρέπει, να χρησιμοποιηθούν αυτοκόλλητοι φάκελοι, οι οποίοι είναι δυνατόν να αποσφραγισθούν και να επανασφραγισθούν χωρίς να αφήσουν ίχνη.

Τυχόν σφραγισμένοι φάκελοι να αναγράφουν επί αυτών αν τυχόν αφορούν δικαιολογητικά συμμετοχής ή στοιχεία τεχνικής προσφοράς ή στοιχεία οικονομικής προσφοράς ή δικαιολογητικά κατακύρωσης.

Η αναθέτουσα αρχή μπορεί να ζητεί από προσφέροντες και υποψήφιους σε οποιοδήποτε χρονικό σημείο κατά την διάρκεια της διαδικασίας, να υποβάλλουν σε έντυπη μορφή και σε εύλογη προθεσμία όλα ή ορισμένα δικαιολογητικά και στοιχεία που έχουν υποβάλει ηλεκτρονικά, όταν αυτό απαιτείται για την ορθή διεξαγωγή της διαδικασίας.

2.4.3 Περιεχόμενα Φακέλου «Δικαιολογητικά Συμμετοχής - Τεχνική Προσφορά»

2.4.3.1 Δικαιολογητικά Συμμετοχής

Τα στοιχεία και δικαιολογητικά για την συμμετοχή των προσφερόντων στη διαγωνιστική διαδικασία περιλαμβάνουν: **Α) το Ευρωπαϊκό Ενιαίο Έγγραφο Σύμβασης (ΕΕΕΣ)**, όπως προβλέπεται στην παρ. 1 και 3 του

άρθρου 79 του Ν. 4412/2016 και **Β) την εγγύηση συμμετοχής**, όπως προβλέπεται στο άρθρο 72 του Ν.4412/2016 και τα άρθρα 2.1.5 και 2.2.2 αντίστοιχα της παρούσας διακήρυξης.

Γ)Για τη διευκόλυνση της Επιτροπής Διενέργειας των Διαδικασιών Σύναψης Δημοσίων Συμβάσεων οι συμμετέχοντες, μαζί με τα λοιπά δικαιολογητικά συμμετοχής στο διαγωνισμό **υποχρεωτικά θα πρέπει να υποβάλλουν ηλεκτρονικά μέσω Ε.Σ.Η.ΔΗ.Σ., και Αίτηση Συμμετοχής στο Διαγωνισμό, με μορφή επιστολής ηλεκτρονικά υπογεγραμμένη** από τον προσφέροντα, στην οποία θα αναγράφουν τα ακόλουθα στοιχεία:

α. την αναθέτουσα αρχή στην οποία απευθύνεται (ήτοι Υπουργείο Ναυτιλίας και Νησιωτικής Πολιτικής/Γενική Διεύθυνση Οικονομικών Υπηρεσιών/Διεύθυνση Προμηθειών και Εποπτείας Αποθηκών/Τμήμα 2ο Υλοποίησης προμηθειών Τακτικών Διαγωνισμών).

β. την πλήρη επωνυμία, τον Α.Φ.Μ., τη διεύθυνση καθώς και τον αριθμό τηλεφώνου, φαξ και την διεύθυνση ηλεκτρονικού ταχυδρομείου του οικονομικού φορέα που συμμετέχει στο διαγωνισμό (σε περίπτωση αντιπροσώπευσης αναφέρονται τα στοιχεία του αντιπροσωπευόμενου). Σε περίπτωση Ένωσης/Κοινοπραξίας πρέπει να αναγράφονται τα ανωτέρω στοιχεία για όλα τα μέλη της.

γ. τα στοιχεία της σχετικής διακήρυξης (Αριθμός Διακήρυξης, Τίτλος αυτής όπως αναγράφεται στο εξώφυλλό της και Αριθμός του συστημικού διαγωνισμού για τον οποίο υποβάλλεται προσφορά).

δ. ότι η προσφορά ισχύει και δεσμεύει τον προσφέροντα για διάστημα δώδεκα (12) μηνών από την επόμενη της διενέργειας της διαδικασίας ανάθεσης.

ε. ότι έλαβαν γνώση και αποδέχονται ανεπιφύλακτα όλους τους όρους της παρούσας διακήρυξης (συμπεριλαμβανομένης τυχόν άσκησης του δικαιώματος προαίρεσης) και πληρούν όλα τα κριτήρια συμμετοχής.

στ. ότι δεν αποκλείστηκαν τελεσίδικα από διαγωνισμούς για προμήθειες του Δημοσίου, με απόφαση της Γενικής Γραμματείας Εμπορίου του Υπουργείου Οικονομίας και Ανάπτυξης ούτε κηρύχθηκαν έκπτωτοι με τελεσίδικη απόφαση από συμβάσεις άλλης Δημόσιας Υπηρεσίας ή Ν.Π.Δ.Δ., Ν.Π.Ι.Δ. ή Α.Ε. του Δημοσίου Τομέα γιατί δεν εκπλήρωσαν τις συμβατικές τους υποχρεώσεις,

ζ. το/τα είδος/είδη για το/τα οποίο/α υποβάλλεται η προσφορά.

η. εάν για τη συμμετοχή στο διαγωνισμό ο συμμετέχων στηρίζεται στις ικανότητες τρίτων φορέων και αναφορά της επωνυμίας αυτών.

θ. εάν προτίθεται να αναθέσει οποιοδήποτε τμήμα της σύμβασης σε τρίτους υπό μορφή υπεργολαβίας και αναφορά της επωνυμίας αυτών και το αντίστοιχο ποσοστό επί του συνόλου της σύμβασης.

ι. το χρόνο ισχύος της εγγυητικής επιστολής συμμετοχής.

Οι προσφέροντες συμπληρώνουν το σχετικό πρότυπο ΕΕΕΣ, το οποίο έχει αναρτηθεί, σε μορφή αρχείων τύπου XML και PDF, στη διαδικτυακή πύλη www.promitheus.gov.gr του Ε.Σ.Η.ΔΗ.Σ. και αποτελεί αναπόσπαστο τμήμα της διακήρυξης (Παράρτημα Β')[27].

[27] Ο υποψήφιος οικονομικός φορέας προκειμένου να διαμορφώσει το Ευρωπαϊκό Ενιαίο Έγγραφο Σύμβασης (ΕΕΕΣ) θα πρέπει να ακολουθήσει τα ακόλουθα βήματα:
α) Λήψη και αποθήκευση στον Η/Υ του αρχείου «Ευρωπαϊκό Ενιαίο Έγγραφο Σύμβασης (ΕΕΕΣ)», το οποίο υπάρχει αναρτημένο σε μορφή .xml στο ΕΣΗΔΗΣ μαζί με τα άλλα συνημμένα αρχεία της παρούσας προκήρυξης.
β) Μετάβαση στην ιστοσελίδα https://ec.europa.eu/growth/tools-databases/espd/filter?lang=el.
γ) Επιλογή «Οικονομικός Φορέας» και στη συνέχεια «Εισαγωγή ΕΕΕΠ».
δ) Τηλεφόρτωση του συγκεκριμένου ΕΕΕΣ του διαγωνισμού που «κατέβασε» από το ΕΣΗΔΗΣ (σύμφωνα με το βήμα α)
ε) Συμπλήρωση και επιλογή ηλεκτρονικά των πεδίων που έχουν καθοριστεί από την Αναθέτουσα Αρχή, καθώς και των πεδίων με την ημερομηνία και τον τόπο σύνταξης. Αν είναι εφικτό, ηλεκτρονική υπογραφή του εγγράφου στο κατάλληλο σημείο.
στ) Επιλογή «Εκτύπωση». Το αρχείο εμφανίζεται σε εκτυπώσιμη μορφή και είναι πλέον δυνατή η εκτύπωσή του με χρήση κάποιου προγράμματος εκτυπωτή σε μορφή .pdf. Σε περιβάλλον MicrosoftWindows, το ΕΕΕΣ μπορεί να εκτυπωθεί ως αρχείο PDF μέσω του φυλλομετρητή Chrome (έχει ήδη ενσωματωμένη λειτουργία εκτύπωσης PDF). Διαφορετικά, μπορεί να χρησιμοποιηθεί οποιοδήποτε πρόγραμμα δημιουργίας αρχείων PDF που διατίθεται δωρεάν στο διαδίκτυο. Σε περιβάλλον MacOSX ή Linux, το ΕΕΕΣ μπορεί να εκτυπωθεί από κάθε φυλλομετρητή.
ζ) Ηλεκτρονική υπογραφή του αρχείου .pdf που εκτυπώθηκε (ακόμη και εάν έχει υπογραφεί ηλεκτρονικά στην ιστοσελίδα).

Το εν λόγω πρότυπο υποβάλλεται **σε μορφή αρχείου .pdf, ηλεκτρονικά υπογεγραμμένο από τον προσφέροντα**.

*** Στην περίπτωση που ο προσφέρων είναι νομικό πρόσωπο, το ως άνω Ευρωπαϊκό Ενιαίο Έγγραφο Σύμβασης (ΕΕΕΣ) πρέπει να υπογράφεται από πρόσωπο που έχει την εξουσία να εκπροσωπεί και να δεσμεύει την εταιρεία.**

Παράλληλα, σε περίπτωση που ο προσφέρων είναι νομικό πρόσωπο θα πρέπει να υποβάλλουν Ευρωπαϊκό Ενιαίο Έγγραφο Σύμβασης (ΕΕΕΣ) σύμφωνα με το Παράρτημα Β' της παρούσας στο οποίο θα δηλώνουν τη μη έκδοση τελεσίδικης καταδικαστικής απόφασης για τα αδικήματα που αναφέρονται ανωτέρω όλα τα φυσικά πρόσωπα που εκπροσωπούν την εταιρεία. Διευκρινίζεται ότι σε περίπτωση που περισσότερα πρόσωπα, σύμφωνα με τα παραπάνω έχουν υποχρέωση υπογραφής του ΕΕΕΣ, υπογράφουν στο Μέρος VI Τελικές δηλώσεις του ίδιου (και όχι διαφορετικού για κάθε υπογράφοντα) ΕΕΕΣ. Ειδικότερα, το ως άνω Ευρωπαϊκό Ενιαίο Έγγραφο Σύμβασης (ΕΕΕΣ) θα πρέπει να αφορά την ποινική κατάσταση των κατωτέρω προσώπων όχι δε την εταιρεία αυτή καθ' εαυτή καθώς η ελληνική έννομη τάξη προϋποθέτει ανθρώπινη συμπεριφορά για την τέλεση ποινικού αδικήματος και ως εκ τούτου το νομικό πρόσωπο δεν δύναται να έχει ποινική ευθύνη. Τέτοια ευθύνη έχουν μόνο τα φυσικά πρόσωπα που διοικούν και εκπροσωπούν το νομικό πρόσωπο. Συγκεκριμένα, το Ευρωπαϊκό Ενιαίο Έγγραφο Σύμβασης (ΕΕΕΣ) περί μη καταδίκης με τελεσίδικη απόφαση για κάποιο από τα ανωτέρω αναλυτικά αναφερόμενα αδικήματα υποβάλλουν:
α)όλοι οι Διαχειριστές όταν το νομικό πρόσωπο είναι Ο.Ε και Ε.Ε,
β) όλοι οι Διαχειριστές όταν το νομικό πρόσωπο είναι Ε.Π.Ε., Μονοπρόσωπη Ε.Π.Ε., Ι.Κ.Ε. ή Μονοπρόσωπη Ι.Κ.Ε.,
γ) ο Πρόεδρος του Δ.Σ., **όλα** τα μέλη του Δ.Σ. και **όλοι** οι Διευθύνοντες Σύμβουλοι όταν το νομικό πρόσωπο είναι Α.Ε. και
δ) σε κάθε άλλη περίπτωση νομικού προσώπου **όλοι** οι νόμιμοι εκπρόσωποί του.

* Όταν ο προσφέρων είναι **συνεταιρισμός** το ως άνω ΕΕΕΣ, υποβάλλεται από τον Πρόεδρο του Δ.Σ. του συνεταιρισμού.

* Όταν ο προσφέρων είναι **ένωση προμηθευτών – κοινοπραξία**, το ως άνω ΕΕΕΣ, θα πρέπει να υποβάλλεται **από κάθε μέλος** που συμμετέχει στην Ένωση ή Κοινοπραξία σύμφωνα με τα ανωτέρω αναφερόμενα.
*** Όταν ο οικονομικός φορέας στηρίζεται στις ικανότητες άλλων φορέων, ασχέτως της νομικής φύσης των δεσμών του με αυτούς σύμφωνα με το άρθρο 78 του Ν. 4412/2016 (Α' 147), το ΕΕΕΣ περιέχει επίσης τις περιγραφόμενες στην παρούσα πληροφορίες όσον αφορά τους φορείς αυτούς. Σε αυτή την περίπτωση, καθώς και σε περίπτωση που ο οικονομικός φορέας θα αναθέσει τμήμα της σύμβασης υπό μορφή υπεργολαβίας σε τρίτους, επισυνάπτει χωριστό/α έντυπο/α ΕΕΕΣ, σύμφωνα με τα ανωτέρω, ηλεκτρονικά υπογεγραμμένο/α από τον/τους οικονομικό/ούς φορέα/εις που θα παράσχει/ουν στήριξη ή/και τον/ους υπεργολάβο/ους (βλ. και άρθρο 131 παρ. 7 ν. 4412/2016).**

Σημειώνεται ωστόσο ότι κατά την υποβολή του Ευρωπαϊκού Ενιαίου Εγγράφου Σύμβασης (ΕΕΕΣ) του άρθρου 79 του ν.4412/2016, είναι δυνατή με μόνη την υπογραφή του κατά περίπτωση εκπροσώπου του οικονομικού φορέα η προκαταρκτική απόδειξη των λόγων αποκλεισμού που αναφέρονται στο άρθρο 2.2.3.1 της παρούσας διακήρυξης, για το σύνολο των φυσικών προσώπων που είναι μέλη του διοικητικού, διευθυντικού ή εποπτικού οργάνου του ή έχουν εξουσία εκπροσώπησης, λήψης αποφάσεων ή ελέγχου σε αυτόν. Ως εκπρόσωπος του οικονομικού φορέα για την παραπάνω εδαφίου, νοείται ο νόμιμος εκπρόσωπος αυτού, όπως προκύπτει από το ισχύον καταστατικό ή το πρακτικό εκπροσώπησής του κατά το χρόνο υποβολής της προσφοράς ή αίτησης συμμετοχής ή το αρμοδίως εξουσιοδοτημένο φυσικό πρόσωπο να εκπροσωπεί τον οικονομικό φορέα για διαδικασίες σύναψης συμβάσεων ή για συγκεκριμένη διαδικασία σύναψης σύμβασης.

Το Ευρωπαϊκό Ενιαίο Έγγραφο Σύμβασης (ΕΕΕΣ) του άρθρου 79 του Ν.4412/2016 μπορεί να υπογράφεται έως δέκα (10) ημέρες πριν την καταληκτική ημερομηνία υποβολής των προσφορών.

η) Υποβολή του αρχείου ΕΕΕΣ σε μορφή .pdf (ηλεκτρονικά υπογεγραμμένο) στο φάκελο της προσφοράς του μαζί με τα υπόλοιπα δικαιολογητικά συμμετοχής.

Η **εγγυητική επιστολή συμμετοχής** συντάσσεται σύμφωνα με το Υπόδειγμα Α' του Παραρτήματος Γ' της παρούσας διακήρυξης και προσκομίζεται σε έντυπη μορφή (πρωτότυπο) εντός τριών (03) εργασίμων ημερών από την ηλεκτρονική υποβολή. Επισημαίνεται ότι η εν λόγω υποχρέωση δεν ισχύει για τις εγγυήσεις ηλεκτρονικής έκδοσης (π.χ. εγγυήσεις του Τ.Μ.Ε.Δ.Ε.).

Οι ενώσεις οικονομικών φορέων που υποβάλλουν κοινή προσφορά, υποβάλλουν το ΕΕΕΣ για κάθε οικονομικό φορέα που συμμετέχει στην ένωση.

2.4.3.2 Τεχνική προσφορά

Η τεχνική προσφορά θα πρέπει να καλύπτει όλες τις απαιτήσεις και τις προδιαγραφές που έχουν τεθεί από την αναθέτουσα αρχή με το Παράρτημα Α' (Τεχνικές Προδιαγραφές) της Διακήρυξης, περιγράφοντας ακριβώς πώς οι συγκεκριμένες απαιτήσεις και προδιαγραφές πληρούνται. Περιλαμβάνει ιδίως τα έγγραφα και δικαιολογητικά, βάσει των οποίων θα αξιολογηθεί η καταλληλότητα των προσφερόμενων ειδών, με βάση το κριτήριο ανάθεσης, σύμφωνα με τα αναλυτικώς αναφερόμενα στο ως άνω Παράρτημα.

Οι οικονομικοί φορείς αναφέρουν το τμήμα της σύμβασης που προτίθενται να αναθέσουν υπό μορφή υπεργολαβίας σε τρίτους, καθώς και τους υπεργολάβους που προτείνουν.

Στην Τεχνική Προσφορά, με ποινή απόρριψης, δεν θα γίνεται καμία αναφορά σε οικονομικά μεγέθη - στοιχεία τα οποία αναφέρονται μόνο στην οικονομική προσφορά.

2.4.4 Περιεχόμενα Φακέλου «Οικονομική Προσφορά» / Τρόπος σύνταξης και υποβολής οικονομικών προσφορών

Η Οικονομική Προσφορά συντάσσεται με βάση το αναγραφόμενο στην παρούσα κριτήριο ανάθεσης όπως ορίζεται κατωτέρω:

Η τιμή κάθε υπό προμήθεια Είδους δίνεται σε ευρώ ανά μονάδα (τεμάχιο), συμπεριλαμβανομένων των όποιων κρατήσεων υπέρ τρίτων και κάθε είδους δαπανών για παράδοση του είδους ΕΛΕΥΘΕΡΟΥ στον τόπο και με τον τρόπο που προβλέπεται στα έγγραφα της σύμβασης.

Η Οικονομική Προσφορά υποβάλλεται ηλεκτρονικά **επί ποινή απορρίψεως** στον (υπό) φάκελο «Οικονομική Προσφορά». Η οικονομική προσφορά συντάσσεται συμπληρώνοντας την αντίστοιχη ειδική ηλεκτρονική φόρμα του συστήματος. Στη συνέχεια το σύστημα παράγει σχετικό ηλεκτρονικό αρχείο, σε μορφή pdf, **το οποίο υπογράφεται ηλεκτρονικά και υποβάλλεται από τον προσφέροντα.** Τα στοιχεία που περιλαμβάνονται στην ειδική ηλεκτρονική φόρμα του συστήματος και του παραγόμενου ηλεκτρονικά υπογεγραμμένου ηλεκτρονικού αρχείου πρέπει να ταυτίζονται. Σε αντίθετη περίπτωση το σύστημα παράγει σχετικό μήνυμα και ο προσφέρων καλείται να παράγει εκ νέου το ηλεκτρονικό αρχείο pdf.

Στην τιμή περιλαμβάνονται οι υπέρ τρίτων κρατήσεις [όπως αυτές αναγράφονται στις Γενικές Πληροφορίες της παρούσας], ως και κάθε άλλη επιβάρυνση, σύμφωνα με την κείμενη νομοθεσία, **μη συμπεριλαμβανομένου Φ.Π.Α.,** για την παράδοση κάθε είδους στον τόπο και με τον τρόπο που προβλέπεται στα έγγραφα της σύμβασης. Οι υπέρ τρίτων κρατήσεις υπόκεινται στο εκάστοτε ισχύον αναλογικό τέλος χαρτοσήμου 2% ή 3%, κατά περίπτωση, και στην επ' αυτού εισφορά υπέρ ΟΓΑ 20%.

Επιπρόσθετα οι κρατήσεις υπέρ ΜΤΝ και ΕΛΟΑΝ υπόκεινται στο εκάστοτε ισχύον αναλογικό τέλος χαρτοσήμου 2% και στην επ' αυτού εισφορά υπέρ ΟΓΑ 20%.

Επισημαίνεται ότι το εκάστοτε ποσοστό Φ.Π.Α. επί τοις εκατό, της ανωτέρω τιμής θα υπολογίζεται αυτόματα από το σύστημα.

Οι προσφερόμενες τιμές είναι σταθερές καθ' όλη τη διάρκεια της σύμβασης και δεν αναπροσαρμόζονται.

Ως απαράδεκτες θα απορρίπτονται προσφορές στις οποίες: α) δεν δίνεται τιμή σε ΕΥΡΩ ή που καθορίζεται σχέση ΕΥΡΩ προς ξένο νόμισμα, β) δεν προκύπτει με σαφήνεια η προσφερόμενη τιμή, με την επιφύλαξη της παρ. 4 του άρθρου 102 του Ν. 4412/2016, γ) η τιμή υπερβαίνει τον προϋπολογισμό της σύμβασης που καθορίζεται στην παρούσα διακήρυξη και δ) θέτουν όρο αναπροσαρμογής, αναθεώρησης ή προσαύξησης της τιμής.

Στην οικονομική προσφορά θα πρέπει να επιλέγεται με σαφήνεια ένας από τους τρόπους πληρωμής που περιγράφονται στο άρθρο 5.1 της παρούσας διακήρυξης. Ο τρόπος πληρωμής θα προσδιοριστεί με επιστολή σε ηλεκτρονικό αρχείο .pdf ηλεκτρονικά υπογεγραμμένο, από τον προσφέροντα, μόνο εντός του Φακέλου «Οικονομική Προσφορά».

Οικονομικά στοιχεία που τυχόν απαιτούνται από τα οριζόμενα στο Παράρτημα Α' Τεχνικές Προδιαγραφές θα κατατεθούν μόνο εντός του Φακέλου «Οικονομική Προσφορά» σε ηλεκτρονικό αρχείο .pdf ηλεκτρονικά υπογεγραμμένο.

Εξαιτίας του πλήθους των ειδών και υποειδών της διακήρυξης, ιδιαίτερη προσοχή θα πρέπει να δοθεί κατά την υποβολή της οικονομικής προσφοράς έκαστου συμμετέχοντα οικονομικού φορέα, λαμβάνοντας υπόψη το Παράρτημα Ε΄ της παρούσας διακήρυξης, όπου παρέχονται αναλυτικά τα υπό προμήθεια είδη και υποείδη αυτών καθώς και οι επιμέρους αξίες. Ειδικότερα παρέχονται οι κάτωθι οδηγίες:

α. ΚΕΦΑΛΑΙΟ Α: Καταδυτικός και Επιχειρησιακός / Τακτικός εξοπλισμός της Μ.Υ.Α./Λ.Σ.-ΕΛ.ΑΚΤ, προϋπολογισθείσας αξίας #1.207.390,00€# (συμπεριλαμβανομένων Φ.Π.Α. και νομίμων κρατήσεων), το οποίο επιμερίζεται σε δύο μέρη, ως ακολούθως:

ΜΕΡΟΣ Ι: Επιχειρησιακός Εξοπλισμός Μ.Υ.Α./Λ.Σ.- ΕΛ.ΑΚΤ., προϋπολογισθείσας αξίας #831.390,00€# - Συστημικός Αριθμός: 102581, για το οποίο οι ενδιαφερόμενοι οικονομικοί φορείς μπορούν να υποβάλουν προσφορά είτε για το σύνολο των υπό προμήθεια ειδών του εν λόγω Μέρους, είδη 01 έως 14, είτε τμηματικά για οποιοδήποτε είδος για το σύνολο των τεμαχίων ανά είδος (είδη 01 έως 14). Ειδικότερα για τα είδη 7, 8, 9, 10, 11, 12 και 13 στην ηλεκτρονική πλατφόρμα του Ε.Σ.Η.ΔΗ.Σ. στην συστημική οικονομική προσφορά θα υποβληθεί μία ενιαία καθαρή αξία **για το σύνολο του είδους** και θα πρέπει να συνυποβληθεί επιπλέον επιστολή του συμμετέχοντα με αναλυτική οικονομική προσφορά σύμφωνα με τους επισυναπτόμενους στο Παράρτημα Ε' πίνακες, για κάθε υποείδος, η οποία δεν θα πρέπει να ξεπερνάει τον έκαστο προϋπολογισμό του έκαστου υποείδους και τον συνολικό προϋπολογισμό του έκαστου είδους. Για το είδος 3 δεν απαιτείται επιπρόσθετη επιστολή οικονομικής προσφοράς δεδομένου ότι στον ηλεκτρονικό διαγωνισμό, έχουν τεθεί χωριστά «γραμμές» για το σύνολο των υποειδών του είδους.

ΕΙΔΟΣ 01:	Ηλεκτροϋδραυλικό Σύστημα Διάνοιξης Θυρών με παρελκόμενα
ΕΙΔΟΣ 02:	Κομπρεσέρ Πλήρωσης Φιαλών με παρελκόμενα
ΕΙΔΟΣ 03:	Ηλεκτρονικές – Ψηφιακές Συσκευές με παρελκόμενα, Υποστήριξης Επιχειρήσεων
ΕΙΔΟΣ 04:	Σύστημα Επικοινωνίας Δυτών – Επιφανείας με παρελκόμενα
ΕΙΔΟΣ 05:	Πάνελ Αερίων
ΕΙΔΟΣ 06:	Αναλυτής Μειγμάτων Αερίων
ΕΙΔΟΣ 07:	Εξοπλισμός Αναρρίχησης – Καταρρίχησης
ΕΙΔΟΣ 08:	Επιχειρησιακοί Φακοί Κεφαλής – Κρανών και Χειρός
ΕΙΔΟΣ 09:	Επιχειρησιακοί Σάκοι
ΕΙΔΟΣ 10:	Φιάλες Καταδυτικές
ΕΙΔΟΣ 11:	Κοντάρια Νηοψιών με παρελκόμενα
ΕΙΔΟΣ 12:	Εξοπλισμός Τακτικών Επιχειρήσεων
ΕΙΔΟΣ 13:	Εξοπλισμός Καταδύσεων
ΕΙΔΟΣ 14:	Ρυθμιστές Πλευστότητας Καταδύσεων

ΜΕΡΟΣ ΙΙ: Επιχειρησιακός Ιματισμός Μ.Υ.Α./Λ.Σ.-ΕΛ.ΑΚΤ., προϋπολογισθείσας αξίας #376.000,00€# - Συστημικός Αριθμός: 102582, για το οποίο οι ενδιαφερόμενοι οικονομικοί φορείς μπορούν να υποβάλουν προσφορά είτε για το σύνολο των υπό προμήθεια ειδών του εν λόγω Μέρους, είδη 01 έως 9, είτε τμηματικά για οποιοδήποτε είδος εξ αυτών με α/α 05 έως 09, για το σύνολο των τεμαχίων ανά είδος (είδη 05 έως 09), ενώ για τα είδη με α/α 01 έως 04 απαιτείται η υποβολή ενιαίας προσφοράς **για το σύνολο των ειδών αυτών**.

ΕΙΔΟΣ 01:	Καπέλο (Τζόκεϋ)
ΕΙΔΟΣ 02:	Χιτώνιο
ΕΙΔΟΣ 03:	Παντελόνι
ΕΙΔΟΣ 04:	Επιγονατίδες Παντελονιού
ΕΙΔΟΣ 05:	Στολή Υγρού Τύπου Εξόδου Ακτής
ΕΙΔΟΣ 06:	Στεγανή Στολή Εξόδου Ακτής
ΕΙΔΟΣ 07:	Πέδιλα Εξόδου Ακτής
ΕΙΔΟΣ 08:	Αρβύλες Υγρού Τύπου
ΕΙΔΟΣ 09:	Αρβύλες Τακτικές

β. ΚΕΦΑΛΑΙΟ Β: Ιματισμός και Επιχειρησιακός εξοπλισμός για τη κάλυψη αναγκών στελεχών Κλιμακίων Ειδικών Αποστολών (Κ.Ε.Α./Λ.Σ.-ΕΛ.ΑΚΤ.), προϋπολογισθείσας αξίας #2.052.070,00€# (συμπεριλαμβανομένων ΦΠΑ και νομίμων κρατήσεων), το οποίο επιμερίζεται σε δύο μέρη, ως ακολούθως:

ΜΕΡΟΣ Ι: Επιχειρησιακός Ιματισμός Κ.Ε.Α./Λ.Σ.-ΕΛ.ΑΚΤ., προϋπολογισθείσας αξίας #390.270,00€# - Συστημικός Αριθμός: 102583, για το οποίο οι ενδιαφερόμενοι οικονομικοί φορείς μπορούν να υποβάλουν προσφορά είτε για το σύνολο των υπό προμήθεια ειδών του εν λόγω Μέρους, είδη 1.1 έως 1.12, είτε τμηματικά για οποιοδήποτε είδος για το σύνολο των τεμαχίων ανά είδος, πλην των ειδών με α/α 1.2 – 1.3 – 1.4 για τα οποία οι ενδιαφερόμενοι οικονομικοί φορείς θα πρέπει στην προσφορά τους να συμπεριλαμβάνουν **και τα τρία είδη**, για το σύνολο των επιμέρους υλικών κάθε είδους, καθώς και των ειδών με α/α 1.5 – 1.6 για τα οποία επίσης θα πρέπει να συμπεριλαμβάνουν οι ενδιαφερόμενοι οικονομικοί φορείς και τα δύο είδη, για το σύνολο των επιμέρους υλικών κάθε είδους.

ΕΙΔΟΣ 1.1	Καπέλο (τζόκεϋ)
ΕΙΔΟΣ 1.2	Χιτώνιο Παραλλαγής
ΕΙΔΟΣ 1.3	Παντελόνι Παραλλαγής
ΕΙΔΟΣ 1.4	Επιγονατίδες Παντελονιού
ΕΙΔΟΣ 1.5	Τζάκετ Αδιάβροχο
ΕΙΔΟΣ 1.6	Παντελόνι Αδιάβροχο
ΕΙΔΟΣ 1.7	Γάντια Τακτικά
ΕΙΔΟΣ 1.8	Σκούφος
ΕΙΔΟΣ 1.9	Κοντομάνικα Μπλουζάκια
ΕΙΔΟΣ 1.10	Μπλούζα «Αλεξίσφαιρου»
ΕΙΔΟΣ 1.11	Αρβύλες Τακτικές
ΕΙΔΟΣ 1.12	Ολόσωμη Στεγανή Στολή

ΜΕΡΟΣ ΙΙ: Επιχειρησιακός Εξοπλισμός Κ.Ε.Α./Λ.Σ.-ΕΛ.ΑΚΤ., προϋπολογισθείσας αξίας #1.661.800,00€# - Συστημικοί Αριθμοί: 102584 και 102585, για το οποίο οι ενδιαφερόμενοι οικονομικοί φορείς μπορούν να υποβάλουν προσφορά είτε για το σύνολο των υπό προμήθεια ειδών του εν λόγω Μέρους, είδη 2.1 έως 2.6, είτε τμηματικά για οποιοδήποτε είδος για το σύνολο των τεμαχίων ανά είδος, πλην των ειδών με α/α 2.1 – 2.2 – 2.3 – 2.4 για τα οποία οι ενδιαφερόμενοι οικονομικοί φορείς θα πρέπει στην προσφορά τους να συμπεριλαμβάνουν **και τα τέσσερα είδη**, για το σύνολο των επιμέρους υλικών κάθε είδους, καθώς και των ειδών με α/α 2.5.1 – 2.5.2 για τα οποία επίσης θα πρέπει να συμπεριλαμβάνουν οι ενδιαφερόμενοι οικονομικοί φορείς και τα δύο είδη, για το σύνολο των επιμέρους υλικών κάθε είδους.

ΕΙΔΟΣ 2.1	Φορέας Αντιβαλλιστικών Πλακών με ελαφριά Θωράκιση και παρελκόμενα
ΕΙΔΟΣ 2.2	Αντιβαλλιστικές Πλάκες
ΕΙΔΟΣ 2.3	Βαλλιστικό Κράνος Επιπέδου «IIIA»
ΕΙΔΟΣ 2.4	Σωσίβιο Φορέα
ΕΙΔΟΣ 2.5.1	Διόπτρα Νυχτερινής Όρασης
ΕΙΔΟΣ 2.5.2	Διόπτρα Νυχτερινής Όρασης (διαιρούμενη)
ΕΙΔΟΣ 2.6	Ηλεκτροϋδραυλικό Σύστημα Διάνοιξης Θυρών με παρελκόμενα

γ. ΚΕΦΑΛΑΙΟ Γ: Καταδυτικός και Επιχειρησιακός / Τακτικός εξοπλισμός της Υ.ΣΥ.Δ./Λ.Σ.-ΕΛ.ΑΚΤ., προϋπολογισθείσας αξίας #312.110,00€# (συμπεριλαμβανομένων Φ.Π.Α. και νομίμων κρατήσεων), το οποίο επιμερίζεται σε δύο μέρη, ως ακολούθως:

ΜΕΡΟΣ Ι: Επιχειρησιακός Εξοπλισμός Υ.ΣΥ.Δ./Λ.Σ.-ΕΛ.ΑΚΤ., προϋπολογισθείσας αξίας #260.800,00€# - Συστημικός Αριθμός: 102586, για το οποίο οι ενδιαφερόμενοι οικονομικοί φορείς μπορούν να υποβάλουν προσφορά είτε για το σύνολο των υπό προμήθεια ειδών του εν λόγω Μέρους, είδη 01 έως 05, είτε τμηματικά για οποιοδήποτε είδος (01 έως 05), για το σύνολο, ωστόσο, των επιμέρους υλικών κάθε είδους.

ΕΙΔΟΣ 01	Στεγανή Στολή Επιφανείας – Έρευνας και Διάσωσης
ΕΙΔΟΣ 02	Εξοπλισμός Καταδύσεων
ΕΙΔΟΣ 03	Φακοί Καταδυτικοί
ΕΙΔΟΣ 04	Κράνος Προστασίας Έρευνας και Διάσωσης
ΕΙΔΟΣ 05	Ιμάντας Αυτασφάλισης Ατομικός (Αντιστοιχεί στο Είδος 6 του επιμέρους Πίνακας Γ΄ του Παραρτήματος Ε΄)

ΜΕΡΟΣ ΙΙ: Επιχειρησιακός Ιματισμός Υ.ΣΥ.Δ./Λ.Σ.-ΕΛ.ΑΚΤ., προϋπολογισθείσας αξίας #51.310,00€# - Συστημικός Αριθμός: 102587 για το οποίο οι ενδιαφερόμενοι οικονομικοί φορείς μπορούν να υποβάλουν προσφορά αποκλειστικά για το σύνολο των υπό προμήθεια υποειδών του εν λόγω Μέρους, με α/α 01 έως 05 του αντίστοιχου πίνακα του παραρτήματος Ε΄ της παρούσας. Επισημαίνεται ότι υποβολή συστημικής οικονομικής προσφοράς γίνεται αποκλειστικά για το σύνολο του είδους το οποίο έχει καταχωρηθεί ως ενιαίο στο Ε.Σ.Η.ΔΗ.Σ. Ωστόσο θα πρέπει να υποβληθεί από τους συμμετέχοντες οικονομικούς φορείς πλέον της συστημικής οικονομικής προσφοράς επιστολή που να περιλαμβάνει τις επιμέρους προσφορές των υποειδών, όπως ακριβώς αναλύονται στον αντίστοιχο πίνακα του παραρτήματος Ε΄ της παρούσας. Σημειώνεται ότι οι επιμέρους προσφορές ΔΕΝ πρέπει να υπερβαίνουν τις προϋπολογισθείσες τιμές μονάδας έκαστου υποείδους, καθώς και

του συνόλου του είδους

φ. ΚΕΦΑΛΑΙΟ Δ: Σύγχρονα αλεξίσφαιρα γιλέκα μετά παρελκομένων, προϋπολογισθείσας αξίας 3.285.000,00€ (συμπεριλαμβανομένων Φ.Π.Α. και νομίμων κρατήσεων) - Συστημικός Αριθμός: 102588, για το οποίο οι ενδιαφερόμενοι οικονομικοί φορείς υποβάλουν προσφορά αποκλειστικά για το σύνολο των υπό προμήθεια ειδών του εν λόγω Κεφαλαίου, με α/α 01 έως 04. Επισημαίνεται ότι υποβολή συστημικής οικονομικής προσφοράς γίνεται αποκλειστικά για το σύνολο του είδους, σημειώνεται δε ότι οι επιμέρους συστημικές οικονομικές προσφορές («γραμμές» στο Ε.Σ.Η.ΔΗ.Σ.) ΔΕΝ πρέπει να υπερβαίνουν τις προϋπολογισθείσες τιμές μονάδας έκαστου είδους, καθώς και του συνόλου του είδους.

ΕΙΔΟΣ 1	Αλεξίσφαιρο Γιλέκο με παρελκόμενα
ΕΙΔΟΣ 2	Φορέας (ύφασμα) Βαλλιστικών Πλακών Γιλέκου «εσωτερικού τύπου»
ΕΙΔΟΣ 3	Πρόσθετες Αντιβαλλιστικές Πλάκες
ΕΙΔΟΣ 4	Πνευστό Απάρτιο

ε. ΚΕΦΑΛΑΙΟ Ε: Ιματισμός πληρωμάτων πλοίων & στελεχών Λ.Σ.-ΕΛ.ΑΚΤ., προϋπολογισθείσας 2.458.570,00€ (συμπεριλαμβανομένων Φ.Π.Α. και νομίμων κρατήσεων) - Συστημικοί Αριθμοί: 102589 και 102590, για το οποίο οι ενδιαφερόμενοι οικονομικοί φορείς μπορούν να υποβάλουν προσφορά είτε για το σύνολο των υπό προμήθεια ειδών του εν λόγω κεφαλαίου, είδη 01 έως 07, είτε τμηματικά για οποιοδήποτε είδος για το σύνολο των τεμαχίων ανά είδος (είδη 01 έως 07).

ΕΙΔΟΣ 1	Στολές Εργασίας – Επιχειρήσεων (Χιτώνιο μπλε επιχειρήσεων - Παντελόνι μπλε επιχειρήσεων - Καπέλο μπλε τύπου τζόκεϋ Λ.Σ.)
ΕΙΔΟΣ 2	Μπλουζάκι τύπου Polo μπλε Λ.Σ.
ΕΙΔΟΣ 3	Ζώνη μπλε με πόρπη Λ.Σ.
ΕΙΔΟΣ 4	Πουλόβερ μπλε τύπου V/wooly pooly
ΕΙΔΟΣ 5	Επενδύτες Ισχυρού Ψύχους βραχείς
ΕΙΔΟΣ 6	Άρβυλα μαύρα αδιάβροχα
ΕΙΔΟΣ 7	Επενδύτης (τζάκετ τύπου Fly)

2.4.5 Χρόνος ισχύος των προσφορών

Οι υποβαλλόμενες προσφορές ισχύουν και δεσμεύουν τους οικονομικούς φορείς για διάστημα δώδεκα (12) μηνών από την επόμενη της διενέργειας της διαδικασίας ανάθεσης, ήτοι μέχρι την 27-04-2022.

Προσφορά η οποία ορίζει χρόνο ισχύος μικρότερο από τον ανωτέρω προβλεπόμενο, απορρίπτεται.

Η ισχύς της προσφοράς μπορεί να παρατείνεται εγγράφως, εφόσον τούτο ζητηθεί από την αναθέτουσα αρχή, πριν από τη λήξη της, με αντίστοιχη παράταση της εγγυητικής επιστολής συμμετοχής σύμφωνα με τα οριζόμενα στο άρθρο 72 παρ. 1 α του Ν. 4412/2016 και το άρθρο 2.2.2 της παρούσας, κατ' ανώτατο όριο για χρονικό διάστημα ίσο με την προβλεπόμενη ως άνω αρχική διάρκεια.

Μετά τη λήξη και του παραπάνω ανώτατου ορίου χρόνου παράτασης ισχύος της προσφοράς, τα αποτελέσματα της διαδικασίας ανάθεσης ματαιώνονται, εκτός αν η αναθέτουσα αρχή κρίνει, κατά περίπτωση, αιτιολογημένα,

ότι η συνέχιση της διαδικασίας εξυπηρετεί το δημόσιο συμφέρον, οπότε οι οικονομικοί φορείς που συμμετέχουν στη διαδικασία μπορούν να επιλέξουν είτε να παρατείνουν την προσφορά και την εγγύηση συμμετοχής τους, εφόσον τους ζητηθεί πριν την πάροδο του ανωτέρω ανώτατου ορίου παράτασης της προσφοράς τους είτε όχι. Στην τελευταία περίπτωση, η διαδικασία συνεχίζεται με όσους παρέτειναν τις προσφορές τους και αποκλείονται οι λοιποί οικονομικοί φορείς.

Σε περίπτωση που λήξει ο χρόνος ισχύος των προσφορών και δεν ζητηθεί παράταση της προσφοράς, η αναθέτουσα αρχή δύναται με αιτιολογημένη απόφαση της, εφόσον η εκτέλεση της σύμβασης εξυπηρετεί το δημόσιο συμφέρον, να ζητήσει εκ των υστέρων από τους οικονομικούς φορείς που συμμετέχουν στη διαδικασίας είτε να παρατείνουν την προσφορά τους είτε όχι.

2.4.6 Λόγοι απόρριψης προσφορών

Η αναθέτουσα αρχή με βάση τα αποτελέσματα του ελέγχου και της αξιολόγησης των προσφορών, απορρίπτει, σε κάθε περίπτωση, προσφορά:

α. η οποία δεν υποβάλλεται εμπρόθεσμα, με τον τρόπο και με το περιεχόμενο που ορίζεται πιο πάνω και συγκεκριμένα στα άρθρα 2.4.1 (Γενικοί όροι υποβολής προσφορών), 2.4.2 (Χρόνος και τρόπος υποβολής προσφορών), 2.4.3 (Περιεχόμενο φακέλων δικαιολογητικών συμμετοχής, τεχνικής προσφοράς), 2.4.4 (Περιεχόμενο φακέλου οικονομικής προσφοράς, τρόπος σύνταξης και υποβολής οικονομικών προσφορών), 2.4.5 (Χρόνος ισχύος προσφορών), 3.1 (Αποσφράγιση και αξιολόγηση προσφορών), 3.2 (Πρόσκληση υποβολής δικαιολογητικών προσωρινού αναδόχου) της παρούσας.

β. η οποία περιέχει ατέλειες, ελλείψεις, ασάφειες ή σφάλματα, εφόσον αυτά δεν επιδέχονται συμπλήρωση ή διόρθωση ή εφόσον επιδέχονται συμπλήρωση ή διόρθωση, δεν έχουν αποκατασταθεί κατά την αποσαφήνιση και την συμπλήρωσή της σύμφωνα με το άρθρο 3.1.1 της παρούσης διακήρυξης.

γ. για την οποία ο προσφέρων δεν έχει παράσχει τις απαιτούμενες εξηγήσεις, εντός της προκαθορισμένης προθεσμίας ή η εξήγηση δεν είναι αποδεκτή από την αναθέτουσα αρχή σύμφωνα με το άρθρο 3.1.1 της παρούσας και το άρθρο 102 του Ν. 4412/2016.

δ. η οποία είναι εναλλακτική προσφορά.

ε. η οποία υποβάλλεται από έναν προσφέροντα που έχει υποβάλλει δύο (02) ή περισσότερες προσφορές. Ο περιορισμός αυτός ισχύει, υπό τους όρους της παραγράφου 2.2.3.3 περ.γ της παρούσας (περ. γ΄ της παρ. 4 του άρθρου 73 του Ν. 4412/2016) και στην περίπτωση ενώσεων οικονομικών φορέων με κοινά μέλη, καθώς και στην περίπτωση οικονομικών φορέων που συμμετέχουν είτε αυτοτελώς είτε ως μέλη ενώσεων.

στ. η οποία είναι υπό αίρεση.

ζ. η οποία θέτει όρο αναπροσαρμογής.

η. η οποία παρουσιάζει ελλείψεις ως προς τα δικαιολογητικά που ζητούνται από τα έγγραφα της παρούσης διακήρυξης και αποκλίσεις ως προς τους όρους και τις τεχνικές προδιαγραφές της σύμβασης.

3. ΔΙΕΝΕΡΓΕΙΑ ΔΙΑΔΙΚΑΣΙΑΣ - ΑΞΙΟΛΟΓΗΣΗ ΠΡΟΣΦΟΡΩΝ

3.1 Αποσφράγιση και αξιολόγηση προσφορών

3.1.1 Ηλεκτρονική αποσφράγιση προσφορών

Το πιστοποιημένο στο Ε.Σ.Η.ΔΗ.Σ., για την αποσφράγιση των προσφορών αρμόδιο όργανο της Αναθέτουσας Αρχής (Επιτροπή Διαγωνισμού), προβαίνει στην έναρξη της διαδικασίας ηλεκτρονικής αποσφράγισης των φακέλων των προσφορών, κατά το άρθρο 100 του Ν. 4412/2016, ακολουθώντας τα εξής στάδια:

- Ηλεκτρονική Αποσφράγιση του (υπό)φακέλου «Δικαιολογητικά Συμμετοχής-Τεχνική Προσφορά» την 27-04-2021 και ώρα 11:00 στην αίθουσα 318 του Υπουργείου Ναυτιλίας και Νησιωτικής Πολιτικής/Γ.Δ.Ο.Υ. / ΔΙ.Π.Ε.Α. (Πύλη Ε1-Ε2, Ακτή Βασιλειάδη, Πειραιάς, 3ος όροφος),
- Ηλεκτρονική Αποσφράγιση του (υπό)φακέλου «Οικονομική Προσφορά», κατά την ημερομηνία και ώρα που θα ορίσει η αναθέτουσα αρχή,

Με την αποσφράγιση των ως άνω φακέλων, σύμφωνα με τα ειδικότερα προβλεπόμενα στο άρθρο 3.1.2 της παρούσας, κάθε προσφέρων αποκτά πρόσβαση στις λοιπές προσφορές και τα υποβληθέντα δικαιολογητικά τους, με την επιφύλαξη των πτυχών εκείνων της κάθε προσφοράς που έχουν χαρακτηρισθεί ως εμπιστευτικές.

Η αναθέτουσα αρχή μπορεί να καλέσει τους οικονομικούς φορείς να συμπληρώσουν ή να διευκρινίσουν τα έγγραφα ή δικαιολογητικά που έχουν υποβληθεί, ή να διευκρινίσουν το περιεχόμενο της τεχνικής ή οικονομικής προσφοράς τους, σύμφωνα με το άρθρο 102 του Ν. 4412/2016.

3.1.2 Αξιολόγηση προσφορών

Μετά την κατά περίπτωση ηλεκτρονική αποσφράγιση των προσφορών η Αναθέτουσα Αρχή προβαίνει στην αξιολόγηση αυτών μέσω των αρμόδιων πιστοποιημένων στο Σύστημα οργάνων της, εφαρμοζόμενων κατά τα λοιπά των κειμένων διατάξεων.

Ειδικότερα:

α. Η αρμόδια Επιτροπή καταχωρεί όσους υπέβαλαν προσφορές, καθώς και τα υποβληθέντα αυτών δικαιολογητικά και τα αποτελέσματα του ελέγχου αυτών σε πρακτικό, το οποίο υπογράφεται από τα μέλη της[28].

β. Στη συνέχεια το αρμόδιο γνωμοδοτικό όργανο προβαίνει στην αξιολόγηση μόνο των τεχνικών προσφορών των προσφερόντων των οποίων τα δικαιολογητικά συμμετοχής έκρινε πλήρη. Η αξιολόγηση γίνεται σύμφωνα με τα σχετικώς προβλεπόμενα στον ν.4412/2016 και τους όρους της παρούσας και συντάσσεται πρακτικό για την απόρριψη όσων τεχνικών προσφορών δεν πληρούν τους όρους και τις απαιτήσεις των τεχνικών προδιαγραφών και την αποδοχή όσων τεχνικών προσφορών αντίστοιχα πληρούν τα ανωτέρω.

* Οι τεχνικές προσφορές, εφόσον κριθεί απαραίτητο από την Επιτροπή Διενέργειας, διαβιβάζονται σε αρμόδια έκτακτη επιτροπή ή ομάδα εργασίας για την αντιμετώπιση ειδικών θεμάτων που αφορούν στις διαδικασίες σύναψης και η οποία δύναται να συγκροτηθεί σύμφωνα με το άρθρο 221 παρ. 3 του Ν. 4412/2016. Η έκτακτη αυτή επιτροπή ή ομάδα εργασίας, για τις εργασίες της και την αξιολόγηση των τεχνικών προσφορών, υποβάλλει σχετική έκθεση – πρακτικό στον Φορέα Υλοποίησης το οποίο διαβιβάζεται στην Επιτροπή Διενέργειας, ώστε η τελευταία να γνωμοδοτήσει για την απόρριψη των τεχνικών προσφορών που δεν γίνονται αποδεκτές και την αποδοχή των τεχνικών προσφορών με βάση το κριτήριο ανάθεσης της σύμβασης, με σχετικό πρακτικό. Το πρακτικό της τελευταίας Επιτροπής (Διενέργειας) υποβάλλεται στον Φορέα Υλοποίησης ηλεκτρονικά μέσω στου συστήματος (Ε.Σ.Η.ΔΗ.Σ.) προκειμένου στη συνέχεια το αρμόδιο αποφασίζον όργανο να αποφανθεί σχετικά.

Για την αξιολόγηση των δικαιολογητικών συμμετοχής και των τεχνικών προσφορών μπορεί να συντάσσεται ενιαίο πρακτικό, το οποίο κοινοποιείται από το ως άνω όργανο, μέσω της λειτουργικότητας της «Επικοινωνίας», μόνο στην αναθέτουσα αρχή προς έγκριση.

[28] Πρβλ και το άρθρο 72 παρ. 5 του ν. 4412/2016 "Η αναθέτουσα αρχή επικοινωνεί με τους φορείς που φέρονται να έχουν εκδώσει τις εγγυητικές επιστολές προκειμένου να διαπιστώσει την εγκυρότητά τους"

γ. Μετά την ολοκλήρωση της αξιολόγησης, σύμφωνα με τα ανωτέρω, αποσφραγίζονται, κατά την ημερομηνία και ώρα που ορίζεται στην ειδική πρόσκληση οι φάκελοι όλων των υποβληθεισών οικονομικών προσφορών[29].

δ. Το αρμόδιο γνωμοδοτικό όργανο προβαίνει στην αξιολόγηση των οικονομικών προσφορών των προσφερόντων, των οποίων τις τεχνικές προσφορές και τα δικαιολογητικά συμμετοχής έκρινε πλήρη και σύμφωνα με τους όρους και τις απαιτήσεις της παρούσας και συντάσσει πρακτικό στο οποίο εισηγείται αιτιολογημένα την αποδοχή ή απόρριψή τους, την κατάταξη των προσφορών και την ανάδειξη του προσωρινού αναδόχου. Το εν λόγω πρακτικό κοινοποιείται από το ως άνω όργανο, μέσω της λειτουργικότητας της «Επικοινωνίας», στην αναθέτουσα αρχή[30] προς έγκριση.

Εάν οι προσφορές φαίνονται ασυνήθιστα χαμηλές σε σχέση με το αντικείμενο της σύμβασης, η αναθέτουσα αρχή απαιτεί από τους οικονομικούς φορείς να εξηγήσουν την τιμή ή το κόστος που προτείνουν στην προσφορά τους, εντός αποκλειστικής προθεσμίας, κατά ανώτατο όριο δέκα (10) ημερών από την κοινοποίηση της σχετικής πρόσκλησης. Στην περίπτωση αυτή εφαρμόζονται τα άρθρα 88 και 89 ν. 4412/2016.

Στην περίπτωση ισότιμων προσφορών η αναθέτουσα αρχή επιλέγει τον ανάδοχο με κλήρωση μεταξύ των οικονομικών φορέων που υπέβαλαν ισότιμες προσφορές. Η κλήρωση γίνεται ενώπιον της Επιτροπής του Διαγωνισμού και παρουσία των οικονομικών φορέων που υπέβαλαν τις ισότιμες προσφορές.[31]

Στη συνέχεια εκδίδεται από την αναθέτουσα αρχή μια απόφαση, με την οποία επικυρώνονται τα αποτελέσματα όλων των ανωτέρω σταδίων[32] («Δικαιολογητικά Συμμετοχής», «Τεχνική Προσφορά» και «Οικονομική Προσφορά»), η οποία κοινοποιείται με επιμέλεια αυτής στους προσφέροντες μέσω της λειτουργικότητας της «Επικοινωνίας» του συστήματος ΕΣΗΔΗΣ, μαζί με αντίγραφο των αντιστοίχων πρακτικών της διαδικασίας ελέγχου και αξιολόγησης των προσφορών των ως άνω σταδίων.[33]

Κατά της ανωτέρω απόφασης χωρεί προδικαστική προσφυγή, σύμφωνα με τα οριζόμενα στο άρθρο 3.4 της παρούσας.

3.2 Πρόσκληση υποβολής δικαιολογητικών προσωρινού αναδόχου - Δικαιολογητικά προσωρινού αναδόχου

Μετά την αξιολόγηση των προσφορών, η αναθέτουσα αρχή αποστέλλει σχετική ηλεκτρονική πρόσκληση μέσω του συστήματος στον προσφέροντα, στον οποίο πρόκειται να γίνει η κατακύρωση («προσωρινό ανάδοχο») και τον καλεί να υποβάλει εντός προθεσμίας δέκα (10) ημερών από την κοινοποίηση της σχετικής ειδοποίησης σε αυτόν, τα αποδεικτικά έγγραφα νομιμοποίησης και τα πρωτότυπα ή αντίγραφα που εκδίδονται, σύμφωνα με τις διατάξεις του άρθρου 1 του Ν. 4250/2014 (Α΄ 74) όλων των δικαιολογητικών που περιγράφονται στην παράγραφο 2.2.8.2 της παρούσας διακήρυξης, ως αποδεικτικά στοιχεία για τη μη συνδρομή των λόγων αποκλεισμού της παραγράφου 2.2.3 της διακήρυξης, καθώς και για την πλήρωση των κριτηρίων ποιοτικής επιλογής των παραγράφων 2.2.4 -2.2.7 αυτής (κατά περίπτωση).

Τα εν λόγω δικαιολογητικά, υποβάλλονται από τον προσφέροντα («προσωρινό ανάδοχο») ηλεκτρονικά μέσω του συστήματος, σε μορφή αρχείων .pdf και προσκομίζονται κατά περίπτωση από αυτόν εντός τριών (03) εργάσιμων ημερών από την ημερομηνία υποβολής τους στην Αναθέτουσα Αρχή (Υπουργείο Ναυτιλίας και Νησιωτικής Πολιτικής/ Γενική Διεύθυνση Οικονομικών Υπηρεσιών/ Διεύθυνση Προμηθειών και Εποπτείας Αποθηκών/ Τμήμα 2ο Υλοποίησης Προμηθειών Τακτικών Διαγωνισμών, Ακτή Βασιλειάδη, Πύλη Ε1-Ε2, Λιμένας Πειραιά, Τ.Κ. 185 10), κατά τις διατάξεις του ν. 4250/2014 (Α' 94). Ειδικά τα αποδεικτικά τα οποία αποτελούν ιδιωτικά έγγραφα, μπορεί να γίνονται αποδεκτά και σε απλή φωτοτυπία, εφόσον συνυποβάλλεται υπεύθυνη

---

29 **Πρβλ. άρθρο 100. παρ. 4, όπως τροποποιήθηκε με το άρθρο 43, παρ. 10, περ. α του ν.4605/2019.**

30 **μέσω του πιστοποιημένου χρήστη της αναθέτουσας αρχής στο σύστημα ΕΣΗΔΗΣ.**

31 **Βλ. άρθρο 90 παρ. 1 του ν. 4412/2016.**

32 **Πρβλ. εδάφιο γ της παρ. 4 του άρθρου 100, όπως τροποποιήθηκε με το άρθρο 107 περ. 18 του ν. 4497/2017, όπως τροποποιήθηκε με το άρθρο 107 περ. 18 του ν. 4497/2017 και αντικαταστάθηκε με το άρθρο 43, παρ. 10, περ. α του ν.4605/2019.**

33 **Πρβλ. εδάφιο α της παρ. 4 του άρθρου 100, όπως τροποποιήθηκε με την παρ. 4 του άρθρου 33 του ν.4608/2019.**

δήλωση στην οποία βεβαιώνεται η ακρίβειά τους και η οποία πρέπει να έχει συνταχθεί μετά την κοινοποίηση της πρόσκλησης για την υποβολή των δικαιολογητικών. Όταν υπογράφονται από τον ίδιο φέρουν ηλεκτρονική υπογραφή.

Με την παραλαβή των ως άνω δικαιολογητικών, το σύστημα εκδίδει επιβεβαίωση της παραλαβής τους και αποστέλλει ενημερωτικό ηλεκτρονικό μήνυμα σ' αυτόν στον οποίο πρόκειται να γίνει η κατακύρωση.

Η προσκόμιση όλων των ανωτέρω δικαιολογητικών προσωρινού αναδόχου σε έντυπη μορφή, θα γίνεται στην υπηρεσία πρωτοκόλλου της Αναθέτουσας Αρχής μέσα σε καλά σφραγισμένο φάκελο, στον οποίο θα αναγράφονται (εξωτερικά) ευκρινώς με κεφαλαία γράμματα:

α) Η περιγραφή «Δικαιολογητικά Προσωρινού Αναδόχου».
β) Ο πλήρης τίτλος της **Αναθέτουσας Αρχής** που διενεργεί τον διαγωνισμό δηλ. Υπουργείο Ναυτιλίας και Νησιωτικής Πολιτικής/ Γενική Διεύθυνση Οικονομικών Υπηρεσιών/ Διεύθυνση Προμηθειών και Εποπτείας Αποθηκών/ Τμήμα 2ο-Υλοποίησης Προμηθειών Τακτικών Διαγωνισμών.
γ) Ο αριθμός της διακήρυξης, ο συστημικός αριθμός και ο τίτλος της διακήρυξης,
δ) Η καταληκτική ημερομηνία υποβολής προσφορών του διαγωνισμού,
ε) Τα πλήρη στοιχεία του αποστολέα – μειοδότη,
στ) Η ένδειξη **«Να μην ανοιχθεί από την ταχυδρομική υπηρεσία ή τη γραμματεία».**

Δεν πρέπει να χρησιμοποιηθούν αυτοκόλλητοι φάκελοι οι οποίοι είναι δυνατόν να αποσφραγισθούν και να επανασφραγισθούν χωρίς να αφήσουν ίχνη.

Η ηλεκτρονική αποσφράγιση του φακέλου «Δικαιολογητικά Προσωρινού Αναδόχου» του προσφέροντος στον οποίο πρόκειται να γίνει η κατακύρωση γίνεται **εντός πέντε (05) εργάσιμων ημερών** μετά και την προσκόμιση των δικαιολογητικών σε έντυπη μορφή, ύστερα από σχετική ειδοποίηση των συμμετεχόντων που υπέβαλαν παραδεκτές προσφορές. Η αποσφράγιση γίνεται μέσω των αρμόδιων πιστοποιημένων στο σύστημα οργάνων της Αναθέτουσας Αρχής (Επιτροπή Διενέργειας), εφαρμοζόμενων κατά τα λοιπά των κείμενων διατάξεων για την ανάθεση δημοσίων συμβάσεων και διαδικασιών. Αμέσως μετά την ανωτέρω ηλεκτρονική αποσφράγιση, οι συμμετέχοντες στο διαγωνισμό που υπέβαλαν παραδεκτές προσφορές θα έχουν ηλεκτρονική πρόσβαση στο περιεχόμενο του φακέλου των «Δικαιολογητικών Προσωρινού Αναδόχου» που αποσφραγίσθηκε.

Αν δεν προσκομισθούν τα παραπάνω δικαιολογητικά ή υπάρχουν ελλείψεις σε αυτά που υποβλήθηκαν, και ο προσωρινός ανάδοχος υποβάλει εντός της προθεσμίας υποβολής, αίτημα προς το αρμόδιο όργανο αξιολόγησης για την παράταση της προθεσμίας υποβολής, το οποίο συνοδεύεται με αποδεικτικά έγγραφα από τα οποία να αποδεικνύεται ότι έχει αιτηθεί την χορήγηση των δικαιολογητικών, η αναθέτουσα αρχή παρατείνει την προθεσμία υποβολής των δικαιολογητικών για όσο χρόνο απαιτηθεί για την χορήγηση των δικαιολογητικών από τις αρμόδιες αρχές.

Το παρόν εφαρμόζεται και στις περιπτώσεις που η αναθέτουσα αρχή ζητήσει την προσκόμιση των δικαιολογητικών κατά τη διαδικασία αξιολόγησης των προσφορών ή αιτήσεων συμμετοχής και πριν το στάδιο κατακύρωσης, κατ΄ εφαρμογή της διάταξης του άρθρου 79 παρ. 5 εδαφ. α' του ν. 4412/2016, τηρουμένων των αρχών της ίσης μεταχείρισης και της διαφάνειας.

Όσοι δεν έχουν αποκλειστεί οριστικά λαμβάνουν γνώση των παραπάνω δικαιολογητικών που κατατέθηκαν.

Η προσφορά του προσωρινού αναδόχου απορρίπτεται και, με την επιφύλαξη του άρθρου 104 του Ν. 4412/2016, καταπίπτει υπέρ της αναθέτουσας αρχής η εγγύηση συμμετοχής του και η κατακύρωση γίνεται στον προσφέροντα που υπέβαλε την αμέσως επόμενη πλέον συμφέρουσα από οικονομική άποψη προσφορά, τηρουμένης της ανωτέρω διαδικασίας, εάν:

i) κατά τον έλεγχο των παραπάνω δικαιολογητικών διαπιστωθεί ότι τα στοιχεία που δηλώθηκαν με το Ευρωπαϊκό Ενιαίο Έγγραφο Σύμβασης είναι ψευδή ή ανακριβή, ή
ii) δεν υποβληθούν στο προκαθορισμένο χρονικό διάστημα τα απαιτούμενα πρωτότυπα ή αντίγραφα των παραπάνω δικαιολογητικών, ή

iii) από τα δικαιολογητικά που προσκομίσθηκαν νομίμως και εμπροθέσμως δεν αποδεικνύονται οι όροι και οι προϋποθέσεις συμμετοχής σύμφωνα με τις παραγράφους 2.2.3 (λόγοι αποκλεισμού) και 2.2.4 έως 2.2.7 (κριτήρια ποιοτικής επιλογής) της παρούσας.

Σε περίπτωση έγκαιρης και προσήκουσας ενημέρωσης της αναθέτουσας αρχής για μεταβολές στις προϋποθέσεις τις οποίες ο προσωρινός ανάδοχος είχε δηλώσει με το Ευρωπαϊκό Ενιαίο Έγγραφο Σύμβασης ότι πληροί, οι οποίες επήλθαν ή για τις οποίες έλαβε γνώση μετά την δήλωση και μέχρι την ημέρα της έγγραφης ειδοποίησης για την προσκόμιση των δικαιολογητικών κατακύρωσης (οψιγενείς μεταβολές), δεν καταπίπτει υπέρ της αναθέτουσας αρχής η εγγύηση συμμετοχής του.

Αν κανένας από τους προσφέροντες δεν υποβάλλει αληθή ή ακριβή δήλωση **ή** δεν προσκομίσει ένα ή περισσότερα από τα απαιτούμενα δικαιολογητικά **ή** δεν αποδείξει ότι πληροί τα κριτήρια ποιοτικής επιλογής σύμφωνα με τις παραγράφους 2.2.4 - 2.2.7 της παρούσας διακήρυξης (κατά περίπτωση), η διαδικασία ματαιώνεται.

Η διαδικασία ελέγχου των παραπάνω δικαιολογητικών ολοκληρώνεται με τη σύνταξη πρακτικού από την Επιτροπή Διενέργειας του Διαγωνισμού, στο οποίο αναγράφεται η τυχόν συμπλήρωση δικαιολογητικών κατά τα οριζόμενα ανωτέρω και τη διαβίβαση του φακέλου στο αποφαινόμενο όργανο της αναθέτουσας αρχής για τη λήψη απόφασης είτε για την κατακύρωση της σύμβασης είτε για τη ματαίωση της διαδικασίας είτε για την κήρυξη του προσωρινού αναδόχου ως εκπτώτου. Επισημαίνεται ότι, η αρμόδια επιτροπή του διαγωνισμού, με αιτιολογημένη εισήγησή της, μπορεί να προτείνει την κατακύρωση της σύμβασης για ολόκληρη ή μεγαλύτερη ή μικρότερη ποσότητα κατά ποσοστό στα εκατό και ως εξής: Ποσοστό 15% στην περίπτωση της μεγαλύτερης ποσότητας και ποσοστό 50% στην περίπτωση μικρότερης ποσότητας. Για κατακύρωση μέρους της ποσότητας κάτω του καθοριζόμενου ως ανωτέρω ποσοστού απαιτείται προηγούμενη αποδοχή από τον προσωρινό ανάδοχο.

Τα αποτελέσματα του ελέγχου των παραπάνω δικαιολογητικών και της εισήγησης της Επιτροπής επικυρώνονται με την απόφαση κατακύρωσης.

3.3 Κατακύρωση - σύναψη σύμβασης

Η αναθέτουσα αρχή κοινοποιεί την απόφαση κατακύρωσης, μαζί με αντίγραφο όλων των πρακτικών της διαδικασίας ελέγχου και αξιολόγησης των προσφορών, σε κάθε προσφέροντα που δεν έχει αποκλειστεί οριστικά[34], εκτός από τον προσωρινό ανάδοχο, ηλεκτρονικά μέσω του συστήματος.

Η απόφαση κατακύρωσης δεν παράγει τα έννομα αποτελέσματά της, εφόσον η αναθέτουσα αρχή δεν την κοινοποίησε σε όλους τους προσφέροντες που δεν έχουν αποκλειστεί οριστικά. Τα έννομα αποτελέσματα της απόφασης κατακύρωσης και ιδίως η σύναψη της σύμβασης επέρχονται εφόσον συντρέξουν σωρευτικά τα εξής:

α) παρέλθει άπρακτη η προθεσμία άσκησης προδικαστικής προσφυγής ή σε περίπτωση άσκησης, παρέλθει άπρακτη η προθεσμία άσκησης αίτησης αναστολής κατά της απόφασης της Α.Ε.Π.Π. και σε περίπτωση άσκησης αίτησης αναστολής κατά της απόφασης της Α.Ε.Π.Π., εκδοθεί απόφαση επί της αίτησης, με την επιφύλαξη της χορήγησης προσωρινής διαταγής, σύμφωνα με τα οριζόμενα στο τελευταίο εδάφιο της παραγράφου 4 του άρθρου 372 του ν.4412/2016,

β) ολοκληρωθεί επιτυχώς ο προσυμβατικός έλεγχος από το Ελεγκτικό Συνέδριο, σύμφωνα με το άρθρο 324 του ν. 4700/2020, και

γ) κοινοποιηθεί η απόφαση κατακύρωσης στον προσωρινό ανάδοχο, εφόσον ο τελευταίος υποβάλλει, στην περίπτωση που απαιτείται, έπειτα από σχετική πρόσκληση, υπεύθυνη δήλωση, που υπογράφεται κατά τα οριζόμενα στο άρθρο 79Α, στην οποία θα δηλώνεται ότι, δεν έχουν επέλθει στο πρόσωπό του οψιγενείς μεταβολές κατά την έννοια του άρθρου 104 και μόνον στην περίπτωση του προσυμβατικού ελέγχου ή της

[34] Πρβ. άρθρο 105 παρ. 2 του ν. 4412/2016, όπως αντικαταστάθηκε από το άρθρο 43 παρ. 13 περ. β' του ν. 4605/2019.

άσκησης προδικαστικής προσφυγής κατά της απόφασης κατακύρωσης. Η υπεύθυνη δήλωση ελέγχεται από την αρμόδια Επιτροπή Διαγωνισμού, η οποία συντάσσει πρακτικό που συνοδεύει τη σύμβαση.

Η αναθέτουσα αρχή προσκαλεί τον ανάδοχο να προσέλθει για υπογραφή του συμφωνητικού θέτοντάς του προθεσμία που δεν μπορεί να υπερβαίνει τις είκοσι (20) ημέρες από την κοινοποίηση της σχετικής ειδικής πρόσκλησης. Το συμφωνητικό έχει αποδεικτικό χαρακτήρα.

Στην περίπτωση που ο ανάδοχος δεν προσέλθει να υπογράψει το ως άνω συμφωνητικό μέσα στην τεθείσα προθεσμία, κηρύσσεται έκπτωτος, καταπίπτει υπέρ της αναθέτουσας αρχής η εγγυητική επιστολή συμμετοχής του και ακολουθείται η ίδια, ως άνω διαδικασία, για τον προσφέροντα που υπέβαλε την αμέσως επόμενη πλέον συμφέρουσα από οικονομική άποψη προσφορά.[35]

3.4 Προδικαστικές Προσφυγές - Προσωρινή Δικαστική Προστασία

Διαφορές που προκύπτουν κατά τη διαδικασία ανάθεσης της σύμβασης καθώς και τυχόν τροποποιήσεων αυτής, διέπονται από τις διατάξεις του Βιβλίου IV, άρθρα 345 έως 374, του ν. 4412/2016. Ειδικότερα:

Κάθε ενδιαφερόμενος, ο οποίος έχει ή είχε συμφέρον να του ανατεθεί η συγκεκριμένη σύμβαση και έχει ή είχε υποστεί ή ενδέχεται να υποστεί ζημιά από εκτελεστή πράξη ή παράλειψη της αναθέτουσας αρχής, κατά παράβαση της ευρωπαϊκής ή εσωτερικής νομοθεσίας, δικαιούται να ασκήσει προδικαστική προσφυγή ενώπιον της Αρχής Εξέτασης Προδικαστικών Προσφυγών (ΑΕΠΠ) κατά της σχετικής πράξης ή παράλειψης της αναθέτουσας αρχής[36], προσδιορίζοντας ειδικώς τις νομικές και πραγματικές αιτιάσεις που δικαιολογούν το αίτημά του.

Η προθεσμία για την άσκηση της προδικαστικής προσφυγής είναι:
(α) δέκα (10) ημέρες από την κοινοποίηση της προσβαλλόμενης πράξης στον ενδιαφερόμενο οικονομικό φορέα, αν η πράξη κοινοποιήθηκε με ηλεκτρονικά μέσα ή τηλεομοιοτυπία ή
(β) δεκαπέντε (15) ημέρες από την κοινοποίηση της προσβαλλόμενης πράξης στον ενδιαφερόμενο οικονομικό φορέα, αν χρησιμοποιήθηκαν άλλα μέσα επικοινωνίας, άλλως,
(γ) δέκα (10) ημέρες από την πλήρη, πραγματική ή τεκμαιρόμενη, γνώση της πράξης που βλάπτει τα συμφέροντα του ενδιαφερόμενου οικονομικού φορέα.
Ειδικά για την άσκηση προσφυγής κατά προκήρυξης, η πλήρης γνώση αυτής τεκμαίρεται μετά την πάροδο δεκαπέντε (15) ημερών από τη δημοσίευση στο ΚΗΜΔΗΣ. Σε περίπτωση παράλειψης, η προθεσμία για την άσκηση της προδικαστικής προσφυγής είναι δεκαπέντε (15) ημέρες από την επομένη της συντέλεσης της προσβαλλόμενης παράλειψης.

Η προδικαστική προσφυγή κατατίθεται ηλεκτρονικά[37] μέσω της λειτουργικότητας «Επικοινωνία» του ΕΣΗΔΗΣ στον ηλεκτρονικό τόπο του διαγωνισμού, επιλέγοντας κατά περίπτωση την ένδειξη «Προδικαστική Προσφυγή» και επισυνάπτοντας το σχετικό έγγραφο σε μορφή ηλεκτρονικού αρχείου PortableDocumentFormat (PDF), το οποίο φέρει εγκεκριμένη προηγμένη ηλεκτρονική υπογραφή ή προηγμένη ηλεκτρονική υπογραφή με χρήση εγκεκριμένων πιστοποιητικών.[38] Διευκρινίζεται πως, σύμφωνα με τα αναφερόμενα στο άρθρο 8 του Κανονισμού Εξέτασης Προδικαστικών Προσφυγών (π.δ. 39/2017), υφίσταται υποχρέωση χρήσης τυποποιημένου εντύπου, όπως αυτό παρατίθεται στο Παράρτημα Ι εν λόγω Κανονισμού και μπορεί να αναζητηθεί σε επεξεργάσιμη μορφή στην ιστοσελίδα της ΑΕΠΠ (http://www.aepp-procurement.gr/).

Για το παραδεκτό της άσκησης της προδικαστικής προσφυγής κατατίθεται παράβολο[39] από τον προσφεύγοντα υπέρ του Δημοσίου, κατά τα ειδικά οριζόμενα στο άρθρο 363 του ν. 4412/2016 και στο άρθρο 5 του π.δ.

[35] Πρβλ. άρθρο 105 παρ. 5 ν. 4412/2016, όπως τροποποιήθηκε από το άρθρο 43 παρ. 13 σημείο δ' του ν. 4605/2019.
[36] Πρβλ άρθρο 360 ν. 4412/2016.
[37] Σύμφωνα με τα οριζόμενα στο άρθρο 362 ν.4412/2016 και το άρθρο 19 της ΥΑ αριθ. 56902/215 «*Τεχνικές λεπτομέρειες και διαδικασίες λειτουργίας του Εθνικού Συστήματος Ηλεκτρονικών Δημοσίων Συμβάσεων (Ε.Σ.Η.ΔΗ.Σ.)*».
[38] Σύμφωνα με την παρ.3 του άρθρου 8 της ΥΑ 56902/215 "*Τεχνικές λεπτομέρειες και διαδικασίες λειτουργίας του Εθνικού Συστήματος Ηλεκτρονικών Δημοσίων Συμβάσεων (Ε.Σ.Η.ΔΗ.Σ.)*".
[39] Σύμφωνα με το άρθρο 7 της ΥΑ 56902/215/2.6.2017 (Β' 1924) "*Τεχνικές λεπτομέρειες και διαδικασίες λειτουργίας του Εθνικού Συστήματος Ηλεκτρονικών Δημοσίων Συμβάσεων (Ε.Σ.Η.ΔΗ.Σ.)*".

39/2017, το οποίο επισυνάπτεται σε μορφή .pdf και επιστρέφεται στον προσφεύγοντα σε περίπτωση ολικής ή μερικής αποδοχής της προσφυγής του ή σε περίπτωση που πριν την έκδοση της απόφασης της ΑΕΠΠ επί της προσφυγής, η αναθέτουσα αρχή ανακαλεί την προσβαλλόμενη πράξη ή προβαίνει στην οφειλόμενη ενέργεια.

Η προθεσμία για την άσκηση της προδικαστικής προσφυγής και η άσκησή της κωλύουν τη σύναψη της σύμβασης επί ποινή ακυρότητας, η οποία διαπιστώνεται με απόφαση της ΑΕΠΠ μετά από άσκηση προσφυγής, σύμφωνα με το άρθρο 368 του ν. 4412/2016. Κατ' εξαίρεση, δεν κωλύεται η σύναψη της σύμβασης εάν υποβλήθηκε μόνο μία (1) προσφορά και δεν υπάρχουν ενδιαφερόμενοι υποψήφιοι.[40]

Κατά τα λοιπά, η άσκηση της προδικαστικής προσφυγής δεν κωλύει την πρόοδο της διαγωνιστικής διαδικασίας, εκτός αν ζητηθούν προσωρινά μέτρα προστασίας κατά το άρθρο 366 του ν.4412/2016.

Οι αναθέτουσες αρχές μέσω της λειτουργίας της «Επικοινωνίας» του ΕΣΗΔΗΣ:

- κοινοποιούν την προσφυγή σε κάθε ενδιαφερόμενο τρίτο σύμφωνα με τα προβλεπόμενα στην περ. α του πρώτου εδαφίου της παρ.1 του άρθρου 365 του Ν.4412/2016 και την περ. α΄ της παρ. 1 του άρθρου 9 του π.δ. 39/2017.
- διαβιβάζουν στην Αρχή Εξέτασης Προδικαστικών Προσφυγών (ΑΕΠΠ) τα προβλεπόμενα στην περ. β του πρώτου εδαφίου της παρ. 1 του άρθρου 365 του Ν.4412/2016 και την περ. α΄ της παρ. 1 του άρθρου 9 του π.δ. 39/2017.

Η ΑΕΠΠ αποφαίνεται αιτιολογημένα επί της βασιμότητας των προβαλλόμενων πραγματικών και νομικών ισχυρισμών της προσφυγής και των ισχυρισμών της αναθέτουσας αρχής και, σε περίπτωση παρέμβασης, των ισχυρισμών του παρεμβαίνοντος και δέχεται (εν όλω ή εν μέρει) ή απορρίπτει την προσφυγή με απόφασή της, η οποία εκδίδεται μέσα σε αποκλειστική προθεσμία είκοσι (20) ημερών από την ημέρα εξέτασης της προσφυγής.[41]

Η Αρχή επιλαμβάνεται αποκλειστικά επί θεμάτων που θίγονται με την προσφυγή και δεν μπορεί να ελέγξει παρεμπιπτόντως όρους της διακήρυξης ή ζητήματα που αφορούν τη διενέργεια της διαδικασίας.
Σε περίπτωση συμπληρωματικής αιτιολογίας επί της προσβαλλόμενης πράξης, αυτή υποβάλλεται έως και δέκα (10) ημέρες πριν την συζήτηση της προσφυγής και κοινοποιείται αυθημερόν στον προσφεύγοντα μέσω της πλατφόρμας του ΕΣΗΔΗΣ ή αν αυτό δεν είναι εφικτό με οποιοδήποτε πρόσφορο μέσο. Υπομνήματα επί των απόψεων και της συμπληρωματικής αιτιολογίας της Αναθέτουσας Αρχής κατατίθενται μέσω της πλατφόρμας του ΕΣΗΔΗΣ έως πέντε (5) ημέρες πριν από τη συζήτηση της προσφυγής.[42]

Οι χρήστες - οικονομικοί φορείς ενημερώνονται για την αποδοχή ή την απόρριψη της προσφυγής από την ΑΕΠΠ.[43]

Η άσκηση της ως άνω προδικαστικής προσφυγής αποτελεί προϋπόθεση για την άσκηση των ένδικων βοηθημάτων της αίτησης αναστολής και της αίτησης ακύρωσης του άρθρου 372 του ν. 4412/2016 κατά των εκτελεστών πράξεων ή παραλείψεων των αναθετουσών αρχών.

Όποιος έχει έννομο συμφέρον μπορεί να ζητήσει την αναστολή της εκτέλεσης της απόφασης της ΑΕΠΠ και την ακύρωσή της ενώπιον του αρμοδίου δικαστηρίου.[44] Δικαίωμα άσκησης των ίδιων ενδίκων βοηθημάτων έχει και η αναθέτουσα αρχή, αν η ΑΕΠΠ κάνει δεκτή την προδικαστική προσφυγή. Με τα ένδικα βοηθήματα της αίτησης αναστολής και της αίτησης ακύρωσης λογίζονται ως συμπροσβαλλόμενες με την απόφαση της ΑΕΠΠ και όλες οι συναφείς προς την ανωτέρω απόφαση πράξεις ή παραλείψεις της αναθέτουσας αρχής, εφόσον έχουν εκδοθεί ή συντελεστεί αντιστοίχως έως τη συζήτηση της αίτησης αναστολής ή την πρώτη συζήτηση της αίτησης ακύρωσης.

Η άσκηση της αίτησης αναστολής δεν εξαρτάται από την προηγούμενη άσκηση της αίτησης ακύρωσης.

---

40 Πρβ. άρθρο 364, παρ. 2 του ν. 4412/2016, όπως τροποποιήθηκε από το άρθρο 43 παρ. 41, περ. β) του ν. 4605/2019.

41 Η διαδικασία εξέτασης της προδικαστικής προσφυγής ορίζεται στο άρθρο 367 του ν. 4412/2016

42 Πρβλ. άρθρο 365 παρ. 1 του ν. 4412/2016, όπως τροποποιήθηκε από το άρθρο 43 παρ. 42 του ν. 4605/2019.

43 Σύμφωνα με τα οριζόμενα στο άρθρο 19 του ΠΔ 39/4.5.2017 – Κανονισμός εξέτασης Προδικαστικών Προσφυγών ενώπιον της Αρχής Εξέτασης Προδικαστικών Προσφυγών

44 Πρβλ. Άρθρο 372 παρ. 1 έως 3 του ν. 4412/2016.

Η αίτηση αναστολής κατατίθεται στο αρμόδιο δικαστήριο μέσα σε προθεσμία δέκα (10) ημερών από την κοινοποίηση ή την πλήρη γνώση της απόφασης επί της προδικαστικής προσφυγής. Για την άσκηση της αιτήσεως αναστολής κατατίθεται παράβολο, κατά τα ειδικότερα οριζόμενα στο άρθρο 372 παρ. 4 του ν.4412/2016. Η άσκηση αίτησης αναστολής κωλύει τη σύναψη της σύμβασης, εκτός εάν με την προσωρινή διαταγή ο αρμόδιος δικαστής αποφανθεί διαφορετικά.[45]

Τέλος, είναι δυνατή η άσκηση προδικαστικής προσφυγής στην ΑΕΠΠ, για την κήρυξη ακυρότητας της συναφθείσας σύμβασης, κατά τα ειδικότερα οριζόμενα στα άρθρα 368 έως και 371 του ν. 4412/2016.

3.5 Ματαίωση Διαδικασίας

Η αναθέτουσα αρχή ματαιώνει ή δύναται να ματαιώσει εν όλω ή εν μέρει αιτιολογημένα τη διαδικασία ανάθεσης, για τους λόγους και υπό τους όρους του άρθρου 106 του Ν. 4412/2016, μετά από γνώμη της αρμόδιας Επιτροπής Διενέργειας. Επίσης, αν διαπιστωθούν σφάλματα ή παραλείψεις σε οποιοδήποτε στάδιο της διαδικασίας ανάθεσης, μπορεί, μετά από γνώμη του αρμόδιου οργάνου, να ακυρώσει μερικώς τη διαδικασία ή να αναμορφώσει ανάλογα το αποτέλεσμά της ή να αποφασίσει την επανάληψή της, μετά τη σύμφωνη γνώμη της Ε.Υ.ΣΥ.Δ. Τ.Α.Μ.Ε.Τ.Ε.Α.Α.Π., από το σημείο που εμφιλοχώρησε το σφάλμα ή η παράλειψη.

[45] Πρβλ άρθρο 372 παρ. 4 τελευταίο εδάφιο του ν. 4412/2016

4. ΟΡΟΙ ΕΚΤΕΛΕΣΗΣ ΤΗΣ ΣΥΜΒΑΣΗΣ

4.1 Εγγυήσεις (καλής εκτέλεσης, προκαταβολής)

Εγγύηση καλής εκτέλεσης και εγγύηση προκαταβολής

Για την υπογραφή της σύμβασης απαιτείται η παροχή εγγύησης καλής εκτέλεσης, σύμφωνα με το άρθρο 72 παρ. 1 β) του Ν. 4412/2016, το ύψος της οποίας ανέρχεται **σε ποσοστό 5%** επί της αξίας της σύμβασης χωρίς Φ.Π.Α. και κατατίθεται πριν ή κατά την υπογραφή της σύμβασης.

Ο χρόνος ισχύος της εγγύησης καλής εκτέλεσης για κάθε Είδος πρέπει να είναι κατά **τρεις (03) μήνες μεγαλύτερος** από τον συνολικό χρόνο παράδοσης αυτού με δικαίωμα παράτασης αυτής κατόπιν αιτήματος της αναθέτουσας αρχής.

Η εγγύηση καλής εκτέλεσης, προκειμένου να γίνει αποδεκτή, πρέπει να περιλαμβάνει κατ' ελάχιστον τα αναφερόμενα στην παράγραφο 2.1.5 στοιχεία της παρούσας και επιπλέον τον αριθμό και τον τίτλο της σχετικής σύμβασης. Το περιεχόμενό της είναι σύμφωνο με το Υπόδειγμα Β’ που περιλαμβάνεται στο Παράρτημα Γ’ της Διακήρυξης και τα οριζόμενα στο άρθρο 72 του Ν. 4412/2016.

Η εγγύηση καλής εκτέλεσης της σύμβασης καλύπτει συνολικά και χωρίς διακρίσεις την εφαρμογή όλων των όρων της σύμβασης και κάθε απαίτηση της αναθέτουσας αρχής έναντι του αναδόχου, συμπεριλαμβανομένης τυχόν ισόποσης προς αυτόν προκαταβολής.

Σε περίπτωση τροποποίησης της σύμβασης κατά το άρθρο 4.5, η οποία συνεπάγεται αύξηση της συμβατικής αξίας, ο ανάδοχος είναι υποχρεωμένος να καταθέσει πριν την τροποποίηση, συμπληρωματική εγγύηση το ύψος της οποίας ανέρχεται σε ποσοστό 5% επί του ποσού της αύξησης, χωρίς Φ.Π.Α.

Η εγγύηση καλής εκτέλεσης καταπίπτει σε περίπτωση παράβασης των όρων της σύμβασης, όπως αυτή ειδικότερα ορίζει.

Στην περίπτωση χορήγησης προκαταβολής, μεγαλύτερου ύψους από αυτό που καλύπτεται με την εγγύηση καλής εκτέλεσης προσκομίζεται από τον ανάδοχο εγγύηση προκαταβολής, σύμφωνα με το Υπόδειγμα Γ’ που περιλαμβάνεται στο Παράρτημα Γ’ της Διακήρυξης, που θα καλύπτει τη διαφορά μεταξύ του ποσού της εγγύησης καλής εκτέλεσης και του ποσού της καταβαλλομένης προκαταβολής. Η προκαταβολή και η εγγύηση προκαταβολής μπορούν να χορηγούνται τμηματικά, σύμφωνα με το άρθρο 5.1 της παρούσας (τρόπος πληρωμής).

Η εγγύηση καλής εκτέλεσης και η εγγύηση προκαταβολής επιστρέφονται στο σύνολό τους μετά την οριστική ποσοτική και ποιοτική παραλαβή του αντικειμένου της σύμβασης, κατόπιν γνωμοδότησης του αρμόδιου συλλογικού οργάνου όπου απαιτείται. Εάν στο πρωτόκολλο οριστικής ποιοτικής και ποσοτικής παραλαβής αναφέρονται παρατηρήσεις ή υπάρχει εκπρόθεσμη παράδοση, η επιστροφή των ως άνω εγγυήσεων γίνεται μετά την αντιμετώπιση των παρατηρήσεων και του εκπροθέσμου.

4.2 Συμβατικό Πλαίσιο - Εφαρμοστέα Νομοθεσία

Κατά την εκτέλεση της σύμβασης εφαρμόζονται οι διατάξεις του Ν. 4412/2016, οι όροι της παρούσας διακήρυξης και συμπληρωματικά ο Αστικός Κώδικας.

Η Σύμβαση διέπεται από το Ελληνικό Δίκαιο.

Σε περίπτωση διαφορών που ενδεχομένως προκύψουν σχετικά με την ερμηνεία ή την εκτέλεση ή την εφαρμογή της Σύμβασης ή εξ αφορμής της, η Αναθέτουσα Αρχή και ο Ανάδοχος καταβάλλουν κάθε προσπάθεια για τη φιλική επίλυσή τους, σύμφωνα με τους κανόνες της καλής πίστης και των χρηστών συναλλακτικών ηθών.

Κάθε διαφορά μεταξύ των συμβαλλόμενων μερών που προκύπτει από τις συμβάσεις που συνάπτονται στο πλαίσιο της παρούσας διακήρυξης, επιλύεται με την άσκηση προσφυγής ή αγωγής στο Διοικητικό Εφετείο

Πειραιά, κατά τα ειδικότερα οριζόμενα στις παρ. 1 έως και 6 του άρθρου 205Α του ν. 4412/2016.[46] Πριν από την άσκηση της προσφυγής στο Διοικητικό Εφετείο προηγείται υποχρεωτικά η τήρηση της προβλεπόμενης στο άρθρο 205 του ν. 4412/2016 ενδικοφανούς διαδικασίας, διαφορετικά η προσφυγή απορρίπτεται ως απαράδεκτη.

4.3 Όροι εκτέλεσης της σύμβασης

4.3.1 Κατά την εκτέλεση της σύμβασης ο ανάδοχος τηρεί τις υποχρεώσεις στους τομείς του περιβαλλοντικού, κοινωνικοασφαλιστικού και εργατικού δικαίου, που έχουν θεσπιστεί με το δίκαιο της Ένωσης, το εθνικό δίκαιο, συλλογικές συμβάσεις ή διεθνείς διατάξεις περιβαλλοντικού, κοινωνικοασφαλιστικού και εργατικού δίκαιου, οι οποίες απαριθμούνται στο Παράρτημα Χ του Προσαρτήματος Α του Ν. 4412/2016.

Η τήρηση των εν λόγω υποχρεώσεων από τον ανάδοχο και τους υπεργολάβους του ελέγχεται και βεβαιώνεται από τα όργανα που επιβλέπουν την εκτέλεση της σύμβασης και τις αρμόδιες δημόσιες αρχές και υπηρεσίες που ενεργούν εντός των ορίων της ευθύνης και της αρμοδιότητάς τους.

4.3.2 Ο ανάδοχος αναλαμβάνει να τηρεί τις υποχρεώσεις που απορρέουν από το Ν.4624/2019 σχετικά με την εφαρμογή του Κανονισμού (ΕΕ) 2016/679 του Ευρωπαϊκού Κοινοβουλίου και του Συμβουλίου, της 27ης Απριλίου 2016, για την προστασία των φυσικών προσώπων έναντι της επεξεργασίας των δεδομένων προσωπικού χαρακτήρα και για την ελεύθερη κυκλοφορία των δεδομένων αυτών και την κατάργηση της Οδηγίας 95/46/ΕΚ (Γενικός Κανονισμός Προστασίας Δεδομένων / General Data Protection Regulation – GDPR).

4.4 Υπεργολαβία

4.4.1 Ο Ανάδοχος δεν απαλλάσσεται από τις συμβατικές του υποχρεώσεις και ευθύνες λόγω ανάθεσης της εκτέλεσης τμήματος/τμημάτων της σύμβασης σε υπεργολάβους. Η τήρηση των υποχρεώσεων της παρ. 2 του άρθρου 18 του Ν. 4412/2016 από υπεργολάβους δεν αίρει την ευθύνη του κυρίου αναδόχου.

4.4.2 Κατά την υπογραφή της σύμβασης ο κύριος ανάδοχος υποχρεούται να αναφέρει στην αναθέτουσα αρχή το όνομα, τα στοιχεία επικοινωνίας και τους νόμιμους εκπροσώπους των υπεργολάβων του, οι οποίοι συμμετέχουν στην εκτέλεση αυτής, εφόσον είναι γνωστά τη συγκεκριμένη χρονική στιγμή. Επιπλέον, υποχρεούται να γνωστοποιεί στην αναθέτουσα αρχή κάθε αλλαγή των πληροφοριών αυτών, κατά τη διάρκεια της σύμβασης, καθώς και τις απαιτούμενες πληροφορίες σχετικά με κάθε νέο υπεργολάβο, τον οποίο ο κύριος ανάδοχος χρησιμοποιεί εν συνεχεία στην εν λόγω σύμβαση, προσκομίζοντας τα σχετικά συμφωνητικά/δηλώσεις συνεργασίας. Σε περίπτωση διακοπής της συνεργασίας του Αναδόχου με υπεργολάβο/ υπεργολάβους της σύμβασης, αυτός υποχρεούται σε άμεση γνωστοποίηση της διακοπής αυτής στην Αναθέτουσα Αρχή, οφείλει δε να διασφαλίσει την ομαλή εκτέλεση του τμήματος/ των τμημάτων της σύμβασης είτε από τον ίδιο, είτε από νέο υπεργολάβο τον οποίο θα γνωστοποιήσει στην αναθέτουσα αρχή κατά την ως άνω διαδικασία. Στην περίπτωση αυτή ο Ανάδοχος οφείλει να υποβάλλει στην Αναθέτουσα Αρχή τα αντίστοιχα δικαιολογητικά που είχε προσκομίσει και αναφορικά με τον αρχικό υπεργολάβο στη διαγωνιστική διαδικασία τα οποία θα αξιολογηθούν αρμοδίως ώστε να γίνει αποδεκτή ή μη η ανωτέρω αντικατάσταση.

4.4.3 Η αναθέτουσα αρχή επαληθεύει τη συνδρομή των λόγων αποκλεισμού για τους υπεργολάβους, όπως αυτοί περιγράφονται στο άρθρο 2.2.3 και με τα αποδεικτικά μέσα της παραγράφου 2.2.8.2 της παρούσας, εφόσον το(α) τμήμα(τα) της σύμβασης, το(α) οποίο(α) ο ανάδοχος προτίθεται να αναθέσει υπό μορφή υπεργολαβίας σε τρίτους, υπερβαίνουν σωρευτικά το ποσοστό του τριάντα τοις εκατό (30%) της συνολικής αξίας της σύμβασης. Επιπλέον, προκειμένου να μην αθετούνται οι υποχρεώσεις της παρ. 2 του άρθρου 18 του Ν. 4412/2016, δύναται να επαληθεύσει τους ως άνω λόγους και για τμήμα ή τμήματα της σύμβασης που υπολείπονται του ως άνω ποσοστού.

Όταν από την ως άνω επαλήθευση προκύπτει ότι συντρέχουν λόγοι αποκλεισμού απαιτεί ή δύναται να απαιτήσει την αντικατάστασή του, κατά τα ειδικότερα αναφερόμενα στις παρ. 5 και 6 του άρθρου 131 του Ν. 4412/2016.

[46] Πρβ. άρθρο 205Α του ν. 4412/2016, όπως προστέθηκε με το άρθρο 43 παρ. 24 περ. α' του ν. 4605/2019.

4.4.4 Στην περίπτωση που ο ανάδοχος προτίθεται να αναθέσει τμήμα(τα) της Σύμβασης υπό μορφή υπεργολαβίας σε τρίτους, τότε αυτό θα αποδεικνύεται με την κατάθεση του αναφερόμενου στην ενότητα Β.7 του άρθρου 2.2.8.2 της παρούσης δικαιολογητικό (είτε ιδιωτικό συμφωνητικό, είτε υπεύθυνη δήλωση).

4.5 Τροποποίηση σύμβασης κατά τη διάρκειά της

Η σύμβαση μπορεί να τροποποιείται κατά τη διάρκειά της, χωρίς να απαιτείται νέα διαδικασία σύναψης σύμβασης, μόνο σύμφωνα με τους όρους και τις προϋποθέσεις του άρθρου 132 του Ν. 4412/2016 και κατόπιν γνωμοδότησης της Επιτροπής της περ. β της παρ. 11 του άρθρου 221 του ν. 4412/2016 και προεγκρίσεως της Υπεύθυνης Αρχής, σύμφωνα με τα άρθρα 8 και 46 της υπ' αριθ. πρωτ. 2015/6-9-2019 (Β' 3522) Υπουργικής Απόφασης Συστήματος Διαχείρισης και Ελέγχου των Εθνικών Προγραμμάτων των Ταμείων Ασύλου, Μετανάστευσης και Ένταξης (Τ.Α.Μ.Ε./AMIF) και Εσωτερικής Ασφάλειας (Τ.Ε.Α./ISF) για την προγραμματική περίοδο 2014-2020.

4.6 Δικαίωμα μονομερούς λύσης της σύμβασης

Η αναθέτουσα αρχή μπορεί, με τις προϋποθέσεις που ορίζουν οι κείμενες διατάξεις, να καταγγείλει τη σύμβαση κατά τη διάρκεια της εκτέλεσής της, εφόσον:

α) η σύμβαση έχει υποστεί ουσιώδη τροποποίηση, κατά την έννοια της παρ. 4 του άρθρου 132 του Ν. 4412/2016, που θα απαιτούσε νέα διαδικασία σύναψης σύμβασης,

β) ο ανάδοχος, κατά το χρόνο της ανάθεσης της σύμβασης, τελούσε σε μια από τις καταστάσεις που αναφέρονται στην παράγραφο 2.2.3.1 και, ως εκ τούτου, θα έπρεπε να έχει αποκλειστεί από τη διαδικασία σύναψης της σύμβασης,

γ) η σύμβαση δεν έπρεπε να ανατεθεί στον ανάδοχο λόγω σοβαρής παραβίασης των υποχρεώσεων που υπέχει από τις Συνθήκες και την Οδηγία 2014/24/ΕΕ, η οποία έχει αναγνωριστεί με απόφαση του Δικαστηρίου της Ένωσης στο πλαίσιο διαδικασίας δυνάμει του άρθρου 258 της ΣΛΕΕ.

5. ΕΙΔΙΚΟΙ ΟΡΟΙ ΕΚΤΕΛΕΣΗΣ ΤΗΣ ΣΥΜΒΑΣΗΣ

5.1 Τρόπος πληρωμής

5.1.1 Η πληρωμή του αναδόχου θα πραγματοποιηθεί με έναν από τους παρακάτω τρόπους**:**

α) Με την εξόφληση του **100%** της συμβατικής αξίας μετά την οριστική παραλαβή των ειδών, ή

β) Με τη χορήγηση έντοκης προκαταβολής μέχρι ποσοστού 30% της συμβατικής αξίας (άνευ Φ.Π.Α.), με την **κατάθεση ισόποσης εγγύησης η οποία θα καλύπτει τη διαφορά μεταξύ του ποσού της εγγύησης καλής εκτέλεσης και του ποσού της καταβαλλόμενης προκαταβολής**, σύμφωνα με τα οριζόμενα στο άρθρο 72§1 περ. δ του Ν. 4412/2016 και στο άρθρο 4.1 της παρούσας, και την καταβολή του υπολοίπου μετά την οριστική παραλαβή των ειδών.

Η παραπάνω προκαταβολή θα είναι έντοκη. Κατά την εξόφληση θα παρακρατείται τόκος επί της εισπραχθείσας προκαταβολής και για το χρονικό διάστημα υπολογιζόμενου από την ημερομηνία λήψεως μέχρι την ημερομηνία οριστικής και ποιοτικής παραλαβής. Για τον υπολογισμό του τόκου θα λαμβάνεται υπόψη το ύψος του επιτοκίου των εντόκων γραμματίων του Δημοσίου 12μηνης διάρκειας που θα ισχύει κατά την ημερομηνία λήψης της προκαταβολής προσαυξημένο κατά 0,25 ποσοστιαίες μονάδες[47] το οποίο θα παραμένει σταθερό μέχρι την εξάντληση του ποσού της χορηγηθείσας προκαταβολής[48].

Οι παραπάνω τρόποι πληρωμής εφαρμόζονται και στις τμηματικές παραδόσεις, εφόσον αυτές πραγματοποιηθούν.

Η πληρωμή του συμβατικού τιμήματος θα γίνεται με την προσκόμιση των νομίμων παραστατικών και δικαιολογητικών που προβλέπονται από τις διατάξεις του άρθρου 200 παρ. 4 του Ν. 4412/2016, καθώς και κάθε άλλου δικαιολογητικού που τυχόν ήθελε ζητηθεί από τις αρμόδιες υπηρεσίες που διενεργούν τον έλεγχο και την πληρωμή.

Οι προσφέροντες δύνανται να επιλέξουν με σχετική δήλωσή τους στον υποφάκελο της οικονομικής προσφοράς τους έναν εκ των δύο ανωτέρω τρόπων, σε αντίθετη περίπτωση θα λαμβάνεται υπόψη ως τρόπος πληρωμής η περίπτωση (α) ήτοι η εξόφληση του **100%** της συμβατικής αξίας μετά την οριστική παραλαβή των ειδών.

5.1.2. Τον Ανάδοχο βαρύνουν οι υπέρ τρίτων κρατήσεις, ως και κάθε άλλη επιβάρυνση, σύμφωνα με την κείμενη νομοθεσία, μη συμπεριλαμβανομένου Φ.Π.Α., για την παράδοση των ειδών στον τόπο και με τον τρόπο που προβλέπεται στα έγγραφα της σύμβασης. Ιδίως βαρύνεται με τις ακόλουθες κρατήσεις:

- **Για τα υπό προμήθεια είδη των Κεφαλαίων Α έως Ε πλην του είδους (7) του Κεφαλαίου Ε**, ο ανάδοχος βαρύνεται με τις εξής κρατήσεις:

  α)* Κράτηση 0,07% υπέρ της Ενιαίας Ανεξάρτητης Αρχής Δημοσίων Συμβάσεων η οποία υπολογίζεται επί της αξίας κάθε πληρωμής προ φόρων και κρατήσεων της αρχικής, καθώς και κάθε συμπληρωματικής σύμβασης (άρθρο 4 Ν.4013/2011 όπως ισχύει).
  β)* Κράτηση 0,06% υπέρ της Αρχής Εξέτασης Προδικαστικών Προσφυγών, η οποία υπολογίζεται επί της αξίας κάθε πληρωμής προ φόρων και κρατήσεων της αρχικής καθώς και κάθε συμπληρωματικής σύμβασης (άρθρο 350 παρ. 3 του ν. 4412/2016),[49]
  γ)* Κράτηση ύψους 0,02% υπέρ του Δημοσίου, η οποία υπολογίζεται επί της αξίας, εκτός ΦΠΑ, της αρχικής, καθώς και κάθε συμπληρωματικής σύμβασης. Το ποσό αυτό παρακρατείται σε κάθε πληρωμή από την αναθέτουσα αρχή στο όνομα και για λογαριασμό της Γενικής Διεύθυνσης Δημοσίων Συμβάσεων και

[47] Βλ. Απόφαση 2/51557/0026/10-09-01 ΦΕΚ 1209/Β/01 Υπ. Οικονομικών, στο βαθμό που η Α.Α. υπάγεται στο πεδίο εφαρμογής της

[48] Η απόσβεση της προκαταβολής και η επιστροφή της εγγύησης προκαταβολής πραγματοποιούνται σύμφωνα με τις διατάξεις του άρθρου 72 του Ν. 4412/2016 και τον τρόπο που ορίζει η Α.Α.

[49] Πρβλ Υπουργική Απόφαση 1191/14-3-2017 (Β' 969) "Καθορισμός του χρόνου, τρόπου υπολογισμού της διαδικασίας παρακράτησης και απόδοσης της κράτησης 0,06% υπέρ της Αρχής Εξέτασης Προδικαστικών Προσφυγών (Α.Ε.Π.Π.), καθώς και των λοιπών λεπτομερειών εφαρμογής της παραγράφου 3 του άρθρου 350 του ν. 4412/2016 (Α΄ 147)".

Προμηθειών σύμφωνα με την παρ. 6 του άρθρου 36 του Ν. 4412/2016 , υπό την προϋπόθεση έκδοσης της προβλεπόμενης στην προαναφερόμενη διάταξη ΚΥΑ.

*Οι ως άνω κρατήσεις υπόκεινται περαιτέρω σε παρακράτηση χαρτοσήμου 3% (ποσό Α') σύμφωνα με τα άρθρα 12 και 13 του Κώδικα Τελών Χαρτοσήμου και εισφορά υπέρ ΟΓΑ που αντιστοιχεί σε ποσοστό 20% επί του Α' ποσού σύμφωνα με το Ν. 4169/1961.

➢ **Για την προμήθεια του είδους (7) του Κεφαλαίου Ε «Επενδύτης (τζάκετ τύπου Fly)»,** ο ανάδοχος βαρύνεται με τις εξής κρατήσεις:

α)* Κράτηση 0,07% υπέρ της Ενιαίας Ανεξάρτητης Αρχής Δημοσίων Συμβάσεων η οποία υπολογίζεται επί της αξίας κάθε πληρωμής προ φόρων και κρατήσεων της αρχικής, καθώς και κάθε συμπληρωματικής σύμβασης (άρθρο 4 Ν.4013/2011 όπως ισχύει),

β)* Κράτηση 0,06% υπέρ της Αρχής Εξέτασης Προδικαστικών Προσφυγών, η οποία υπολογίζεται επί της αξίας κάθε πληρωμής προ φόρων και κρατήσεων της αρχικής καθώς και κάθε συμπληρωματικής σύμβασης (άρθρο 350 παρ. 3 του ν. 4412/2016),

γ)* Κράτηση ύψους 0,02% υπέρ του Δημοσίου, η οποία υπολογίζεται επί της αξίας, εκτός ΦΠΑ, της αρχικής, καθώς και κάθε συμπληρωματικής σύμβασης. Το ποσό αυτό παρακρατείται σε κάθε πληρωμή από την αναθέτουσα αρχή στο όνομα και για λογαριασμό της Γενικής Διεύθυνσης Δημοσίων Συμβάσεων και Προμηθειών σύμφωνα με την παρ. 6 του άρθρου 36 του Ν. 4412/2016 , υπό την προϋπόθεση έκδοσης της προβλεπόμενης στην προαναφερόμενη διάταξη ΚΥΑ.

*Οι ως άνω κρατήσεις [(α) - (γ)] υπόκεινται περαιτέρω σε παρακράτηση χαρτοσήμου 3% (ποσό Α') σύμφωνα με τα άρθρα 12 και 13 του Κώδικα Τελών Χαρτοσήμου και εισφορά υπέρ ΟΓΑ που αντιστοιχεί σε ποσοστό 20% επί του Α' ποσού σύμφωνα με το Ν. 4169/1961.

δ) 4% υπέρ ΜΤΝ, σύμφωνα με το άρθρο 2 του Α.Ν. 2141/1939.

ε) 2% υπέρ ΕΛΟΑΝ, σύμφωνα με το ν.δ.398/74 (ΦΕΚ΄116/74).

*Οι ως άνω κρατήσεις [(δ) - (ε)] υπόκεινται περαιτέρω σε παρακράτηση χαρτοσήμου 2% (ποσό Β') και εισφορά υπέρ ΟΓΑ που αντιστοιχεί σε ποσοστό 20% επί του Β' ποσού.

Με κάθε πληρωμή θα γίνεται η προβλεπόμενη από την κείμενη νομοθεσία παρακράτηση φόρου εισοδήματος αξίας 4% ή/και 8% επί του καθαρού ποσού, αναλόγως αν πρόκειται για προμήθεια αγαθού ή παροχή υπηρεσίας.

5.2 Κήρυξη οικονομικού φορέα εκπτώτου - Κυρώσεις - Ρήτρες

5.2.1 Ο ανάδοχος, με την επιφύλαξη της συνδρομής λόγων ανωτέρας βίας, κηρύσσεται υποχρεωτικά έκπτωτος από τη σύμβαση και από κάθε δικαίωμα που απορρέει από αυτήν, με απόφαση της αναθέτουσας αρχής ύστερα από γνωμοδότηση του αρμόδιου οργάνου, εφόσον δεν φορτώσει, παραδώσει ή αντικαταστήσει τα συμβατικά είδη ή δεν επισκευάσει ή συντηρήσει αυτά μέσα στον συμβατικό χρόνο ή στον χρόνο παράτασης που του δοθεί, σύμφωνα με όσα προβλέπονται στο άρθρο 206 του Ν. 4412/2016.

Δεν κηρύσσεται έκπτωτος όταν:
α) το είδος δεν φορτωθεί ή παραδοθεί ή αντικατασταθεί με ευθύνη του φορέα που εκτελεί τη σύμβαση,
β) συντρέχουν λόγοι ανωτέρας βίας.

Στον οικονομικό φορέα που κηρύσσεται έκπτωτος από την σύμβαση, επιβάλλονται, με απόφαση του αποφαινόμενου οργάνου, ύστερα από γνωμοδότηση του αρμοδίου οργάνου, το οποίο υποχρεωτικά καλεί τον ανάδοχο προς παροχή εξηγήσεων, αθροιστικά, οι παρακάτω κυρώσεις:
α) ολική κατάπτωση της εγγύησης καλής εκτέλεσης της σύμβασης,
β) είσπραξη εντόκως της προκαταβολής που χορηγήθηκε στον έκπτωτο από τη σύμβαση ανάδοχο είτε από ποσόν που δικαιούται να λάβει είτε με κατάθεση του ποσού από τον ίδιο είτε με κατάπτωση της εγγύησης προκαταβολής. Ο υπολογισμός των τόκων γίνεται από την ημερομηνία λήψης της προκαταβολής από τον ανάδοχο μέχρι την ημερομηνία έκδοσης της απόφασης κήρυξης του ως εκπτώτου, με το ισχύον κάθε φορά

ανώτατο όριο επιτοκίου για τόκο από δικαιοπραξία, από την ημερομηνία δε αυτή και μέχρι της επιστροφής της, με το ισχύον κάθε φορά επιτόκιο για τόκο υπερημερίας.

Επιπλέον μπορεί να επιβληθεί ο προβλεπόμενος από το άρθρο 74 του Ν. 4412/2016 αποκλεισμός του αναδόχου από τη συμμετοχή του σε διαδικασίες δημοσίων συμβάσεων.

5.2.2 Αν τα είδη παραδοθούν/εγκατασταθούν ή αντικατασταθούν μετά τη λήξη του συμβατικού χρόνου και μέχρι λήξης του χρόνου της παράτασης που χορηγήθηκε, σύμφωνα με το άρθρο 206 του Ν.4412/16, επιβάλλεται πρόστιμο 5% επί της συμβατικής αξίας της ποσότητας που παραδόθηκε εκπρόθεσμα.

Το παραπάνω πρόστιμο υπολογίζεται επί της συμβατικής αξίας των εκπρόθεσμα παραδοθέντων ειδών, χωρίς ΦΠΑ. Εάν τα είδη που παραδόθηκαν εκπρόθεσμα επηρεάζουν τη χρησιμοποίηση των ειδών που παραδόθηκαν εμπρόθεσμα, το πρόστιμο υπολογίζεται επί της συμβατικής αξίας της συνολικής ποσότητας αυτών.

Κατά τον υπολογισμό του χρονικού διαστήματος της καθυστέρησης για φόρτωση - παράδοση ή αντικατάσταση των ειδών, με απόφαση του αποφαινομένου οργάνου ύστερα από γνωμοδότηση του αρμοδίου οργάνου, δεν λαμβάνεται υπόψη ο χρόνος που παρήλθε πέραν του εύλογου κατά τα διάφορα στάδια των διαδικασιών, για το οποίο δεν ευθύνεται ο ανάδοχος και παρατείνεται, αντίστοιχα, ο χρόνος φόρτωσης - παράδοσης.

Εφόσον ο ανάδοχος έχει λάβει προκαταβολή, εκτός από το προβλεπόμενο κατά τα ανωτέρω πρόστιμο, καταλογίζεται σε βάρος του και τόκος επί του ποσού της προκαταβολής, που υπολογίζεται από την επόμενη της λήξης του συμβατικού χρόνου, μέχρι την προσκόμιση του συμβατικού είδους, με το ισχύον κάθε φορά ανώτατο όριο του ποσοστού του τόκου υπερημερίας.

Η είσπραξη του προστίμου και των τόκων επί της προκαταβολής γίνεται με παρακράτηση από το ποσό πληρωμής του αναδόχου ή, σε περίπτωση ανεπάρκειας ή έλλειψης αυτού, με ισόποση κατάπτωση της εγγύησης καλής εκτέλεσης και προκαταβολής αντίστοιχα, εφόσον ο ανάδοχος δεν καταθέσει το απαιτούμενο ποσό.

Σε περίπτωση ένωσης οικονομικών φορέων, το πρόστιμο και οι τόκοι επιβάλλονται αναλόγως σε όλα τα μέλη της ένωσης.

5.3 Διοικητικές προσφυγές κατά τη διαδικασία εκτέλεσης των συμβάσεων

Ο ανάδοχος μπορεί κατά των αποφάσεων που επιβάλλουν σε βάρος του κυρώσεις, δυνάμει των όρων των άρθρων 5.2 (Κήρυξη οικονομικού φορέα εκπτώτου – Κυρώσεις - Ρήτρες), 6.1 (Χρόνος παράδοσης υλικών), 6.3 (Απόρριψη συμβατικών υλικών – αντικατάσταση), καθώς και κατ' εφαρμογή των συμβατικών όρων να ασκήσει προσφυγή για λόγους νομιμότητας και ουσίας ενώπιον του φορέα που εκτελεί τη σύμβαση (Υ.ΝΑ.Ν.Π.) μέσα σε ανατρεπτική προθεσμία (30) ημερών από την ημερομηνία της κοινοποίησης ή της πλήρους γνώσης της σχετικής απόφασης. Η εμπρόθεσμη άσκηση της προσφυγής αναστέλλει τις επιβαλλόμενες κυρώσεις. Επί της προσφυγής, αποφασίζει το αρμόδιο αποφαινόμενο όργανο, ύστερα από γνωμοδότηση του προβλεπόμενου στην περίπτωση β' της παραγράφου 11 του άρθρου 221 του Ν.4412/201650 οργάνου, εντός προθεσμίας τριάντα (30) ημερών από την άσκησή της, άλλως θεωρείται ως σιωπηρώς απορριφθείσα. Κατά της απόφασης αυτής δεν χωρεί η άσκηση άλλης οποιασδήποτε φύσης διοικητικής προσφυγής. Αν κατά της απόφασης που επιβάλλει κυρώσεις δεν ασκηθεί εμπρόθεσμα η προσφυγή ή αν απορριφθεί αυτή από το αποφαινόμενο αρμοδίως όργανο, η απόφαση καθίσταται οριστική. Αν ασκηθεί εμπρόθεσμα προσφυγή, αναστέλλονται οι συνέπειες της απόφασης μέχρι αυτή να οριστικοποιηθεί.

5.4 Ειδικοί όροι χρηματοδοτικού προγράμματος – Κανόνες Δημοσιότητας

5.4.1 α) Ο Δικαιούχος οφείλει να λαμβάνει έγκριση από την Ειδική Υπηρεσία Διαχείρισης του Ε.Π για τις διαδικασίες της διακήρυξης, ανάθεσης και τροποποίησης δημοσίων συμβάσεων.
β) Να προβάλλει σε όλες τις δράσεις πληροφόρησης και επικοινωνίας που υλοποιεί το έμβλημα της Ένωσης, με αναφορά στην Ένωση και στο Ταμείο που στηρίζει την πράξη.
γ) Να αναρτά στον διαδικτυακό τόπο του, αν υπάρχει, στοιχεία της πράξης, όπως σύντομη περιγραφή, ανάλογη

[50] Πρβλ. άρθρο 205 ν. 4412/2016, όπως τροποποιήθηκε με το άρθρο 107 περ. 37 του ν. 4497/2017

με το επίπεδο τα στήριξης, στόχους και αποτελέσματα, επισημαίνοντας τη χρηματοδοτική στήριξη από την Ένωση.

5.4.2 Ο Ανάδοχος έχει την υποχρέωση να λαμβάνει μέριμνα για την τήρηση όλων των μέτρων πληροφόρησης που προβλέπονται στους Εκτελεστικούς Κανονισμούς (ΕΕ) 1048/2014 και 1049/2014, καθώς και στον Οδηγό Εφαρμογής Μέτρων Ενημέρωσης και Δημοσιότητας Εθνικών Προγραμμάτων Ταμείου Ασύλου Μετανάστευσης και Ένταξης και Ταμείου Εσωτερικής Ασφάλειας, Ελληνική Δημοκρατία/Υπουργείο Οικονομίας & Ανάπτυξης (Αύγουστος 2017), καθόσον το αντικείμενο της παρούσας διακήρυξης χρηματοδοτείται στο πλαίσιο του Εθνικού Προγράμματος Ταμείου Ασύλου, Μετανάστευσης και Ένταξης. Ειδικότερα, ο Ανάδοχος αναλαμβάνει να τοποθετήσει μόνιμη ευμεγέθη πινακίδα, σε εμφανές σημείο όπου γίνεται εύκολα ορατό από το κοινό, το αργότερο εντός τριών μηνών από την ολοκλήρωση της αγοράς φυσικού (ενσώματου) αντικειμένου. Η πινακίδα, η οποία σχεδιάζεται σύμφωνα με τα τεχνικά χαρακτηριστικά που καθορίζονται στον Εκτελεστικό Κανονισμό 1049/2014, αναγράφει α) τον τύπο και την ονομασία της δράσης/του έργου, β) το έμβλημα της Ευρωπαϊκής Ένωσης, γ) το Ταμείο που στηρίζει τη δράση/το έργο και δ) δήλωση που έχει επιλεγεί από την Υπεύθυνη Αρχή, στην οποία τονίζεται η προστιθέμενη αξία της συνεισφοράς της Ένωσης. Οι εν λόγω πληροφορίες καταλαμβάνουν τουλάχιστον το 25% της πινακίδας.

6. ΕΙΔΙΚΟΙ ΟΡΟΙ ΕΚΤΕΛΕΣΗΣ

6.1 Χρόνος παράδοσης υλικών

6.1.1 Ο ανάδοχος υποχρεούται να παραδώσει τα υπό προμήθεια είδη σε πλήρη λειτουργία και έτοιμα προς χρήση (με ευθύνη και δαπάνη του ιδίου), όπως αναλυτικά ορίζεται στα αντίστοιχα τεύχη των Τεχνικών Προδιαγραφών στο Παράρτημα Α' (Τεχνικές Προδιαγραφές κάθε Μέρους) της παρούσας και παρατίθεται συνοπτικά ανά Κεφάλαιο ειδών κατωτέρω:

- ΚΕΦΑΛΑΙΟ Α: Έξι (06) μήνες από την επομένη της ημερομηνίας υπογραφής της σύμβασης
- ΚΕΦΑΛΑΙΟ Β: Έξι (06) μήνες από την επομένη της υπογραφής της Σύμβασης για όλα τα είδη του Μέρους Ι «Επιχειρησιακού Ιματισμού» (α/α 1.1 έως και 1.12) καθώς και για τα είδη του Μέρους ΙΙ «Επιχειρησιακού Εξοπλισμού» με α/α 2.1 – 2.2 – 2.3 – 2.4.

  Τρεις (03) μήνες από την επομένη της υπογραφής της Σύμβασης για τα είδη του Μέρους ΙΙ «Επιχειρησιακού Εξοπλισμού» με α/α 2.5.1 – 2.5.2 – 2.6.
- ΚΕΦΑΛΑΙΟ Γ: Έξι (06) μήνες από την επομένη της ημερομηνίας υπογραφής της σύμβασης
- ΚΕΦΑΛΑΙΟ Δ: Έξι (06) μήνες από την επομένη της ημερομηνίας υπογραφής της σύμβασης
- ΚΕΦΑΛΑΙΟ Ε: Έξι (06) μήνες από την επομένη της ημερομηνίας υπογραφής της σύμβασης

Στους παραπάνω χρόνους δεν περιλαμβάνεται ο χρόνος οριστικής ποιοτικής και ποσοτικής παραλαβής των υπό προμήθεια ειδών.

Για τυχόν καθυστερήσεις από τον ανωτέρω χρόνο παράδοσης θα επιβάλλονται στην ΕΤΑΙΡΕΙΑ οι προβλεπόμενες από την κείμενη νομοθεσία κυρώσεις. Καθυστερήσεις που οφείλονται στην Υπηρεσία δεν υπολογίζονται στο χρόνο παράδοσης.

Ο **τόπος παράδοσης** των προκηρυχθέντων ειδών περιγράφεται αναλυτικά στα αντίστοιχα τεύχη των Τεχνικών Προδιαγραφών στο Παράρτημα Α΄ της παρούσας και παρατίθεται συνοπτικά ανά Κεφάλαιο ειδών κάτωθι:

- ΚΕΦΑΛΑΙΟ Α: Εγκαταστάσεις Μ.Υ.Α./Λ.Σ.- ΕΛ.ΑΚΤ. (Αγ. Κοσμάς)
- ΚΕΦΑΛΑΙΟ Β: Εγκαταστάσεις Κ.Ε.Α./Λ.Σ.- ΕΛ.ΑΚΤ. (Κεντρικός Λιμένας Πειραιά)
- ΚΕΦΑΛΑΙΟ Γ: Εγκαταστάσεις Υ.ΣΥ.Δ./Λ.Σ.-ΕΛ.ΑΚΤ. (112 ΠΜ Ελευσίνα)
- ΚΕΦΑΛΑΙΟ Δ: Εγκαταστάσεις Α.Λ.Σ.- ΕΛ.ΑΚΤ. (Πειραιάς)
- ΚΕΦΑΛΑΙΟ Ε: Εγκαταστάσεις Α.Λ.Σ.- ΕΛ.ΑΚΤ. (Πειραιάς)

  [κωδικός NUTS: EL 30 (Αττική)]

Ο συμβατικός χρόνος παράδοσης των ειδών μπορεί να παρατείνεται, πριν από τη λήξη του αρχικού συμβατικού χρόνου παράδοσης, υπό τις προϋποθέσεις του άρθρου 206 του Ν. 4412/2016. Στην περίπτωση που το αίτημα υποβάλλεται από τον ανάδοχο και η παράταση χορηγείται χωρίς να συντρέχουν λόγοι ανωτέρας βίας ή άλλοι ιδιαιτέρως σοβαροί λόγοι που καθιστούν αντικειμενικώς αδύνατη την εμπρόθεσμη παράδοση των συμβατικών ειδών επιβάλλονται οι κυρώσεις του άρθρου 207 του Ν. 4412/2016.

6.1.2 Εάν λήξει ο συμβατικός χρόνος παράδοσης, χωρίς να υποβληθεί εγκαίρως αίτημα παράτασης ή, εάν λήξει ο παραταθείς, κατά τα ανωτέρω, χρόνος, χωρίς να παραδοθεί το είδος, ο ανάδοχος κηρύσσεται έκπτωτος.

6.1.3 Ο ανάδοχος υποχρεούται να ειδοποιεί την υπηρεσία που εκτελεί την προμήθεια (Α.Λ.Σ.-ΕΛ.ΑΚΤ./Δ.Ε.Μ. και Γ.Δ.Ο.Υ./ΔΙ.Π.Ε.Α.) και την επιτροπή παρακολούθησης και παραλαβής, για την ημερομηνία που προτίθεται να παραδώσει το είδος, τουλάχιστον πέντε (05) εργάσιμες ημέρες νωρίτερα.

Μετά από κάθε προσκόμιση είδους στον τόπο παράδοσης, ο ανάδοχος υποχρεούται να υποβάλει στην υπηρεσία αποδεικτικό, θεωρημένο από την εκάστοτε επισπεύδουσα Υπηρεσία του Υ.ΝΑ.Ν.Π./Α.Λ.Σ.-ΕΛ.ΑΚΤ. (Δ.Ε.Μ., Δ.ΕΠΙΧ., Δ.Π.), στο οποίο αναφέρεται η ημερομηνία παράδοσης, το είδος, η ποσότητα και ο αριθμός της σύμβασης σε εκτέλεση της οποίας παραδόθηκε.

6.2 Παραλαβή υλικών - Χρόνος και τρόπος παραλαβής υλικών

6.2.1 Η παραλαβή των ειδών γίνεται από επιτροπές, πρωτοβάθμιες ή και δευτεροβάθμιες, που συγκροτούνται σύμφωνα με την παρ. 11 εδ. β του άρθρου 221 του Ν.4412/16[51] σύμφωνα με τα οριζόμενα στο άρθρο 208 του ως άνω νόμου και το Παράρτημα Α' (Τεχνικές Προδιαγραφές) της παρούσας. Κατά την διαδικασία παραλαβής των ειδών διενεργείται ποσοτικός και ποιοτικός έλεγχος κατά τα αναλυτικώς οριζόμενα στο ως άνω Παράρτημα Α' και εφόσον το επιθυμεί μπορεί να παραστεί και ο ανάδοχος.

Το κόστος της διενέργειας των ελέγχων βαρύνει τον ανάδοχο.

Για την παρακολούθηση και παραλαβή των υπό προμήθεια ειδών θα συγκροτηθούν κατόπιν έκδοσης αποφάσεων του αρμόδιου αποφαινόμενου οργάνου **Επιτροπές Παρακολούθησης και Παραλαβής (Ε.Π.Π.Ε.),** με καθήκοντα που περιγράφονται αναλυτικά στις τεχνικές προδιαγραφές κάθε Είδους (Παράρτημα Α΄ της παρούσας). Οι εν λόγω Επιτροπές εισηγούνται για όλα τα θέματα παραλαβής του φυσικού αντικειμένου της εκάστοτε σύμβασης, προβαίνοντας, στους προβλεπόμενους από τις Τεχνικές Προδιαγραφές της παρούσας διακήρυξης ελέγχους και δοκιμές του προς παραλαβή αντικειμένου κάθε σύμβασης, συντάσσουν τα σχετικά πρωτόκολλα, παρακολουθούν και ελέγχουν την προσήκουσα εκτέλεση όλων των όρων της κάθε σύμβασης και την εκπλήρωση των υποχρεώσεων του αναδόχου και εισηγούνται/γνωμοδοτούν για τη λήψη των επιβεβλημένων μέτρων λόγω μη τήρησης των ως άνω όρων, καθώς και για κάθε άλλο ζήτημα που θα προκύψει κατά την εκτέλεση της σύμβασης, όπως λόγου χάρη παράταση χρόνου παράδοσης. Με απόφαση του αρμόδιου αποφαινομένου οργάνου δύναται να συγκροτούνται και δευτεροβάθμιες Επιτροπές παρακολούθησης και παραλαβής με τις παραπάνω αρμοδιότητες.

Η Επιτροπή Παρακολούθησης – Παραλαβής (Ε.Π.Π.Ε.) κάθε είδους, μετά τους προβλεπόμενους ελέγχους συντάσσει πρωτόκολλα (μακροσκοπικό – οριστικό – παραλαβής του είδους με παρατηρήσεις – απόρριψης των ειδών) σύμφωνα με την παρ.3 του άρθρου 208 του Ν. 4412/16.

Τα πρωτόκολλα που συντάσσονται από τις επιτροπές (πρωτοβάθμιες – δευτεροβάθμιες) κοινοποιούνται υποχρεωτικά και στους αναδόχους.

Είδη που απορρίφθηκαν ή κρίθηκαν παραληπτέα με έκπτωση επί της συμβατικής τιμής, με βάση τους ελέγχους που πραγματοποίησε η πρωτοβάθμια επιτροπή παρακολούθησης και παραλαβής, μπορούν να παραπέμπονται για επανεξέταση σε δευτεροβάθμια επιτροπή παρακολούθησης και παραλαβής ύστερα από αίτημα του αναδόχου ή αυτεπάγγελτα σύμφωνα με την παρ. 5 του άρθρου 208 του Ν.4412/2016. Τα έξοδα βαρύνουν σε κάθε περίπτωση τον ανάδοχο.

Επίσης, εάν ο τελευταίος διαφωνεί με τα αποτελέσματα των εργαστηριακών εξετάσεων που διενεργήθηκαν από πρωτοβάθμιες ή δευτεροβάθμιες επιτροπές παραλαβής μπορεί να ζητήσει εγγράφως εξέταση κατ' έφεση των οικείων αντιδειγμάτων, μέσα σε ανατρεπτική προθεσμία είκοσι (20) ημερών από την γνωστοποίηση σε αυτόν των αποτελεσμάτων της αρχικής εξέτασης, με τον τρόπο που περιγράφεται στην παρ. 8 του άρθρου 208 του Ν.4412/16.

Το αποτέλεσμα της κατ' έφεση εξέτασης είναι υποχρεωτικό και τελεσίδικο και για τα δύο μέρη.

Ο ανάδοχος δεν μπορεί να ζητήσει παραπομπή σε δευτεροβάθμια επιτροπή παραλαβής μετά τα αποτελέσματα της κατ' έφεση εξέτασης.

51 Άρθρο 221 παρ. 11 β) του Ν. 4412/2016: " Για την παρακολούθηση και την παραλαβή της σύμβασης προμήθειας συγκροτείται τριμελής ή πενταμελής Επιτροπή παρακολούθησης και παραλαβής με απόφαση του αρμόδιου αποφαινομένου οργάνου. Το όργανο αυτό εισηγείται για όλα τα θέματα παραλαβής του φυσικού αντικειμένου της σύμβασης, προβαίνοντας, σε μακροσκοπικούς, λειτουργικούς ή και επιχειρησιακούς ελέγχους του προς παραλαβή αντικειμένου της σύμβασης, εφόσον προβλέπεται από τη σύμβαση ή κρίνεται αναγκαίο, συντάσσει τα σχετικά πρωτόκολλα, παρακολουθεί και ελέγχει την προσήκουσα εκτέλεση όλων των όρων της σύμβασης και την εκπλήρωση των υποχρεώσεων του αναδόχου και εισηγείται τη λήψη των επιβεβλημένων μέτρων λόγω μη τήρησης των ως άνω όρωΝ. Με απόφαση του αρμόδιου αποφαινομένου οργάνου μπορεί να συγκροτείται δευτεροβάθμια επιτροπή παρακολούθησης και παραλαβής με τις παραπάνω αρμοδιότητες"

6.2.2 Η **παρακολούθηση** της ορθής εκτέλεσης της σύμβασης και η παραλαβή των συμβατικών ειδών θα πραγματοποιηθεί από την αρμόδια Επιτροπή Παρακολούθησης και Παραλαβής Έργου (Ε.Π.Π.Ε.). Η οριστική ποιοτική και ποσοτική **παραλαβή** και η έκδοση του σχετικού πρωτοκόλλου παραλαβής θα ολοκληρωθεί **εντός τριάντα (30) ημερών** από την παράδοση των προσφερόμενων ειδών, σύμφωνα με τη διαδικασία που περιγράφεται στα αντίστοιχα τεύχη των Τεχνικών Προδιαγραφών στο Παράρτημα Α' της παρούσας καθώς και τις προβλέψεις του Ν.4412/2016, όπως ισχύει.

Διευκρινίζεται ότι ο Πρόεδρος της Πρωτοβάθμιας Επιτροπής Παρακολούθησης – Παραλαβής, στην περίπτωση κατά την οποία ο προμηθευτής δεν ειδοποιήσει ή δεν ειδοποιήσει εγκαίρως κατά τα ανωτέρω (βλ. σχετικά άρθρο 6.1.3 της παρούσης) την Επιτροπή, αυτή συνέρχεται εντός (10) εργασίμων ημερών από της ειδοποιήσεώς της είτε από τον προμηθευτή είτε από την Επισπεύδουσα Υπηρεσία (Διεύθυνση Επιχειρήσεων / Διεύθυνση Επιχειρησιακών Μέσων / Διεύθυνση Προσωπικού), ότι προσκομίσθηκαν ή πρόκειται να προσκομισθούν τα είδη. Στην περίπτωση αυτή ο χρόνος παραλαβής, τον οποίο ορίζει η σύμβαση, αρχίζει από την ημερομηνία της πρώτης συγκλήσεως της Επιτροπής.
Εάν ο προμηθευτής, καίτοι ειδοποίησε, δεν προσκόμισε εγκαίρως τα είδη ή εάν καθυστερεί η απάντηση ελέγχων που διενεργούνται σε εργαστήρια του φορέα, η Επιτροπή συνέρχεται σε συνεδρίαση και συντάσσει έκθεση, αναφέροντας τους λόγους της καθυστέρησης και τις δικές της σχετικές ενέργειες. Την έκθεση αυτή την υποβάλλει ο Πρόεδρος στην αναθέτουσα αρχή.

Στις αυτές ως άνω ενέργειες προβαίνει η Επιτροπή και στην περίπτωση που μέχρι την ημερομηνία λήξεως του συμβατικού χρόνου παράδοσης των ειδών, ουδεμία παράδοση έγινε.

Αν η παραλαβή των ειδών και η σύνταξη του σχετικού πρωτοκόλλου δεν πραγματοποιηθεί από την επιτροπή παρακολούθησης και παραλαβής μέσα στον οριζόμενο από τη σύμβαση χρόνο, θεωρείται ότι η παραλαβή συντελέσθηκε αυτοδίκαια, με κάθε επιφύλαξη των δικαιωμάτων του Δημοσίου και εκδίδεται προς τούτο σχετική απόφαση του αρμοδίου αποφαινομένου οργάνου, με βάση μόνο το θεωρημένο από την υπηρεσία που παραλαμβάνει τα είδη αποδεικτικό προσκόμισης τούτων, σύμφωνα δε με την απόφαση αυτή η αποθήκη του φορέα εκδίδει δελτίο εισαγωγής του είδους και εγγραφής του στα βιβλία της, προκειμένου να πραγματοποιηθεί η πληρωμή του αναδόχου.

Ανεξάρτητα από την, κατά τα ανωτέρω, αυτοδίκαιη παραλαβή και την πληρωμή του αναδόχου, πραγματοποιούνται οι προβλεπόμενοι από την σύμβαση έλεγχοι από επιτροπή που συγκροτείται με απόφαση του αρμοδίου αποφαινομένου οργάνου, στην οποία δεν μπορεί να συμμετέχουν ο πρόεδρος και τα μέλη της επιτροπής που δεν πραγματοποίησε την παραλαβή στον προβλεπόμενο από την σύμβαση χρόνο. Η παραπάνω Επιτροπή Παρακολούθησης – Παραλαβής προβαίνει σε όλες τις διαδικασίες παραλαβής που προβλέπονται από την ως άνω παράγραφο 1 και το άρθρο 208 του Ν. 4412/2016 και συντάσσει τα σχετικά πρωτόκολλα. Οι εγγυητικές επιστολές προκαταβολής και καλής εκτέλεσης δεν επιστρέφονται πριν από την ολοκλήρωση όλων των προβλεπομένων από τη σύμβαση ελέγχων και τη σύνταξη των σχετικών πρωτοκόλλων.

Για ζητήματα που δεν ορίζονται ειδικότερα/ διαφορετικά στην παρούσα καθώς και στο Ν. 4412/2016 εφαρμοστέα τυγχάνει η υπ' αριθ. ΥΑ Π1/2489/6.09.1995 (Β' 764).

6.3 Απόρριψη συμβατικών υλικών – Αντικατάσταση

6.3.1 Σε περίπτωση οριστικής απόρριψης ολόκληρης ή μέρους της συμβατικής ποσότητας των ειδών, με απόφαση του αποφαινομένου οργάνου ύστερα από γνωμοδότηση του αρμόδιου οργάνου, μπορεί να εγκρίνεται αντικατάστασή της με άλλη, που να είναι σύμφωνη με τους όρους της σύμβασης, μέσα σε τακτή προθεσμία που ορίζεται από την απόφαση αυτή.

6.3.2 Αν η αντικατάσταση γίνεται μετά τη λήξη του συμβατικού χρόνου, η προθεσμία που ορίζεται για την αντικατάσταση δεν μπορεί να είναι μεγαλύτερη του 1/2 του συνολικού συμβατικού χρόνου, ο δε ανάδοχος θεωρείται ως εκπρόθεσμος και υπόκειται σε κυρώσεις λόγω εκπρόθεσμης παράδοσης.
Αν ο ανάδοχος δεν αντικαταστήσει τα είδη που απορρίφθηκαν μέσα στην προθεσμία που του τάχθηκε και εφόσον έχει λήξει ο συμβατικός χρόνος, κηρύσσεται έκπτωτος και υπόκειται στις προβλεπόμενες κυρώσεις.

6.3.3 Η επιστροφή των ειδών που απορρίφθηκαν γίνεται σύμφωνα με τα προβλεπόμενα στις παρ. 2 και 3 του άρθρου 213 του Ν. 4412/2016. Επισημαίνεται ότι η επιστροφή των ειδών που απορρίφθηκαν γίνεται μετά την προσκόμιση ίσης ποσότητας με την απορριφθείσα και αφού αυτή παραληφθεί οριστικά.

6.4 Εγγυημένη λειτουργία προμήθειας – Εγγυητική επιστολή καλής λειτουργίας

6.4.1 Ο/οι Ανάδοχος/οι για τα είδη των Κεφαλαίων Α έως Δ υποχρεούται/νται με την υπογραφή του πρωτοκόλλου οριστικής ποιοτικής και ποσοτικής παραλαβής να καταθέσει/σουν έγγραφη δήλωση εγγυημένης λειτουργίας (ΕΓΓΥΗΣΗ ΚΑΛΗΣ ΛΕΙΤΟΥΡΓΙΑΣ) για τα παραληφθέντα είδη, για χρονική διάρκεια (από την ημερομηνία του πρωτοκόλλου οριστικής ποιοτικής και ποσοτικής παραλαβής) όπως αναλυτικά ορίζεται στα αντίστοιχα τεύχη των Τεχνικών Προδιαγραφών στο Παράρτημα Α' της παρούσας σε συνδυασμό με την κατατεθείσα Τεχνική Προσφορά και τις διατάξεις των άρθρων 215 και 72 ν. 4412/2016, όπως έχει τροποποιηθεί και ισχύει.

6.4.2 Η ανωτέρω έγγραφη εγγύηση θα συνοδεύεται από **ΕΓΓΥΗΤΙΚΗ ΕΠΙΣΤΟΛΗ ΚΑΛΗΣ ΛΕΙΤΟΥΡΓΙΑΣ ξεχωριστή για κάθε υπό προμήθεια είδος που υποβάλλει προσφορά,** η οποία θα πρέπει να είναι σύμφωνη με το Υπόδειγμα Δ΄ του Παραρτήματος Γ' της παρούσας διακήρυξης. Ο χρόνος ισχύος της θα άρχεται από την ημερομηνία οριστικής ποιοτικής και ποσοτικής παραλαβής του συμβατικού αντικειμένου και θα είναι κατά τρεις (03) μήνες μεγαλύτερος από τον οριζόμενο στη σύμβαση χρόνο εγγύησης καλής λειτουργίας, ενώ το ύψος έκαστης εγγυητικής επιστολής καθορίζεται ανά Κεφάλαιο ειδών ως ακολούθως:

- ΚΕΦΑΛΑΙΟ Α: σε ποσοστό 2% επί της συμβατικής αξίας (άνευ Φ.Π.Α.) για κάθε είδος.
- ΚΕΦΑΛΑΙΟ Β: σε ποσοστό 2% επί της συμβατικής αξίας (άνευ Φ.Π.Α.) για κάθε είδος.
- ΚΕΦΑΛΑΙΟ Γ: σε ποσοστό 5% επί της συμβατικής αξίας (άνευ Φ.Π.Α.) για κάθε είδος.
- ΚΕΦΑΛΑΙΟ Δ: σε ποσοστό 2% επί της συμβατικής αξίας (άνευ Φ.Π.Α.) για κάθε είδος.

Η ως άνω ΕΓΓΥΗΤΙΚΗ ΕΠΙΣΤΟΛΗ ΚΑΛΗΣ ΛΕΙΤΟΥΡΓΙΑΣ αποσκοπεί στην εξασφάλιση της αποκατάστασης των ελαττωμάτων που ανακύπτουν ή των βλαβών που προκαλούνται κατά την περίοδο εγγυημένης λειτουργίας.
Για την παρακολούθηση της εκπλήρωσης των συμβατικών υποχρεώσεων του αναδόχου η επιτροπή παρακολούθησης και παραλαβής ή η ειδική επιτροπή που ορίζεται για τον σκοπό αυτόν από την αναθέτουσα αρχή, προβαίνει στον απαιτούμενο έλεγχο της συμμόρφωσης του αναδόχου στα προβλεπόμενα στην σύμβαση για την εγγυημένη λειτουργία του συμβατικού αντικειμένου καθ' όλον τον χρόνο ισχύος της τηρώντας σχετικά πρακτικά. Σε περίπτωση μη συμμόρφωσης του αναδόχου προς τις συμβατικές του υποχρεώσεις, η επιτροπή εισηγείται στο αποφαινόμενο όργανο της σύμβασης την έκπτωση του αναδόχου.

Μέσα σε έναν (01) μήνα από τη λήξη του προβλεπόμενου χρόνου της εγγυημένης λειτουργίας, η ως άνω Επιτροπή συντάσσει σχετικό πρωτόκολλο παραλαβής της εγγυημένης λειτουργίας, στο οποίο αποφαίνεται για την συμμόρφωση του αναδόχου στις απαιτήσεις της σύμβασης. Σε περίπτωση μη συμμόρφωσης, ολικής ή μερικής, του αναδόχου, το συλλογικό όργανο μπορεί να προτείνει την ολική ή μερική κατάπτωση της εγγυητικής επιστολής καλής λειτουργίας του παρόντος άρθρου. Το πρωτόκολλο εγκρίνεται από το αρμόδιο αποφαινόμενο όργανο.

6.5 Καταγγελία της σύμβασης- Υποκατάσταση αναδόχου

6.5.1 Στην περίπτωση που, κατά την εκτέλεση της σύμβασης, ο ανάδοχος καταδικαστεί αμετάκλητα για ένα από τα αδικήματα που αναφέρονται στην παρ. 2.2.3.1 της παρούσας, η αναθέτουσα αρχή δύναται να καταγγείλει μονομερώς τη σύμβαση και να αναζητήσει τυχόν αξιώσεις αποζημίωσης, σύμφωνα με τις σχετικές διατάξεις του ΑΚ, περί αμφοτεροβαρών συμβάσεων.

6.5.2 Εάν ο ανάδοχος πτωχεύσει ή υπαχθεί σε διαδικασία εξυγίανσης ή ειδικής εκκαθάρισης ή τεθεί υπό αναγκαστική διαχείριση από εκκαθαριστή ή από το δικαστήριο ή υπαχθεί σε διαδικασία πτωχευτικού συμβιβασμού ή αναστείλει τις επιχειρηματικές του δραστηριότητες ή εάν βρίσκεται σε οποιαδήποτε ανάλογη κατάσταση, προκύπτουσα από παρόμοια διαδικασία, προβλεπόμενη σε εθνικές διατάξεις νόμου, η αναθέτουσα

αρχή δύναται, ομοίως, να καταγγείλει μονομερώς τη σύμβαση και να αναζητήσει τυχόν αξιώσεις αποζημίωσης, σύμφωνα με τις σχετικές διατάξεις του ΑΚ.

6.5.3 Σε αμφότερες τις ως άνω περιπτώσεις καταγγελίας της σύμβασης, η αναθέτουσα αρχή δύναται να προσκαλέσει τον/τους επόμενο/ους, κατά σειρά, μειοδότη/ες της διαδικασίας ανάθεσης της συγκεκριμένης σύμβασης και να του/τους προτείνει να αναλάβει/ουν την παροχή των υπηρεσιών του εκπτώτου αναδόχου, με τους ίδιους όρους και προϋποθέσεις και βάσει της προσφοράς που είχε υποβάλει ο έκπτωτος (ρητή ρήτρα υποκατάστασης).[52]

[52] Πρβλ. άρ. 132, παρ. 1δ), περ. αα του ν. 4412/2016.
Πρβλ., επίσης, Κατευθυντήρια Οδηγία 22 της Αρχής με τίτλο *«Τροποποίηση συμβάσεων κατά τη διάρκειά τους»*, Κεφάλαιο ΙΙΙ.Δ. σημείο Ι, σελ. 17 (ΑΔΑ: 7ΜΥΤΟΞΤΒ-ΖΓΖ).
Επισημαίνεται ότι εναπόκειται στη διακριτική ευχέρεια της Α.Α. να συμπεριλάβει ή όχι, στο παρόν σημείο της Διακήρυξης, τη ρήτρα υποκατάστασης του αναδόχου (άρθρο 6.8.3) ή να διαμορφώσει τη σχετική ρήτρα με διαφορετικούς όρους. Σε κάθε περίπτωση, οι εν λόγω όροι θα πρέπει να είναι ρητοί και σαφείς και να κείνται εντός του υφιστάμενου νομοθετικού πλαισίου και ιδίως των σχετικών επιλογών που παρέχει το άρθρο 132 του ν. 4412/2016

ΠΑΡΑΡΤΗΜΑΤΑ

Π Α Ρ Α Ρ Τ Η Μ Α Α'

ΤΕΧΝΙΚΕΣ ΠΡΟΔΙΑΓΡΑΦΕΣ

Τεχνικές Προδιαγραφές Για Την Προμήθεια Καταδυτικού και Επιχειρησιακού/Τακτικού εξοπλισμού της ΜΥΑ/ΛΣ.

Α. ΤΕΧΝΙΚΕΣ ΠΡΟΔΙΑΓΡΑΦΕΣ

Ι. ΓΕΝΙΚΑ - ΣΚΟΠΟΣ

Α/Α	ΠΕΡΙΓΡΑΦΗ	ΑΠΑΙΤΗΣΗ	ΑΠΑΝΤΗΣΗ ΠΡΟΜΗΘΕΥΤΗ	ΠΑΡΑΠΟΜΠΗ ΠΡΟΜΗΘΕΥΤΗ
01	Στο παρόν έγγραφο περιγράφονται οι τεχνικές προδιαγραφές για την προμήθεια καταδυτικού και επιχειρησιακού – τακτικού εξοπλισμού για την κάλυψη αναγκών των επιχειρησιακών Ομάδων της ΜΥΑ/ΛΣ – ΕΛ. ΑΚΤ.	ΝΑΙ		
02	Η ΜΥΑ/Λ.Σ.-ΕΛ.ΑΚΤ. αποτελεί την αντιτρομοκρατική επιχειρησιακή μονάδα του Λιμενικού Σώματος – Ελληνικής Ακτοφυλακής και επιχειρησιακά έχει αποκλειστικά τις εξής αρμοδιότητες: i) Διενέργεια αντιτρομοκρατικών επιχειρήσεων, καθώς και ειδικών επιχειρήσεων υψηλού κινδύνου προς προστασία της δημόσιας ασφάλειας. ii) Λήψη προληπτικών μέτρων ασφαλείας προς αποτροπή τρομοκρατικής ενέργειας. iii) Αντιμετώπιση κάθε φύσεως ειδικών ή οργανωμένων εγκλημάτων βίας, που στρέφονται κατά ατόμων ή πραγμάτων και τα οποία τελούνται από μεμονωμένα άτομα ή ομάδες με απαγωγή ή κατακράτηση προσώπων ή κατάληψη δημόσιου ή ιδιωτικού χώρου ή μεταφορικού μέσου ή πλωτού ναυπηγήματος με τη χρήση ένοπλης ή βομβιστικής απειλής ή με την άσκηση άλλου είδους βίας. iv) Συνδρομή στη λήψη μέτρων ασφάλειας υψηλών προσώπων που διακινούνται στους χώρους αρμοδιότητας Λ.Σ. -ΕΛ.ΑΚΤ., εφόσον απαιτηθεί. v) Επιχειρήσεις υψηλού κινδύνου για την προστασία μόνιμων ή προσωρινών εγκαταστάσεων ή πλωτών κατασκευών επί της υφαλοκρηπίδας ή της Αποκλειστικής Οικονομικής Ζώνης (ΑΟΖ) που προορίζονται για εργασίες έρευνας και εκμετάλλευσης φυσικών πόρων. vi) Επιχειρήσεις σύλληψης ιδιαίτερα επικίνδυνων κακοποιών ή κακοποιών που εκτιμάται ότι φέρουν οπλισμό. vii) Εκτέλεση νηοψιών σε πλοία υψηλού κινδύνου εν όρμω ή εν πλω. viii) Εκτέλεση κάθε εξειδικευμένης καταδυτικής δραστηριότητας έως τα 120 μέτρα και διαχείριση ναυαγίων. ix) Παροχή βοήθειας σε κινδυνεύοντα πρόσωπα και πλοία στη θάλασσα καθώς και παροχή βοήθειας σε περίπτωση πτώσης αεροσκάφους στη θάλασσα. x) Διενέργεια επιχειρήσεων Έρευνας και Διάσωσης.	ΝΑΙ		

03	Όλα τα υλικά θα πρέπει να είναι καινούργια και αμεταχείριστα.	ΝΑΙ		
04	Όλα τα υλικά θα πρέπει να είναι προσεκτικά επιλεγμένα ώστε να είναι συμβατά και να επιτελέσουν τον ανωτέρω περιγραφόμενο σκοπό της Μ.Υ.Α./ΛΣ-ΕΛ.ΑΚΤ. καθώς από τα υπό προμήθεια είδη και υπό συνθήκες ειδικών επιχειρήσεων, θα εξαρτάται η σωματική ακεραιότητα των ανδρών της Μ.Υ.Α./Λ.Σ.			
05	Όλοι οι όροι των τεχνικών προδιαγραφών είναι απαράβατοι.	ΝΑΙ		
06	Όπου γίνεται παραπομπή σε πρότυπα, αναφορά σε πιστοποιητικά, σήματα, διπλώματα ευρεσιτεχνίας ή τύπους, ή αναφορά σε ορισμένη παραγωγή ή προέλευση ή ιδιαίτερη μέθοδο κατασκευής κ.λ.π κατά τις διατάξεις των άρθρων 54, 55 και 56 του Ν. 4412/2016 όπως τροποποιήθηκε και ισχύει, νοούνται και τα «ισοδύναμα».	ΝΑΙ		
07	Οι οικονομικοί φορείς στο πλαίσιο των προσφορών τους θα πρέπει να αναφέρονται σε συγκεκριμένη μάρκα και τύπο υλικού, ακολουθούμενο από το τεχνικό εγχειρίδιο εκάστου υλικού και τις πιστοποιήσεις αυτού (όπου απαιτούνται), προκειμένου να γίνει η αξιολόγηση του. Όπου γίνεται αναφορά σε πιστοποιήσεις/πρότυπα/βεβαιώσεις στο τεύχος Τ.Π., είναι υποχρεωτική η προσκόμιση των εν λόγω εγγράφων είτε με την κατάθεση της τεχνικής προσφοράς, είτε με την παράδοση του υλικού, όπως προβλέπεται σχετικά στην τεχνική περιγραφή εκάστου υλικού. Τα αλλοδαπά ιδιωτικά έγγραφα (πιστοποιητικά/ δηλώσεις κατασκευαστή κλπ), θα πρέπει να συνοδεύονται από επίσημη μετάφραση στην Ελληνική γλώσσα, σε περίπτωση που δεν είναι στα ελληνικά. Ενημερωτικά και τεχνικά φυλλάδια και άλλα έντυπα –εταιρικά ή μη – με ειδικό τεχνικό περιεχόμενο μπορούν να υποβάλλονται στην Ελληνική ή και στην Αγγλική γλώσσα.	ΝΑΙ		

ΙΙ. ΠΙΝΑΚΑΣ ΥΛΙΚΩΝ :

α) Τα υπό προμήθεια είδη ορίζονται στον παρακάτω πίνακα και στους επιμέρους πίνακες που ακολουθούν:

Α/Α ΕΙΔΟΥΣ	ΠΕΡΙΓΡΑΦΗ ΥΠΟ ΠΡΟΜΗΘΕΙΑ ΕΙΔΩΝ	ΠΟΣΟΤΗΤΑ	ΜΟΝΑΔΑ ΜΕΤΡΗΣΗΣ	ΕΠΙΜΕΡΟΥΣ ΠΙΝΑΚΕΣ
01	ΗΛΕΚΤΡΟΥΔΡΑΥΛΙΚΟ ΣΥΣΤΗΜΑ ΔΙΑΝΟΙΞΗΣ ΘΥΡΩΝ ΜΕ ΠΑΡΕΛΚΟΜΕΝΑ	1	ΣΕΤ	----------
02	ΚΟΜΠΡΕΣΕΡ ΠΛΗΡΩΣΗΣ ΦΙΑΛΩΝ ΜΕ ΠΑΡΕΛΚΟΜΕΝΑ	1	ΣΕΤ	----------
03	ΗΛΕΚΤΡΟΝΙΚΕΣ - ΨΗΦΙΑΚΕΣ ΣΥΣΚΕΥΕΣ ΜΕ ΠΑΡΕΛΚΟΜΕΝΑ, ΥΠΟΣΤΗΡΙΞΗΣ ΕΠΙΧΕΙΡΗΣΕΩΝ	33	ΤΕΜ	*ΑΚΟΛΟΥΘΕΙ ΕΠΙΜΕΡΟΥΣ ΠΙΝΑΚΑΣ ΥΛΙΚΩΝ*
04	ΣΥΣΤΗΜΑ ΕΠΙΚΟΙΝΩΝΙΑΣ ΔΥΤΩΝ – ΕΠΙΦΑΝΕΙΑΣ ΜΕ ΠΑΡΕΛΚΟΜΕΝΑ	1	ΣΕΤ	----------
05	ΠΑΝΕΛ ΑΕΡΙΩΝ	2	ΤΕΜ	----------
06	ΑΝΑΛΥΤΗΣ ΜΕΙΓΜΑΤΩΝ ΑΕΡΙΩΝ	1	ΤΕΜ	----------
07	ΕΞΟΠΛΙΣΜΟΣ ΑΝΑΡΡΙΧΗΣΗΣ - ΚΑΤΑΡΡΙΧΗΣΗΣ	1065 ---------- 650	ΤΕΜ- ΖΕΥΓΗ ---------- ΜΕΤΡΑ	*ΑΚΟΛΟΥΘΕΙ ΕΠΙΜΕΡΟΥΣ ΠΙΝΑΚΑΣ ΥΛΙΚΩΝ*
08	ΕΠΙΧΕΙΡΗΣΙΑΚΟΙ ΦΑΚΟΙ ΚΕΦΑΛΗΣ – ΚΡΑΝΩΝ ΚΑΙ ΧΕΙΡΟΣ	303	ΤΕΜ	*ΑΚΟΛΟΥΘΕΙ ΕΠΙΜΕΡΟΥΣ ΠΙΝΑΚΑΣ ΥΛΙΚΩΝ*
09	ΕΠΙΧΕΙΡΗΣΙΑΚΟΙ ΣΑΚΟΙ	310	ΤΕΜ	*ΑΚΟΛΟΥΘΕΙ ΕΠΙΜΕΡΟΥΣ ΠΙΝΑΚΑΣ ΥΛΙΚΩΝ*
10	ΦΙΑΛΕΣ ΚΑΤΑΔΥΤΙΚΕΣ	112	ΤΕΜ	*ΑΚΟΛΟΥΘΕΙ ΕΠΙΜΕΡΟΥΣ ΠΙΝΑΚΑΣ ΥΛΙΚΩΝ*
11	ΚΟΝΤΑΡΙΑ ΝΗΟΨΙΩΝ ΜΕ ΠΑΡΕΛΚΟΜΕΝΑ	8	ΤΕΜ - ΣΕΤ	*ΑΚΟΛΟΥΘΕΙ ΕΠΙΜΕΡΟΥΣ ΠΙΝΑΚΑΣ ΥΛΙΚΩΝ*
12	ΕΞΟΠΛΙΣΜΟΣ ΤΑΚΤΙΚΩΝ ΕΠΙΧΕΙΡΗΣΕΩΝ	224	ΤΕΜ	*ΑΚΟΛΟΥΘΕΙ ΕΠΙΜΕΡΟΥΣ ΠΙΝΑΚΑΣ ΥΛΙΚΩΝ*
13	ΕΞΟΠΛΙΣΜΟΣ ΚΑΤΑΔΥΣΕΩΝ	1450	ΤΕΜ - ΖΕΥΓΗ	*ΑΚΟΛΟΥΘΕΙ ΕΠΙΜΕΡΟΥΣ ΠΙΝΑΚΑΣ ΥΛΙΚΩΝ*
14	ΡΥΘΜΙΣΤΕΣ ΠΛΕΥΣΤΟΤΗΤΑΣ ΚΑΤΑΔΥΣΕΩΝ	40	ΤΕΜ	----------
15	ΕΠΙΧΕΙΡΗΣΙΑΚΟΣ ΙΜΑΤΙΣΜΟΣ ΕΡΕΥΝΑΣ ΚΑΙ ΔΙΑΣΩΣΗΣ	900	ΤΕΜ. - ΖΕΥΓΗ	*ΑΚΟΛΟΥΘΕΙ ΕΠΙΜΕΡΟΥΣ ΠΙΝΑΚΑΣ ΥΛΙΚΩΝ*

β) **Οι συμμετέχοντες δύναται να καταθέσουν προσφορές για το σύνολο των ειδών του παραπάνω πίνακα ή και επιμέρους, για το σύνολο των τεμαχίων ανά είδος, λαμβάνοντας υπ' όψιν τον ανωτέρω πίνακα σε συνδιασμό με τους επιμέρους πίνακες των υλικών ανά κατηγορία, που ακολουθούν. Ειδικά όσον αφορά το είδος (15) οι συμμετέχοντες δύνανται να καταθέσουν προσφορές για το σύνολο των υποειδών ή και τμηματικά για το σύνολο των υποειδών 15.1 έως και 15.4 και τμηματικά είτε για καθένα ή περισσότερα εκ των υπολοίπων υποειδών (15.5 εως 15.9) Ο κάθε Υποψήφιος Ανάδοχος θα συνυποβάλλει εντός της τεχνικής του προσφοράς τους πίνακες που αντιστοιχούν στα προσφερόμενα είδη και τεμάχια, χωρίς να αναφέρονται οικονομικά στοιχεία.**

III. ΚΡΙΤΗΡΙΟ ΚΑΤΑΚΥΡΩΣΗΣ

Κριτήριο κατακύρωσης της παρούσης ορίζεται η πλέον συμφέρουσα από οικονομική άποψη προσφορά, μόνο βάση τιμής.

IV. ΠΕΡΙΓΡΑΦΗ ΤΩΝ ΥΠΟ ΠΡΟΜΗΘΕΙΑ ΕΙΔΩΝ

Α/Α	ΠΕΡΙΓΡΑΦΗ	ΑΠΑΙΤΗΣΗ	ΑΠΑΝΤΗΣΗ ΠΡΟΜΗΘΕΥΤΗ	ΠΑΡΑΠΟΜΠΗ ΠΡΟΜΗΘΕΥΤΗ
ΕΙΔΟΣ 1	**ΗΛΕΚΤΡΟΥΔΡΑΥΛΙΚΟ ΣΥΣΤΗΜΑ ΔΙΑΝΟΙΞΗΣ ΘΥΡΩΝ ΜΕ ΠΑΡΕΛΚΟΜΕΝΑ**			
1.1	Πρόκειται για ειδικό σύστημα (υδραυλικής λειτουργίας) που χρησιμοποιείται από ομάδες ειδικών επεμβάσεων προκειμένου να ανοίγει θύρες βαριάς θωράκισης, ανοίγματος προς τα μέσα, πόρτες πολλαπλών κλειδαριών ή μεταλλικές πόρτες που ανοίγουν προς τα έξω. Να λειτουργεί αθόρυβα, γρήγορα και εύκολα, ανοίγοντας μια πόρτα βαρέως θωρακισμένη σε λιγότερο από 20 δευτερόλεπτα.	ΝΑΙ		
1.2	Το σύστημα - κιτ να περιλαμβάνει κατ΄ελάχιστο:			
1.2.1	Τρεις (3) σειρές επεκτάσεων (κριούς επέκτασης): i) Επέκταση μήκους έως 15 εκατοστά. ii) Επέκταση μήκους έως 30 εκατοστά. iii) Επέκταση μήκους έως 45 εκατοστά.	ΝΑΙ		
1.2.2	Να φέρει υδραυλικής λειτουργίας εμβολοφόρο σωλήνα μήκους τουλάχιστο 1,50 μέτρου.	ΝΑΙ		
1.2.3	Να φέρει υδραυλικό γρύλο μήκους τουλάχιστο 52 εκατοστών.	ΝΑΙ		
1.2.4	Να φέρει διαχωριστή-θραυστήρα πόρτας διαστάσεων τουλάχιστο 120 x 10 εκατοστά του οποίου το βάρος να μην υπερβαίνει τα 13 κιλά. Αυτά τα εξαρτήματα πρέπει να μπορούν να χρησιμοποιούνται σε δύσκολες περιοχές πρόσβασης όπως ένα ή περισσότερα βήματα μπροστά από μια πόρτα. Ο άνω βραχίονας του συστήματος να είναι εξοπλισμένος με χειροκίνητη αφαιρούμενη πλάκα.	ΝΑΙ		
1.3	Το άνοιγμα των θυρών να γίνεται σταδιακά, χωρίς κρούση με άσκηση υδραυλικής πίεσης και σε βέλτιστη ησυχία. Να φέρει ελαστικά πώματα, τοποθετημένα σε στρατηγικά σημεία κατά μήκος του εργαλείου, ώστε να μειώνεται ο κίνδυνος θορύβου κατά τη μεταφορά και κατά τη λειτουργία.	ΝΑΙ		
1.4	Ο τρόπος χειρισμού του συστήματος να είναι κατ΄επιλογή τηλεχειριζόμενος ή χειροκίνητος, ενεργοποιώντας τον διακόπτη ελέγχου στο εργαλείο. Να ελέγχεται (το σύστημα) εξ αποστάσεως από ενσύρματο και ασύρματο τηλεχειριστήριο. Το τηλεχειριστήριο να έχει εμβέλεια έως και 30 μέτρα ασύρματα, ή με το καλώδιο τουλάχιστο 5 μέτρα. Το καλώδιο τροφοδοσίας να είναι το ίδιο και για το τηλεχειριστήριο. Να φέρει ένα (01) τηλεχειριστήριο χειρός, ασύρματο και ενσύρματο. Να φέρει ένα (01) τηλεχειριστήριο ποδιού, ασύρματο και ενσύρματο.	ΝΑΙ		

1.5	Να φέρει Μονάδα ισχύος με πίεση λειτουργίας που να φτάνει έως και τα 300 bar ή και παραπάνω και να μπορεί να ασκήσει υδραυλική δύναμη επάνω στην πόρτα τουλάχιστο 70 kN. Η μονάδα πίεσης να είναι μικρή και ευέλικτη τοποθετημένη σε σύστημα μεταφοράς πλάτης με ιμάντες ώμου και γοφού για ατομική μεταφορά. Στο κάτω μέρος να φέρει κατάλληλη ανθεκτική βάση εναπόθεσης και λειτουργίας στο έδαφος. Οι διαστάσεις της να μην ξεπερνούν τα 50χ24χ26 εκατοστά και το βάρος της κατά την χρήση να μην ξεπερνά τα 16 κιλά	ΝΑΙ		
1.6	Να φέρει για την φορητή τροφοδοσία του συστήματος μπαταρία λιθίου τάσης 12V, με αυτόματο φορτιστή μπαταρίας και ένδειξη φόρτισης μπαταρίας. Ο χρόνος μέγιστης φόρτισης της μπαταρίας να μην ξεπερνάει τις 2 ώρες. Η μπαταρία να είναι καινούργια και αμεταχείριστη με ημερομηνία κατασκευής το πολύ δώδεκα (12) μηνών από την ημερομηνία παράδωσης του υλικού. Η μπαταρία να δίνει τουλάχιστο περίπου 30 λεπτά δράσης με το εργαλείο, πράγμα που σημαίνει ότι μπορεί να παραβιαστεί ένας μεγάλος αριθμός θυρών προτού είναι απαραίτητη η επαναφόρτιση της.	ΝΑΙ		
1.7	Το σύστημα να παραδίδεται σε σκληρή θήκη μεταφοράς με εσωτερικές θέσεις από αφρώδες υλικό, τύπου PELICASE ή ισοδύναμου. Να φέρει μία (01) βαλίτσα μεταφοράς για την μονάδα ισχύος. Να φέρει μία (01) βαλίτσα μεταφοράς για τους κριούς διάνοιξης και επεκτατήρες.	ΝΑΙ		
1.8	Επιπλέον το σύστημα να φέρει προσθαφαιρούμενη στο έμβολο, πλάκα στήριξης που χρησιμοποιείται για την αύξηση της επιφάνειας επαφής περιορίζοντας τον κίνδυνο να περάσει (η κορυφή του εμβόλου) από ορισμένες ξύλινες ή πλαστικές πόρτες. Μπορεί επίσης να αυξήσει την επιφάνεια έδρασης του εμβολοφόρου σωλήνα σε εύθραυστα ή ασταθή εδάφη όπως ξύλινα δάπεδα, γη, πίσσα, κλπ., προσφέροντας βελτιωμένη σταθερότητα και μικρότερο κίνδυνο μετατόπισης από την επιθυμητή θέση. Η πλάκα στήριξης να είναι εξοπλισμένη με τέσσερις χαλύβδινες άκρες υψηλής αντοχής, οι οποίες να έχουν τη δυνατότητα να ακονίζονται κατά διαστήματα για να διατηρούν την αντιολισθητική τους ικανότητα. Επειδή οι άκρες αυτές από την χρήση φθείρονται, η απαίτηση είναι να υπάρχουν ως ανταλλακτικά τουλάχιστο άλλα 3 σετ των 4 άκρων (12 τεμάχια). Οι διαστάσεις της πλάκας να είναι τουλάχιστο 300 x 300 x 8 mm. Το βάρος της πλάκας να μην ξεπερνά τα 6,5 κιλά.	ΝΑΙ		
1.9	Επιπλέον το σύστημα να φέρει προσθαφαιρούμενο στον άνω βραχίονα , εξάρτημα τύπου ‘’Τ’’ που να αντικαθιστά την πλάκα του εν λόγω βραχίονα για μεταλλικές πόρτες που ανοίγουν προς τα έξω, ώστε να δημιουργεί ένα υψηλό σημείο τεχνητής πίεσης που αντικαθιστά το υψηλό σημείο που δημιουργείται από το πλαίσιο πόρτας των θυρών που ανοίγουν προς τα μέσα. Οι διαστάσεις του εξαρτήματος να μην ξεπερνούν τα 284 x 120 mm. Το βάρος του να μην ξεπερνά τα 3,2 κιλά.	ΝΑΙ		
1.10	Επιπλέον το σύστημα να φέρει προσθαφαιρούμενη αντιολισθητική-ελαφριά θήκη πλάκας που τοποθετείται χειροκίνητα στην πλάκα βάσης στήριξης στην πόρτα ώστε να μειώνεται το	ΝΑΙ		

	επίπεδο θορύβου όταν στερεώνεται η πλάκα ώθησης της πόρτας. Οι διαστάσεις του υλικού να μην υπερβαίνουν τις 148 x 118 x 10 mm. Το βάρος να μην υπερβαίνει τα 250 γραμμάρια.			
1.11	Επιπλέον το σύστημα να φέρει προσθαφαιρούμενο στο έμβολο, χωρίς να απαιτείται η χρήση του άνω βραχίονα, μεταλλικό εξάρτημα το οποίο να είναι ειδικά σχεδιασμένο ώστε να εισχωρεί στην κλειδαριά ή ακριβώς κάτω από τη λαβή της πόρτας , για να ανοίγει γρήγορα πόρτες που έχουν μόνο μία κλειδαριά. Οι διαστάσεις του εξαρτήματος να μην ξεπερνούν τα 122 x 122 mm. Το βάρος να μην υπερβαίνει τα 3 κιλά.	ΝΑΙ		
1.12	Η κατασκευάστρια εταιρεία πρέπει να είναι πιστοποιημένη τουλάχιστον με το σύστημα διαχείρισης ποιότητας ISO 9001:2015 ή ισοδύναμο ή ανώτερο. Αντίγραφο του πιστοποιητικού σε ισχύ, συνοδευόμενο από επίσημη μετάφραση στα ελληνικά, εφόσον δεν είναι στα ελληνικά, να προσκομιστεί από τον υποψήφιο ανάδοχο με την κατάθεση του φακέλου της τεχνικής προσφοράς.	ΝΑΙ		
1.13	Το υλικό θα πρέπει να συνοδεύεται από Πιστοποιητικό Συμμόρφωσης (Certificate of Conformity) του κατασκευαστή το οποίο θα πρέπει να προσκομιστεί από τον ανάδοχο με την παράδοση του υλικού.	ΝΑΙ		
1.14	Προς διασφάλιση της ποιότητας και της επιχειρησιακής καταλληλότητας του συστήματος, απαιτείται αυτό να βρίσκεται σε χρήση από αντίστοιχη ειδική Υπηρεσία ημεδαπής ή αλλοδαπής. Προς τούτο απαιτείται η χορήγηση βεβαίωσης από τον κατασκευαστή η οποία να προσκομιστεί από τον υποψήφιο ανάδοχο με την κατάθεση του φακέλου της τεχνικής προσφοράς.	ΝΑΙ		
ΕΙΔΟΣ 2	**ΚΟΜΠΡΕΣΕΡ ΠΛΗΡΩΣΗΣ ΦΙΑΛΩΝ ΜΕ ΠΑΡΕΛΚΟΜΕΝΑ:**			
2.1	ΓΕΝΙΚΗ ΠΕΡΙΓΡΑΦΗ:			
2.1.1	Πρόκειται για εμβολοφόρο αεροσυμπιεστή υψηλής πίεσης πλήρωσης φιαλών με αναπνεύσιμο αέρα, ο οποίος θα φέρει ως παρελκόμενα:	ΝΑΙ		
2.1.1.1	Ξηραντή υψηλής πίεσης κατάλληλο για ξήρανση αναπνεύσιμου αέρα.	ΝΑΙ		
2.1.1.2	Δύο συστοιχίες των τριών (3) φιαλών (6 σύνολο), των 50lit/350bar μέγιστης πίεσης έκαστη, σε μεταλλική βάση.	ΝΑΙ		
2.1.1.3	Πάνελ πληρώσεως.	ΝΑΙ		
2.1.1.4	Σύστημα Αυτόματης Προτεραιότητας Πληρώσεως.	ΝΑΙ		
2.1.2	Η μεταφορά, η εγκατάσταση, η εκπαίδευση χρήσης και τα απαιτούμενα μέτρα κατάλληλου ανοξείδωτου σωλήνα για τις συνδέσεις του περιγραφόμενου αεροσυμπιεστή με τα παρελκόμενα του, εγκατάστασης μήκους περίπου 30 m, θα βαρύνει τον προμηθευτή. Επιπρόσθετα ο μειωδότης	ΝΑΙ		

	υποχρεούται να παρέχει αδαπάνως σε στελέχη της Υπηρεσίας, την κατάλληλη εκπαίδευση και κατ΄ επέκταση την πιστοποίηση τους, για την τακτική συντήρηση του μηχανήματος. Με το πέρας της εκπαίδευσης υποχρεούται να χορηγήσει έγγραφη πιστοποίηση για τα στελέχη της Υπηρεσίας μας. Ο αριθμός των εκπαιδευομένων θα ανέρχεται στους έξι (06). Η εκπαίδευση και η χορήγηση των πιστοποιητικών παρακολούθησης της εκπαίδευσης, χρονικά, θα λάβει χώρα μετά την παράδωση των ειδών και πρίν την οριστική παραλαβή. Τα ανωτέρω θα λάβουν χώρα στην έδρα της ΜΥΑ/ΛΣ στην παραλία του Αγ. Κοσμά στον Δήμο Ελληνικού – Αττικής. Η κάλυψη τυχόν εξόδων που θα απαιτηθούν για την υλοποίηση όλων των ανωτέρω βαρύνουν τον ανάδοχο.			
2.1.3	Η κατασκευάστρια εταιρεία πρέπει να είναι πιστοποιημένη τουλάχιστον με το σύστημα διαχείρισης ποιότητας ISO 9001:2015 ή ισοδύναμο ή ανώτερο. Αντίγραφο πιστοποιητικού σε ισχύ συνοδευόμενο από επίσημη μετάφραση στα ελληνικά, εφόσον δεν είναι στα ελληνικά, να προσκομιστεί από τον υποψήφιο ανάδοχο με την τεχνική προσφορά.	ΝΑΙ		
2.1.4	Ο αεροσυμπιεστης θα πρέπει να συνοδεύεται από Πιστοποιητικό Συμμόρφωσης (Certificate of Conformity) του κατασκευαστή το οποίο θα πρέπει να προσκομιστεί από τον ανάδοχο με την παράδοση του υλικού.	ΝΑΙ		
2.2	ΤΕΧΝΙΚΗ ΠΕΡΙΓΡΑΦΗ ΑΕΡΟΣΥΜΠΙΕΣΤΗ:			
2.2.1	Πρόκειται για επαγγελματικό εμβολοφόρο αεροσυμπιεστή υψηλής πίεσης αναπνεύσιμου αέρα, αξιόπιστο στη συνεχή χρήση, αερόψυκτο, τετραβάθμιο, ελαιολίπαντο, ηχομονωμένο, χαμηλόστροφο για μεγάλη διάρκεια ζωής, με κινητήρα τουλάχιστο 11 kW-15 Hp/400V-50Hz, για απαιτήσεις πίεσης λειτουργίας στα 330 bar και μέγιστης πίεσης λειτουργίας στα 350 bar, παροχή αέρος 500 lit/min., με πιστοποίηση CE. *Θα πρέπει να εξασφάλιστεί η παροχή υψηλής ποιότητας πεπιεσμένου αέρα σύμφωνα με το Ευρωπαικό πρότυπο κατά EN12021:2014 ή ισοδύναμο ή ανώτερο. Προς τούτο απαιτείται η χορήγηση βεβαίωσης της κατασκευάστριας εταιρείας, συνοδευόμενη από επίσημη μετάφραση στα ελληνικά, εφόσον δεν είναι στα ελληνικά, η οποία θα πρέπει να προσκομιστεί με μέριμνα του αναδόχου, με την παράδοση του αεροσυμπιεστή.*	ΝΑΙ		,
2.2.2	Τεχνικά χαρακτηριστικά αεροσυμπιεστή:			
2.2.2.1	Παροχή αέρος (FAD) τουλάχιστο:	500lit/min,		
2.2.2.2	Μέγιστη πίεση λειτουργίας:	350 bar		
2.2.2.3	Πίεση λειτουργίας:	330 bar		
2.2.2.4	Αριθμός βαθμίδων:	04		
2.2.2.5	Ελάχιστος αριθμός κυλίνδρων:	04		
2.2.2.6	Επιθυμητή διάταξη κυλίνδρων:	Τύπου V		

2.2.2.7	Μετάδοση κίνησης:	Τραπεζοειδείς ιμάντες (V-Belt)		
2.2.2.8	Ελάχιστη ισχύς κινητήρα:	11kW-15Hp/ 400V/50Hz		
2.2.2.9	Επιθυμητή Θερμοκρασία Εξόδου Αέρα:	5 - 8 ^{o}C ανώτερη της θερμοκρασίας περιβάλλοντος		
2.2.2.10	Εύρος λειτουργίας σε θερμοκρασία περιβάλλοντος:	Από +5 ^{o}C έως +45 ^{0}C		
2.2.2.11	Ελάχιστη απαίτηση αέρα ψύξης:	4000 m^3/hr		
2.2.2.12	Μέγιστη κλίση του συμπιεστή:	15^0		
2.2.2.13	Μέγιστο επίπεδο θορύβου:	73 dB		
2.2.2.14	Μέγιστες διαστάσεις (Μ-Π-Υ):	82Χ126Χ180 εκατοστά		
2.2.2.15	Μέγιστο βάρος:	570 κιλα		
2.2.2.16	Μέγιστος χρόνος πλήρωσης φιάλης 50ltr/350bar, περίπου:	30 λεπτά ±5%		
2.2.3	Ελάχιστος απαιτούμενος εξοπλισμός αεροσυμπιεστή:			
2.2.3.1	Φίλτρο αέρος – εισαγωγής.	ΝΑΙ		
2.2.3.2	Διαχωριστές συμπυκνωμάτων μετά την 1η, 2η, 3η & 4η (τελική) βαθμίδα συμπίεσης.	ΝΑΙ		
2.2.3.3	Ψυγείο αέρος αλουμινίου μεγάλης επιφάνειας ψύξης μετά την 1η και 2η βαθμίδα και ανοξείδωτοι μεταψύκτες μετά την 3η και 4η βαθμίδα.	ΝΑΙ		
2.2.3.4	Ανεμιστήρας μεγάλης διαμέτρου, με ξεχωριστό ηλεκτροκινητήρα υψηλής απόδοσης, για ισχυρότατη ψύξη κυλίνδρων και ψυγείων.	ΝΑΙ		
2.2.3.5	Συνδυασμένο τελικό φίλτρο εξευγενισμού του αέρα εξοπλισμένο με προ-φίλτρο κατακράτησης συμπυκνωμάτων–μορίων ελαίου έως 0,01 mg/m3 και 2 μεγάλα στοιχεία φίλτρου active carbon (ενεργός άνθρακας- απόσμηση & παρακράτηση ελαίου) και molecular sieve (πυριτικά άλατα - αφύγρανση). Να είναι σύμφωνα τουλάχιστο με το πρότυπο της Ευρωπαϊκής Ένωσης ΕΝ12021:2014, όπως προβλέπεται στην απαίτηση 2.2.1.	ΝΑΙ		
2.2.3.6	Βαλβίδα ελαχίστης πίεσης και αντεπιστροφής μετά το τελικό φίλτρο.	ΝΑΙ		
2.2.3.7	Έξοδο υψηλής πίεσης για σύνδεση με συστοιχία φιαλών.	ΝΑΙ		
2.2.3.8	Βαλβίδες ασφαλείας σε όλες τις βαθμίδες συμπίεσης.	ΝΑΙ		

2.2.3.9	Αντικραδασμικά πέλματα και ηχομονωμένα καλύμματα για χαμηλό επίπεδο θορύβου.	ΝΑΙ		
2.2.3.10	Μανόμετρα ενδιάμεσων πιέσεων	ΝΑΙ		
2.2.3.11	Αυτόματες και εναλλακτικά χειροκίνητες αποστραγγίσεις συμπυκνωμάτων σε όλες τις βαθμίδες συμπίεσης καθώς και δοχείο συλλογής συμπυκνωμάτων.	ΝΑΙ		
2.2.3.12	Πλήρης ηλεκτρικός πίνακας αστέρος/τριγώνου, με γενικό διακόπτη και με μπουτόν άμεσης διακοπής κινδύνου (Emergency Stop)	ΝΑΙ		
2.2.3.13	Αυτόματο σταμάτημα αεροσυμπιεστή στην επιθυμητή πίεση, με δυνατότητα ρύθμισης αυτόματης επανεκκίνησης.	ΝΑΙ		
2.2.3.14	Αισθητήρας στάθμης ελαίου με προειδοποίηση χαμηλής στάθμης.	ΝΑΙ		
2.2.3.15	Επιτηρητή τάσης και φοράς περιστροφής.	ΝΑΙ		
2.2.3.16	Αισθητήρες πίεσης σε κάθε βαθμίδα συμπίεσης για ασφάλεια σε περίπτωση υπερπίεσης.	ΝΑΙ		
2.2.3.17	Αναλογικός αισθητήρας θερμοκρασίας 4ης (τελικής) βαθμίδας για επιπρόσθετη ασφάλεια (υπερπίεσης – υψηλής θερμοκρασίας) και ακρίβεια ενδείξεων.	ΝΑΙ		
2.2.3.18	Ψηφιακός πίνακας ενδείξεων – ελέγχου και λειτουργίας (Controller) με μπουτόν μενού, με μπουτόν εκκίνησης/στάσης, με μπουτόν ακύρωσης σφαλμάτων (reset), με δυνατότητα προγραμματισμού αυτόματης επανεκκίνησης, με ενδείξεις πίεσης και θερμοκρασίας τουλάχιστο τελικής βαθμίδας, με ένδειξη καταγραφής των 15 τελευταίων σφαλμάτων, με ωρομετρητή και ενημέρωση για τις εναπομένουσες ώρες έως το επόμενο service καθώς και της αλλαγής φίλτρου και ελαίου και με θερμομαγνητική προστασία ηλεκτροκινητήρα.	ΝΑΙ		
2.2.3.19	Τουλάχιστο 5 Σωλήνες πληρώσεως με σύνδεσμο κατά DIN 300 και διακόπτες on/off με αυτόματη εξαέρωση.	ΝΑΙ		
2.2.4	Λοιπές απαιτήσεις εξοπλισμού αεροσυμπιεστή:			
2.2.4.1	Κατά την παράδοση του ο αεροσυμπιεστής να συνοδεύεται από 6 σετ των εργοστασιακών φίλτρων λειτουργίας του, καθώς και από το απαιτούμενο, εργοστασιακών προδιαγραφών, έλαιο που να καλύπτει αντίστοιχα 6 αλλαγές ελαίου κινητήρα.	ΝΑΙ		
2.3	ΤΕΧΝΙΚΗ ΠΕΡΙΓΡΑΦΗ ΞΗΡΑΝΤΗ ΥΨΗΛΗΣ ΠΙΕΣΗΣ ΑΕΡΟΣΥΜΠΙΕΣΤΗ:			
2.3.1	Πρόκειται για ψυκτική συσκευή - ξηραντή που μειώνει τη θερμοκρασία του αέρα στους 3 ^{o}C (σημείο Δρόσου) και υγροποιεί το μεγαλύτερο ποσοστό υγρασίας το οποίο στη συνέχεια αποστραγγίζεται αυτόματα στο περιβάλλον, καθώς ο πεπιεσμένος αέρας περιέχει μεγάλες	ΝΑΙ		

	ποσότητες υγρασίας και άλλων προσμείξεων τα οποία πρέπει να απομακρύνονται. Επίσης αυξάνει την ικανότητα λειτουργίας και την διάρκεια ζωής του φίλτρου αφύγρανσης.			
2.3.2	Η συσκευή να συνδέεται πριν το φίλτρο εξευγενισμού του αέρα του αεροσυμπιεστή, ώστε μόνο μία μικρή ποσότητα υγρασίας να φτάνει στο φίλτρο για προσρόφηση.	ΝΑΙ		
2.3.3	Η συσκευή να είναι κατάλληλη για ξήρανση αέρα κατ΄ελάχιστο 600ltr/min, με σημείο δρόσου 3^0C και μέγιστη πίεση λειτουργίας τα 350 bar, και να λειτουργεί με οικολογικό φρέον τύπου R134a.	ΝΑΙ		
2.3.4	Οι διαστάσεις του να μην ξεπερνούν τις: 55χ50χ50 (Μ-Π-Υ) εκατοστά.	ΝΑΙ		
2.4	ΤΕΧΝΙΚΗ ΠΕΡΙΓΡΑΦΗ ΣΥΣΤΟΙΧΙΩΝ ΦΙΑΛΩΝ ΑΕΡΟΣΥΜΠΙΕΣΤΗ:			
2.4.1	Πρόκειται για σύστημα σύνδεσης φιαλών ώστε να τροφοδοτείται ο αεροσυμπιεστής με τα επιθυμητά αέρια για την πλήρωση φιαλών.	ΝΑΙ		
2.4.2	Να συνοδεύουν τον αεροσυμπιεστή, δύο (2) συστοιχίες των τριών (3) φιαλών. Η χωρητικότητα εκάστης φιάλης να είνα 50 λίτρων με 350bar μέγιστη πίεση λειτουργίας.	ΝΑΙ		
2.4.3	Οι συστοιχίες να είναι κατασκευασμένες από μέταλλο και να είναι προσαρμοσμένες σε φιάλες των 50 λίτρων που λειτουργούν σε μέγιστη πίεση 350 bar, έκαστη. Η κατασκευή να βασίζεται σε μεταλλική βάση η οποία να είναι εξοπλισμένη με μανόμετρο ένδειξης 400 bar τουλάχιστο, ασφαλιστικό και να φέρει είσοδο/έξοδο 1/4'' BSPP. Οι 2 συστοιχίες να είναι συνδεδεμένες μεταξύ τους.	ΝΑΙ		
2.5	ΤΕΧΝΙΚΗ ΠΕΡΙΓΡΑΦΗ ΠΑΝΕΛ ΠΛΗΡΩΣΕΩΣ ΦΙΑΛΩΝ ΑΕΡΟΣΥΜΠΙΕΣΤΗ:			
2.5.1	Να συνοδεύει τον αεροσυμπιεστή ένα πάνελ πληρώσεως φιαλών αναπνεύσιμου αέρα που να φέρεται σε επιτοίχιο πλαίσιο στήριξης και που να είναι εξοπλισμένο με επτά (7) σωλήνες πληρώσεως αναπνεύσιμου αέρα . Οι πέντε (5) να είναι για τύπου DIN 225 bar & international κλείστρα και οι δύο (2) να είναι για τύπου DIN 300 bar κλείστρα.	ΝΑΙ		
2.5.2	Να φέρει ρυθμιστή πίεσης διαβάθμισης τουλάχιστο 0-300 bar.	ΝΑΙ		
2.5.3	Να φέρει δύο (2) ασφαλιστικά και δύο (2) μανόμετρα με ενδείξεις τουλάχιστον 400bar.	ΝΑΙ		
2.5.4	Να φέρει βαλβίδες λειτουργίας on/off με σύστημα αυτόματης εκτόνωσης.	ΝΑΙ		

2.6	ΤΕΧΝΙΚΗ ΠΕΡΙΓΡΑΦΗ ΣΥΣΤΗΜΑΤΟΣ ΑΥΤΟΜΑΤΗΣ ΠΡΟΤΕΡΑΙΟΤΗΤΑΣ ΠΛΗΡΩΣΕΩΣ ΦΙΑΛΩΝ ΑΕΡΟΣΥΜΠΙΕΣΤΗ:			
2.6.1	Να συνοδεύει τον αεροσυμπιεστή ένα σύστημα πλήρωσης με αυτόματη προτεραιότητα των φιαλών του πάνελ και εν συνεχεία των φιαλών της συστοιχίας.	ΝΑΙ		
2.6.2	Να φέρεται σε μεταλλικό πλαίσιο ηλεκτροστατικής βαφής.	ΝΑΙ		
2.6.3	Να φέρει τρία (3) μανόμετρα, βαλβίδα αντεπιστροφής, αναλογική βαλβίδα διαφυγής, ρυθμιστή πίεσης, ασφαλιστική βαλβίδα, και είσοδο Φ8χ1,5 mm.	ΝΑΙ		

ΕΙΔΟΣ 3. ΗΛΕΚΤΡΟΝΙΚΕΣ - ΨΗΦΙΑΚΕΣ ΣΥΣΚΕΥΕΣ ΜΕ ΠΑΡΕΛΚΟΜΕΝΑ, ΥΠΟΣΤΗΡΙΞΗΣ ΕΠΙΧΕΙΡΗΣΕΩΝ:

ΕΠΙΜΕΡΟΥΣ ΠΙΝΑΚΑΣ ΥΛΙΚΩΝ:

Οι συμμετέχοντες να καταθέσουν προσφορές για το σύνολο των ειδών του παρακάτω πίνακα.

Α/Α	***ΠΕΡΙΓΡΑΦΗ ΥΠΟ ΠΡΟΜΗΘΕΙΑ ΕΙΔΩΝ***	***ΠΟΣΟΤΗΤΑ***	***ΜΟΝΑΔΑ ΜΕΤΡΗΣΗΣ***
01	ΚΑΜΕΡΕΣ ΚΑΤΑΓΡΑΦΗΣ (ACTION CAMERAS) ΜΕ ΠΑΡΕΛΚΟΜΕΝΑ	20	ΤΕΜ
02	ΦΟΡΗΤΑ ΣΥΣΤΗΜΑΤΑ ΕΥΡΕΣΗΣ ΣΤΙΓΜΑΤΟΣ (GPS) – ΚΑΘΟΔΗΓΗΣΗΣ	6	ΤΕΜ
03	ΠΡΟΣΩΠΙΚΟΙ ΗΛΕΚΤΡΟΝΙΚΟΙ ΥΠΟΛΟΓΙΣΤΕΣ ‘’ALL IN ONE ‘’ ΜΕ ΠΑΡΕΛΚΟΜΕΝΑ	4	ΤΕΜ
04	ΠΡΟΣΩΠΙΚΟΣ ΦΟΡΗΤΟΣ ΗΛΕΚΤΡΟΝΙΚΟΣ ΥΠΟΛΟΓΙΣΤΗΣ (ΛΑΠΤΟΠ) ΜΕ ΠΑΡΕΛΚΟΜΕΝΑ	3	ΤΕΜ

ΤΕΧΝΙΚΗ ΠΕΡΙΓΡΑΦΗ ΤΩΝ ΥΠΟ ΠΡΟΜΗΘΕΙΑ ΕΙΔΩΝ ΤΟΥ ΠΙΝΑΚΑ:

Α/Α	ΠΕΡΙΓΡΑΦΗ	ΑΠΑΙΤΗΣΗ	ΑΠΑΝΤΗΣΗ ΠΡΟΜΗΘΕΥΤΗ	ΠΑΡΑΠΟΜΠΗ ΠΡΟΜΗΘΕΥΤΗ
ΕΙΔΟΣ 3.1	**ΚΑΜΕΡΕΣ ΚΑΤΑΓΡΑΦΗΣ (ACTION CAMERAS) ΜΕ ΠΑΡΕΛΚΟΜΕΝΑ:**			
3.1.1	Πρόκειται για κάμερα που χρησιμοποιείται κατά την διάρκεια τακτικών επιχειρήσεων ημέρας και νύχτας.	ΝΑΙ		
3.1.2	Απαίτηση αριθμού τεμαχίων	20		
3.1.3	Να φέρει φακό τύπου IR (Infrared radiation ή infrared light – υπέρυθρου φωτός).	ΝΑΙ		
3.1.4	Να φέρει λογισμικό βελτιστοποιημένο με IR για νυχτερινή λειτουργία.	ΝΑΙ		
3.1.5	Να καταγράφει εικόνα σε ανάλυση Full HD, ασπρόμαυρη (B&W), βίντεο σε ανάλυση 1080p και φωτογραφίες τουλάχιστο 12MP σε απόλυτο σκοτάδι όταν χρησιμοποιείται με υπέρυθρο φωτισμό. Να είναι διπλής λειτουργίας, δηλαδή να τραβάει φωτογραφίες ενώ καταγράφει βίντεο. Να καταγράφει εικόνα B&W σε συνθήκες φυσικού φωτισμού, χαμηλού φωτισμού και λευκού φωτός.	ΝΑΙ		
3.1.6	Το βάρος της να μην ξεπερνά τα 205 γραμμάρια.	ΝΑΙ		
3.1.7	Η μπαταρία της να είναι επαναφορτιζόμενη τύπου Li-Ion τουλάχιστο 1100 mAh. Να δίνει ελάχιστο χρόνο συνεχούς εγγραφής 2 ώρες 30 λεπτά. Να υπάρχει συμβατότητα να λειτουργήσει με μπαταρίες μιας χρήσης τύπου CR123A.	ΝΑΙ		
3.1.8	Οι μέγιστες διαστάσεις της να μην ξεπερνούν τα:	52mm x 42mm x 88mm (ΠxYxΒ).		
3.1.9	Θα πρέπει να έχει δυνατότητα ρυθμίσεων καταγραφής βίντεο σε ανάλυση εικόνας ανά καρέ ανά δευτερόπλεπτο ως εξής: α)1080p/60FPS β)1080p/30FPS γ)720p/120FPS δ) 720p/60FPS ε)720p/30FPS	ΝΑΙ		
3.1.10	Η ανάλυση των φωτογραφιών που λαμβάνει να είναι τουλάχιστο:	12MP		
3.1.11	Το πεδίο προβολής του φακού να είναι:	140 μοιρών		
3.1.12	Το διάφραγμα του φακού να είναι:	F / 2.8		
3.1.13	Η κατασκευή να είναι πιστοποιημένη κατά το πρότυπο IP68 ή ισοδύναμο ή ανώτερο. Προς τούτο απαιτείται η χορήγηση βεβαίωσης του κατασκευαστή, η οποία να προσκομιστεί από τον υποψήφιο ανάδοχο με την κατάθεση της τεχνικής προσφοράς.	ΝΑΙ		
3.1.14	Η κατασκευή του πλαισίου να είναι τέτοια ώστε η βάση της κάμερας να έχει κοίλο σχεδιασμό με την προσθήκη ταινίας τύπου Velcro για εύκολη προσαρμογή σε επιχειρησιακό – τακτικό κράνος.	ΝΑΙ		

3.1.15	Ως μέσο αποθήκευσης να περιλαμβάνει κάρτα MICRO SDXC UHS-I Class 10, χωρητικότητας τουλάχιστο 64GB.	ΝΑΙ		
3.1.16	Το χρώμα της να είναι Μαύρο.	ΝΑΙ		
3.1.17	Να φέρει 2 μικρόφωνα για στερεοφωνικό ήχο.	ΝΑΙ		
3.1.18	Οι δυνατότητες επικοινωνίας που θα φέρει να είναι κατ΄ελάχιστο: α)Ασύρματη WIFI 802.11b/g/n β)Θύρα micro usb 2.0 γ)Θύρα micro HDMI	ΝΑΙ		
3.1.19	Να φέρει ως παρελκόμενο, ειδική βάση για προσαρμογή σε βάσεις τύπου Picatinny.	ΝΑΙ		
3.1.20	Να φέρει ως παρελκόμενο, ειδικό κάλυμμα - πόρτα που να επιτρέπει την πρόσβαση στις θύρες micro USB και micro HDMI, το οποίο συνεργάζεται με την παρακάτω απαίτηση 3.1.21.	ΝΑΙ		
3.1.21	Να φέρει ως παρελκόμενο, τακτικά καλώδια που σχηματίζουν γωνία 90° για σύνδεση με σταθερή εξωτερική πηγή τροφοδοσίας ρεύματος.	ΝΑΙ		
3.1.22	Να φέρει ενσωματωμένο αισθητήρα προσανατολισμού τύπου Gyro.	ΝΑΙ		
3.1.23	Να φέρει ως παρελκόμενο, θήκη φύλαξης – αποθήκευσης και μεταφοράς όταν δεν χρησιμοποιείται, από νάιλον, με σύστημα προσαρμογής τύπου MOLLE και κούμπωμα με ανθεκτική – πλαστική πόρπη.	ΝΑΙ		
ΕΙΔΟΣ 3.2	**ΦΟΡΗΤΑ ΣΥΣΤΗΜΑΤΑ ΕΥΡΕΣΗΣ ΣΤΙΓΜΑΤΟΣ (GPS) ΚΑΙ ΚΑΘΟΔΗΓΗΣΗΣ:**			
3.2.1	Πρόκειται για δορυφορικό δέκτη GPS και GLONASS, υψηλής ακρίβειας ακόμα και στα πιο απαιτητικά περιβάλλοντα.	ΝΑΙ		
3.2.2	Απαίτηση αριθμού τεμαχίων	06		
3.2.3	Αναφορικά με την χαρτογράφιση του, να φέρει ενσωματωμένο βασικό παγκόσμιο χάρτη και αναλυτικό οδικό και τοπογραφικό χάρτης Ελλάδας. Επιπρόσθετα να υποστηρίζει οδικούς, τοπογραφικούς και ναυτικούς χάρτες και γενικά να υποστηρίζει ποικιλία χαρτών. Ενδεικτικά αναφέρονται οι εξής που κυκλοφορούν: BlueChart g2 HDmarine charts, Garmin TOPO και TOPO PRO, City Navigator NT, Garmin Custom Maps και BirdsEye Select raster maps, vector maps κ.α.	ΝΑΙ		
3.2.4	Να έχει την δυνατότητα να συνδεθεί με κινητό τηλέφωνο νέας γενεάς (smartphone) για αυτόματη μεταφορά δεδομένων.	ΝΑΙ		
3.2.5	Να διαθέτει δυνατότητα σύνδεσης μέσω Bluetooth και WiFi και να δέχεται τοποθέτηση εξωτερικής κεραίας για καλύτερη λήψη σε εσωτερικό χώρο.	ΝΑΙ		
3.2.6	Να διαθέτει ενισχυμένους αισθητήρες GPS και GLONASS, αλτίμετρο και πυξίδα 3D.	ΝΑΙ		
3.2.7	Να φέρει μεγάλη ευανάγνωστη στον ήλιο οθόνη με πλούσια χρώματα για καλύτερη απεικόνιση των χαρτών, μεγέθους τουλάχιστο 5 ιντσών, τύπου WVGA. Η οθόνη να μπορεί να είναι αναγνώσιμη από διάφορες θέσεις.	ΝΑΙ		

3.2.8	Να διαθέτει λειτουργία οδήγησης, φωνητικής καθοδήγησης και απεικόνιση δρόμων με καμπυλότητα.	ΝΑΙ		
3.2.9	Να διαθέτει εσωτερική μνήμη τουλάχιστο 8GB και θύρα microSD για επέκταση μνήμης.	ΝΑΙ		
3.2.10	Οι μέγιστες διαστάσεις να είναι:	192 x 95 x 45 mm		
3.2.11	Το μέγιστο βάρος να μην ξεπερνά (με την μπαταρία λιθίου) τα:	450 g.		
3.2.12	Να είναι εφοδιασμένο με τροφοδοτικό αυτοκινήτου, τροφοδοτικό σκάφους, φυλάδιο οδηγιών χρήσεως, φορτιστή AC και καλώδιο USB	ΝΑΙ		
3.2.13	Να διαθέτει επαναφορτιζόμενη μπαταρία τύπου Lithium-ion τουλάχιστο 4400 mAh, που να δίνει αυτονομία τουλάχιστο 16 ωρών. Να έχει την δυνατότητα να λειτουργήσει με μπαταρίες τύπου AA που να δίνουν αυτονομία τουλάχιστο 8 ώρων.	ΝΑΙ		
3.2.14	Να είναι ανθεκτικό και αδιάβροχο σύμφωνα με το πρότυπο IPX71 ή ισοδύναμο ή ανώτερο. Προς τούτο απαιτείται η χορήγηση βεβαίωσης του κατασκευαστή, η οποία να προσκομιστεί από τον υποψήφιο ανάδοχο με την κατάθεση της τεχνικής προσφοράς.	ΝΑΙ		
3.2.15	Να φέρει ως παρελκόμενο, βραχίονα στήριξης και τροφοδοσίας με ναυτική βάση.	ΝΑΙ		
3.2.16	Να φέρει ως παρελκόμενο, την πρόσθετη εξωτερική κεραία.	ΝΑΙ		
3.2.17	Να φέρει ως παρελκόμενο, δεύτερη επαναφορτιζόμενη μπαταρία.	ΝΑΙ		
3.2.18	Να φέρει ως παρελκόμενο, ανθεκτική στα χτυπήματα και τις πτώσεις, θήκη φύλαξης–αποθήκευσης και μεταφοράς όταν δεν χρησιμοποιείται.	ΝΑΙ		
ΕΙΔΟΣ 3.3	**ΠΡΟΣΩΠΙΚΟΙ ΗΛΕΚΤΡΟΝΙΚΟΙ ΥΠΟΛΟΓΙΣΤΕΣ ΤΥΠΟΥ "ALL IN ONE" ΜΕ ΠΑΡΕΛΚΟΜΕΝΑ:**			
3.3.1	Πρόκειται για επαγγελματικής χρήσης, επιτραπέζιο υπολογιστη τύπου ''ALL IN ONE'', λεπτού προφίλ, (ενσωματωμένη μονάδα στην οθόνη).	ΝΑΙ		
3.3.2	Απαίτηση αριθμού τεμαχίων	04		
3.3.3	Να έχει εγκατεστημένο λειτουργικό σύστημα συμβατό με ACTIVE DIRECTORY και να είναι αρχιτεκτονικής 64-bit στην Ελληνική γλώσσά.	ΝΑΙ		
3.3.4	Να φέρει ενσωματωμένο σύγχρονο επεξεργαστή, με βασική συχνότητα 3 GHz και επεκτάσιμη έως 4,1 GHz, 6 πυρήνες, ή ισοδύναμο ή ανώτερο.	ΝΑΙ		

3.3.5	Να είναι μορφής All-in-one (όλα ενσωματωμένα στην οθόνη).	ΝΑΙ		
3.3.6	Να φέρει ενσωματωμένη βασική μνήμη: DDR4-2666, SDRAM 16 GB	ΝΑΙ		
3.3.7	Να φέρει ενσωματωμένο εσωτερικά 1 μονάδα σκληρού δίσκου 2,5", 512 GB M.2 PCIe NVMe SSD.	ΝΑΙ		
3.3.8	Να φέρει ενσωματωμένη αντιθαμβωτική ευρεία οθόνη αφής, FHD IPS 23,8" με οπισθοφωτισμό WLED (1920 x 1080).	ΝΑΙ		
3.3.9	Να φέρει ενσωματωμένη διακριτή καρτα γραφικών με μνήμη 4GB GDDR5 ή ισοδύναμη ή ανώτερη.	ΝΑΙ		
3.3.10	Να φέρει ενσωματωμένη αναδυόμενη κάμερα web (Webcam), ανάλυσης τουλάχιστο Full HD (ανάλυσης 1920 x 1080p) 2 MP με ενσωματωμένο ψηφιακό μικρόφωνο διπλής συστοιχίας.	ΝΑΙ		
3.3.11	Να φέρει ενσωματωμένα τουλάχιστο τα εξής χαρακτηριστικά επέκτασης: Θύρες στο πλάι: 1 ακουστικών/1 υποδοχή ακουστικών με μικρόφωνο. Θύρες κάτω πλευράς: 1 έξοδου ήχου/1 DisplayPort 1.2/1 HDMI/ 1 υποδοχή τροφοδοσίας/1 RJ-45/2 USB 3.1 1ης γενιάς/4 USB 3.1 2ης γενιάς/1 USB 3.1 Type-C 2ης γενιάς/1 συσκευή ανάγνωσης καρτών SD. Υποδοχές επέκτασης: 1 υποδοχή M.2 2230 για WLAN και 1 υποδοχή M.2 2230/2280 για αποθήκευση.	ΝΑΙ		
3.3.12	Να φέρει ενσωματωμένα στερεοφωνικά ηχεία υψηλής απόδοσης, πλαϊνές θύρες ακουστικών με μικρόφωνο και ακουστικών (3,5 mm), πίσω θύρα εξόδου γραμμής (3,5 mm).	ΝΑΙ		
3.3.13	Διασύνδεση δικτύου: LAN ενσωματωμένη κάρτα, WLAN σύνθετος προσαρμογέας Dual Band Wireless-AC 9560 802.11ac (2x2) και Bluetooth 5 M.2, vPro ή ισοδύναμα ή ανώτερα.	ΝΑΙ		
3.3.14	Τροφοδοσία: Εσωτερικό τροφοδοτικό, απόδοση ≤90%, ενεργό PFC.	ΝΑΙ		
3.3.15	Οι μέγιστες διαστάσεις εκάστης μονάδας να μην ξεπερνούν τα:	55 x 20 x 48 cm (Π x Β x Υ)		
3.3.16	Το μέγιστο βάρος εκάστης μονάδας να μην ξεπερνά τα:	10 kg		
3.3.17	Να φέρει ως παρελκόμενα: α) Λεπτό πληκτρολόγιο USB β) Οπτικό ποντίκι USB γ) Βάση ρυθμιζόμενου ύψους οθόνης – σώματος δ) Συσκευή ανάγνωσης καρτών μέσων SD 5 σε 1 ε) Λεπτή μονάδα οπτικού δίσκου DVD-writer.	ΝΑΙ		

3.3.18	Να φέρει πιστοποίηση CE. Αντίγραφο του πιστοποιητικού σε ισχύ, συνοδευόμενο από επίσημη μετάφραση στα ελληνικά, εφόσον δεν είναι στα ελληνικά, να προσκομιστεί από τον ανάδοχο με την παράδοση του υπολογιστή.	ΝΑΙ		
3.3.19	Να φέρει επιπλέον εγκατεστημένη σουίτα λογισμικού γραφείου συμβατή με βάση δεδομένων ACCESS τουλάχιστο του έτους 2016 και στην ελληνική γλώσσα (Greek). Να παραδοθεί και το ''κλειδί'' της άδειας χρήσης του λογισμικού με την παράδοση του υπολογιστή χωρίς επιπλέον κόστος για τον φορέα.	ΝΑΙ		
ΕΙΔΟΣ 3.4	**ΠΡΟΣΩΠΙΚΟΣ ΦΟΡΗΤΟΣ ΗΛΕΚΤΡΟΝΙΚΟΣ ΥΠΟΛΟΓΙΣΤΗΣ (ΛΑΠΤΟΠ) ΜΕ ΠΑΡΕΛΚΟΜΕΝΑ:**			
3.4.1	Πρόκειται για επαγγελματικής χρήσης, φορητό υπολογιστη τύπου ''2 σε 1'', δηλαδή laptop και tablet, λεπτού προφίλ.	ΝΑΙ		
3.4.2	Απαίτηση αριθμού τεμαχίων	03		
3.4.3	Να έχει δυνατότητα να επεξεργαστεί βίντεο σε ανάλυση 4K και δημιουργίας σύνθετων ψηφιακών αρχείων.	ΝΑΙ		
3.4.4	Να έχει εγκατεστημένο λειτουργικό σύστημα συμβατό με ACTIVE DIRECTORY και να είναι αρχιτεκτονικής 64-bit στην Ελληνική γλώσσα .	ΝΑΙ		
3.4.5	Να φέρει ενσωματωμένο σύγχρονο επεξεργαστή με βασική συχνότητα 2,2 GHz και επεκτάσιμη έως 4,1 GHz, 6 πυρήνες ή ισοδύναμο ή ανώτερο.	ΝΑΙ		
3.4.6	Να είναι μετατρέψιμης μορφής φορητός υπολογιστής ''2 σε 1'' laptop και tablet με οθονη αφης.	ΝΑΙ		
3.4.7	Να φέρει ενσωματωμένη βασική μνήμη: 8GB DDR4-2666 SDRAM.	ΝΑΙ		
3.4.8	Να φέρει ενσωματωμένη εσωτερικά 1 μονάδα σκληρού δίσκου τουλάχιστο 256GB PCIe NVMe M.2 SSD.	ΝΑΙ		
3.4.9	Να φέρει ενσωματωμένη Οθόνη πολλαπλής αφής FHD IPS 39,6 cm (15,6") με οπισθοφωτισμό WLED και ανθεκτική στις γρατσουνιές γυάλινη επιφάνεια από άκρη σε άκρη τύπου Corning Gorilla Glass NBT (1920 x 1080) ή ισοδύναμο ή ανώτερο.	ΝΑΙ		
3.4.10	Να φέρει ενσωματωμένη διακριτή καρτα γραφικών 4GB GDDR5 ή ισοδύναμη ή ανώτερη.	ΝΑΙ		
3.4.11	Να φέρει ενσωματωμένα τουλάχιστο τα εξής χαρακτηριστικά επέκτασης: Θύρες: 2x USB Type-C Thunderbolt 3, 1x USB 3.1 2ης γενιάς Type-A, 1 HDMI, 1 σύνθετη υποδοχή ακουστικών/ μικροφώνου.	ΝΑΙ		

3.4.12	Να φέρει ενσωματωμένη κάμερα υπερύθρων Wide Vision FHD με ενσωματωμένο ψηφιακό μικρόφωνο διπλής συστοιχίας και ήχο από ενσωματωμένα στερεοφωνικά ηχεία υψηλής απόδοσης.	ΝΑΙ		
3.4.13	Να φέρει ενσωματωμένη συσκευή κατάδειξης με υποστήριξη πολλαπλών κινήσεων αφής και οπισθοφωτιζόμενο πληκτρολόγιο πλήρους μεγέθους με ενσωματωμένο αριθμητικό πληκτρολόγιο.	ΝΑΙ		
3.4.14	Να φέρει ενσωματωμένους αισθητήρες: Επιταχυνσιόμετρο, γυροσκόπιο, eCompass.	ΝΑΙ		
3.4.15	Να φέρει ενσωματωμένη για την ασύρματη σύνδεση: Σύνθετο προσαρμογέα Wireless-AC 9560 802.11b/g/n/ac (2x2) Wi-Fi και Bluetooth 5 ή ισοδύναμο ή ανώτερο.	ΝΑΙ		
3.4.16	Να φέρει τροφοδοτικό και μπαταρία τύπου Ιόντων λιθίου, που να υποστηρίζει γρήγορη φόρτιση μπαταρίας. Ενδεικτικά αναφέρεται: 50% σε 30 λεπτά.	ΝΑΙ		
3.4.17	Οι μέγιστες διαστάσεις εκάστης μονάδας να μην ξεπερνούν τα:	37 x 26 x 2 cm (Π x Β x Υ)		
3.4.18	Το μέγιστο βάρος εκάστης μονάδας να μην ξεπερνά τα:	2,30kg		
3.4.19	Το πλαίσιο του καλύμματος και του πληκτρολογίου να είναι κατασκευασμένο από αλουμίνιο.	ΝΑΙ		
3.4.20	Να φέρει ενσωματωμένη συσκευή ανάγνωσης αποτυπωμάτων για μεγιστοποίηση της ασφάλισης του περιεχομένου.	ΝΑΙ		
3.4.21	Να φέρει επιπλέον εγκατεστημένη σουίτα λογισμικού γραφείου συμβατή με βάση δεδομένων ACCESS τουλάχιστο του έτους 2016 και στην ελληνική γλώσσα (Greek). Να παραδωθεί και το ‘‘κλειδί’’ της άδειας χρήσης του λογισμικού με την παράδοση του υπολογιστή, χωρίς επιπλέον κόστος για τον φορέα.	ΝΑΙ		
3.4.22	Να φέρει ως παρελκόμενα: α) Ασύρματο ποντίκι β) Γραφίδα γ) Τσάντα μεταφοράς πλάτης – αδιάβροχη δ) Αναγνώστη καρτών μέσων microSD ε) Λεπτή μονάδα οπτικού δίσκου DVD-writer.	ΝΑΙ		
ΕΙΔΟΣ 4.	**ΣΥΣΤΗΜΑ ΕΠΙΚΟΙΝΩΝΙΑΣ ΔΥΤΩΝ – ΕΠΙΦΑΝΕΙΑΣ ΜΕ ΠΑΡΕΛΚΟΜΕΝΑ.**			
4.1	Πρόκειται για επαγγελματικό σύστημα ενσύρματης επικοινωνίας και καταγραφής εικόνας και ήχου, των δυτών με την επιφάνεια της θάλασσας κατά την διενέργεια επιχειρήσεων.	ΝΑΙ		

	Το σύστημα να αποτελείται κατ΄ελάχιστο από τα παρακάτω:			
4.1.1	Μονάδα επιφανείας ενδοεπικοινωνίας με δύτες, τοποθετημένη σε πλαστική αδιάβροχη φορητή βαλίτσα.	ΝΑΙ		
4.1.1.1	Να φέρει αυτόνομη επαναφορτιζόμενη μπαταρία 12V, με τουλάχιστον 9Amp/h. που να έχει την δυνατότητα να λειτουργεί για τουλάχιστο 20 ώρες συνεχούς χρήσης χωρίς φόρτιση και να φέρει ένδειξη χαμηλής μπαταρίας.	ΝΑΙ		
4.1.1.2	Το μέγιστο βάρος της μονάδας να μην ξεπερνά τα 6kg.	ΝΑΙ		
4.1.1.3	Η Ισχύς εξόδου να είναι 15Watts ή ανώτερη.	ΝΑΙ		
4.1.1.4	Να φέρει δυνατότητα ηχογράφησης μέσω κατάλληλης εξόδου.	ΝΑΙ		
4.1.1.5	Να παρέχει την δυνατότητα για επικοινωνία με τουλάχιστο δύο (2) δύτες.	ΝΑΙ		
4.1.1.6	Να συμπεριλαμβάνονται τουλάχιστο δύο (2) υποβρύχια καλώδια (rope cables), με υποβρύχια βύσματα στο ένα άκρο τους, μήκους τουλάχιστο 50 μέτρων, κατάλληλα για τη σύνδεση μεταξύ των μασκών των δυτών με τις επικοινωνίες (περιγραφόμενες στην παράγραφο 4.1.4) και της μονάδας επιφανείας.	ΝΑΙ		
4.1.1.7	Να συμπεριλαμβάνεται ο φορτιστής της μπαταρίας.	ΝΑΙ		
4.1.2	Μονάδα επιφανείας ενδοεπικοινωνίας με δύτες, με δυνατότητα καταγραφής εικόνας μέσω ενσύρματης και φορητής υποβρύχιας κάμερας και ήχου μέσω υποβρυχίων μικροφώνων – ακουστικών, ενσωματωμένων στη μάσκα .	ΝΑΙ		
4.1.2.1	Να συμπεριλαμβάνεται υποβρύχιο καλώδιο (rope cable) με υποβρύχια βύσματα στο ένα άκρο του, τουλάχιστο 100 μέτρων, που να συνδέει την κάμερα αλλά και την μάσκα του δύτη με τα υποβρύχια ακουστικά (περιγραφόμενες στην παράγραφο 4.1.4), με την μονάδα επιφανείας.	ΝΑΙ		
4.1.2.2	Να φέρεται σε πλαστική αδιάβροχη βαλίτσα.	ΝΑΙ		
4.1.2.3	Η μονάδα επιφανείας να φέρει έγχρωμη επίπεδη οθόνη για απεικόνιση των δεδομένων της υποβρύχιας κάμερας, τουλάχιστο 15 ιντσών και να έχει την δυνατότητα να πάρει εξωτερικό μόνιτορ μεγαλύτερων διαστάσεων.	ΝΑΙ		

4.1.2.4	Να έχει δυνατότητα καταγραφής βίντεο (εικόνας & ήχου) μέσω θύρας usb σε εξωτερικό USB stick ή σε εξωτερικό σκληρό δίσκο τύπου SSD.	ΝΑΙ		
4.1.2.5	Να φέρει δυνατότητα απεικόνισης της θέσης της συσκευής, μέσω στίγματος GPS.	ΝΑΙ		
4.1.2.6	Να φέρει αυτόνομη επαναφορτιζόμενη μπαταρία με τάση λειτουργίας τα 12-13,8V DC η οποία να δίνει τουλάχιστον 3 ώρες αυτονομία σε συνεχή χρήση.	ΝΑΙ		
4.1.2.7	Το μέγιστο βάρος της μονάδας, χωρίς το καλώδιο και χωρίς την μπαταρία να μην ξεπερνά τα 8 κιλά.	ΝΑΙ		
4.1.2.8	Να συμπεριλαμβάνεται ο φορτιστής της μπαταρίας.	ΝΑΙ		
4.1.3	Το συστήμα να συμπεριλαμβάνει κάμερα που να είναι ενσύρματη και φορητή, κατάλληλη για υποβρύχια καταγραφή εικόνας.	ΝΑΙ		
4.1.3.1	Να φέρεται σε πιστολοειδή λαβή για εύκολο χειρισμό από τον δύτη.	ΝΑΙ		
4.1.3.2	Να φέρει τουλάχιστο 12 led φώτα περιμετρικά του φακού και με δυνατότητα ρύθμισης της φωτεινότητας από την επιφάνεια.	ΝΑΙ		
4.1.3.3	Η εξωτερική της διάμετρος να είναι κατ΄ελάχιστο 60 mm.	ΝΑΙ		
4.1.3.4	Το συνολικό της μήκος να μην ξεπερνά τα 105 mm.	ΝΑΙ		
4.1.3.5	Το βάρος της να μην ξεπερνά τα 260 γραμμάρια.	ΝΑΙ		
4.1.3.6	Το μέγιστο όριο βάθους λειτουργίας να φτάνει τα 400 μέτρα.	ΝΑΙ		
4.1.3.7	Το εύρος της θερμοκρασίας λειτουργίας να είναι μεταξύ -20 έως +40 βαθμούς κελσίου.	ΝΑΙ		
4.1.3.8	Ο φακός της κάμερας να είναι τουλάχιστο 2,8 mm.	ΝΑΙ		
4.1.3.9	Ο φωτισμός του φακού να είναι τουλάχιστο 2 lux / f 2.0.	ΝΑΙ		
4.1.3.10	Η ισχύς λειτουργίας να είναι 12 - 30 V DC.	ΝΑΙ		
4.1.3.11	Το υλικό κατασκευής να είναι βιομηχανικό πλαστικό ειδικό για τη θάλασσα.	ΝΑΙ		
4.1.3.12	Να έχει πιστοποίηση CE. Αντίγραφο του πιστοποιητικού σε ισχύ, συνοδευόμενο από επίσημη μετάφραση στα ελληνικά, εφόσον δεν είναι στα ελληνικά, να προσκομιστεί από τον ανάδοχο με την παράδοση του συστήματος επικοινωνίας.	ΝΑΙ		

4.1.4	Το σύστημα να συμπεριλαμβάνει τουλάχιστο τέσσερις (4) ολοπρόσωπες (full face) μάσκες υποβρύχιας χρήσης.	ΝΑΙ		
4.1.4.1	Να φέρουν υποβρύχια ακουστικά και μικρόφωνα με τα καταλληλα υποβρυχια βύσματα για τις συνδέσεις τους με τις ανωτέρω δύο (2) μονάδες επιφανείας.	ΝΑΙ		
4.1.4.2	Οι μάσκες πρέπει να διαθέτουν κατάλληλες υποδοχές και υποδομή για σύνδεση με ρυθμιστές πίεσης - αναπνοής.	ΝΑΙ		
4.1.4.3	Το χρώμα τους να είναι μαύρο.	ΝΑΙ		
4.1.4.4	Το υλικό κατασκευής τους να είναι η σιλικόνη και το σκληρό πλαστικό.	ΝΑΙ		
4.1.4.5	Το γυαλί της μάσκας να είναι κρύσταλλο ασφαλείας (tempered lens).	ΝΑΙ		
4.1.4.6	Να φέρει σύστημα προσαρμογής από λουριά 5 σημείων ενωμένα στο κέντρο, με δυνατότητα ρύθμισης μήκους και να φέρουν 5 μικρές inox πόρπες.	ΝΑΙ		
4.1.4.7	Η κάθε ολοπρόσωπη (full face) μάσκα υποβρύχιας χρήσης να φέρει τις εξής τρείς υποδοχές, μία (01) για την τοποθέτηση του δεύτερου σταδίου, μία (01) για την τοποθέτηση μικροφώνου του συστήματος ενδοεπικοινωνίας και μία (01) για να αναπνέει ο δύτης αέρα από το περιβάλλον και να μιλάει όταν βρίσκεται στην επιφάνεια.	ΝΑΙ		
4.1.4.8	Να φέρουν ξεχωριστή θέση για την μύτη για εύκολη εξίσωση (όπως οι απλές μάσκες).	ΝΑΙ		
4.1.4.9	Το βάρος εκάστης μάσκας να μην ξεπερνά τα 750γρ.	ΝΑΙ		
4.1.4.10	Να φέρουν ανεπίστροφη βαλβίδα στο κάτω μέρος.	ΝΑΙ		
4.1.5	Το σύστημα να συμπεριλαμβάνει τέσσερις (4) ρυθμιστές πίεσης – αναπνοής οι οποίοι να είναι κατάλληλοι για σύνδεση με τις full face μάσκες.	ΝΑΙ		
4.1.5.1	Οι ρυθμιστές να είναι υψηλών επιδόσεων αποτελούμενοι από ένα υπέρ ισορροπημένο 1ο στάδιο που να συνδυάζεται με δυο πνευματικά ισορροπημένα 2^{α} στάδια.	ΝΑΙ		
4.1.5.2	Να διαθέτουν μανόμετρο.	ΝΑΙ		
4.1.5.3	Να προσφέρουν απαλή και αθόρυβη αναπνοή.	ΝΑΙ		
4.1.5.4	Να είναι ιδανικοί για παγωμένα (τουλάχιστο για κάτω των 10oC) και μολυσμένα νερά.	ΝΑΙ		
4.1.5.5	Να είναι συμβατοί για χρήση με Nitrox ως 40% O2.	ΝΑΙ		

4.1.5.6	Το σώμα τους να έχει κυλινδρικό σχήμα.	ΝΑΙ		
4.1.5.7	Το υλικό κατασκευής να είναι ο επιχρωμιωμένος ναυτικός ορείχαλκος.	ΝΑΙ		
4.1.5.8	Το *1ο ΣΤΑΔΙΟ* να έχει ένα υπέρ ισορροπημένο διάφραγμα. Η μέση πίεση του ρυθμιστή να αυξάνεται ελαφρώς γρηγορότερα από την πίεση του περιβάλλοντος κατά την διάρκεια της κατάδυσης, προσφέροντας έτσι υψηλές επιδόσεις στο βάθος. Να έχει τουλάχιστο 1 θύρα υψηλής πίεσης και 4 μέσης πίεσης. Να είναι σφραγισμένος από το περιβάλλον με μεμβράνη στεγανοποίησης έτσι ώστε να μένει μακριά από τον κεντρικό θάλαμο το νερό, αποφεύγοντας έτσι τη δημιουργία πάγου – ιζήματος και μολύνσεων. Να φέρει σύνδεσμό τύπου DIN.	ΝΑΙ		
4.1.5.9	Το *2ο ΣΤΑΔΙΟ* να έχει ένα πνευματικά ισορροπημένο στάδιο, προσφέροντας απαλή και εύκολη αναπνοή. Να διαθέτει μεγάλο κουμπί εκτόνωσης που να χειρίζεται εύκολα ακόμα και με χοντρά γάντια. Να διαθέτει ρύθμιση τύπου ''Venturi'' που προσφέρει ώθηση των επιδόσεων στο βάθος και ταυτόχρονα αποτρέπει την ακατάσχετη ροή του ρυθμιστή. Να έχει βαλβίδα εξαγωγής αερίου υψηλής απόδοσης ώστε να συμβάλλει στην μικρή παραγωγή έργου αναπνοής. Το επιστόμιο να είναι ανατομικό και να διαθέτει ψήκτρα στο σημείο εισαγωγής του αερίου προκειμένου να μην δημιουργείται πάγος σε κρύα νερά. Να είναι μικρό σε μέγεθος με ενσωματωμένες μικρές εξαγωγές αερίου.	ΝΑΙ		
4.1.5.10	Το συνολικό βάρος 1ου και 2ου σταδίου να μην ξεπερνά τα 1150 γραμμάρια.	ΝΑΙ		
4.1.5.11	Το *ΜΑΝΟΜΕΤΡΟ* να είναι κατάλληλο για υποβρύχια χρήση και σύνδεση με τον ρυθμιστή αναπνοής. Να φέρει ενδείξεις από 0 έως τουλάχιστο 350 bar. Να φέρει λαστιχένιο ή πλαστικό προστατευτικό κάλυμμα. Να φέρει καντράν από φωσφορίζον υλικό. Η διάμετρος του να είναι τουλάχιστο 55mm. Να φέρει σωλήνα σύνδεσης με τον ρυθμιστή πίεσης – αναπνοής.	ΝΑΙ		
4.1.6	Γενικα:			
4.1.6.1	Ο ανάδοχος υποχρεούται να παρέχει αδαπάνως σε στελέχη της Υπηρεσίας μας που θα υποδειχτούν, την κατάλληλη εκπαίδευση χρήσης και ορθής λειτουργίας του υπό προμήθεια είδους. Επιπρόσθετα ο ανάδοχος υποχρεούται να παρέχει αδαπάνως σε στελέχη της Υπηρεσίας, την κατάλληλη εκπαίδευση και κατ' επέκταση την πιστοποίηση τους, για την συντήρηση των ρυθμιστών πίεσης – αναπνοής. Με το πέρας της εκπαίδευσης υποχρεούται να χορηγήσει έγγραφη πιστοποίηση για τα στελέχη της Υπηρεσίας μας. Ο αριθμός των εκπαιδευομένων θα ανέρχεται στους έξι (06). Η εκπαίδευση και η χορήγηση των πιστοποιητικών παρακολούθησης της εκπαίδευσης, χρονικά, θα λάβει χώρα μετά την παράδωση των ειδών και πρίν την οριστική παραλαβή. Τα ανωτέρω θα λάβουν χώρα στην έδρα της ΜΥΑ/ΛΣ στην παραλία του Αγ. Κοσμά στον Δήμο Ελληνικού – Αττικής. Η κάλυψη τυχόν εξόδων που θα απαιτηθούν για την υλοποίηση όλων των ανωτέρω βαρύνουν τον ανάδοχο.	ΝΑΙ		

ΕΙΔΟΣ 5.	**ΠΑΝΕΛ ΑΕΡΙΩΝ:**			
5.1	Γενικα:			
5.1.1	Πρόκειται για δύο (2) πάνελ που χρησιμοποιούνται για μίξη αερίων μειγμάτων Nitrox ή Trimix υψηλης πίεσης. Η προμήθεια αφορά ένα (1) μικρού μεγέθους – φορητό πάνελ και ένα (1) μεγάλου μεγέθους - επιτοίχιο πάνελ.	ΝΑΙ		
5.2	ΜΙΚΡΟ ΠΑΝΕΛ:	ΝΑΙ		
5.2.1	Πρόκειται για φορητό πάνελ μίξης αερίων μειγμάτων Nitrox ή Trimix υψηλης πίεσης.	ΝΑΙ		
5.2.2	Να είναι τοποθετημένο σε αδιάβροχη πλαστική θήκη- βαλίτσα μεταφοράς.	ΝΑΙ		
5.2.3	Ο πίνακας να είναι κατασκευασμένος από αλουμίνιο ή inox και οι σωληνώσεις από ανοξείδωτο ατσάλι.	ΝΑΙ		
5.2.4	Να φέρει μία (1) είσοδο αερίου με μανόμετρο με βάνα απομόνωσης και αντίστοιχα ένα (1) σωλήνα εισόδου μήκους τουλάχιστο 1,3 μέτρα. Να φέρει αντάπτορες για φιάλες 50 λίτρων οξυγόνου, ηλίου και καταδυτικού κλείστρου τύπου DIN M25. Να φέρει ανεπίστροφες βαλβίδες μετά την είσοδο. Να φέρει ένα πρότυπο μανόμετρο υψηλής ακρίβειας, ψηφιακό ή αναλογικό, με διάμετρο τουλάχιστο 150 mm, με διαβαθμίσεις ανα 2 bar ή λιγότερο και λιγότερο από 0.7% ακρίβεια. Να φέρει 3 εξόδους πληρωσης φιαλών με βάνες απομόνωσης και τους αντίστοιχους σωλήνες υψηλής πίεσης μήκους τουλάχιστο 1,3 μέτρα, με έξοδο DIN M25, βαλβίδα εξαέρωσης και αντάπτορες για din nitrox M26.	ΝΑΙ		
5.2.5	Τα εξαρτήματα πρέπει να είναι κατάλληλα για χρήση με καθαρό οξυγόνο.	ΝΑΙ		
5.2.6	Να έχει πίεση λειτουργίας τουλάχιστον 300 bar.	ΝΑΙ		
5.2.7	Οι σωλήνες και τα εξαρτηματα τους θα πρέπει να χωρανε στην βαλίτσα μεταφοράς.	ΝΑΙ		
5.3	ΜΕΓΑΛΟ ΠΑΝΕΛ:	ΝΑΙ		
5.3.1	Πρόκειται για επιτοίχιο πάνελ μίξης αερίων μειγμάτων Nitrox ή Trimix υψηλης πίεσης.	ΝΑΙ		

5.3.2	Ο πίνακας να είναι κατασκευασμένος από inox ή αλουμίνιο και οι σωληνώσεις από ανοξείδωτο ατσάλι.	ΝΑΙ		
5.3.3	Να φέρει 3 εισόδους αερίου με μανόμετρο με βάνα απομόνωσης και αντίστοιχα 1 σωλήνα εισόδου μήκους τουλάχιστο 1,3 μέτρα, με αντάπτορες για φιάλες 50 λίτρων οξυγόνου, ηλίου και καταδυτικού κλείστρου DIN M25. Να φέρει ανεπίστροφες βαλβίδες μετά από τουλάχιστον μία είσοδο. Να φέρει ένα πρότυπο μανόμετρο υψηλής ακρίβειας ψηφιακό ή αναλογικό με διάμετρο τουλάχιστο 150 mm, με διαβαθμίσεις ανα 2 bar ή λιγότερο και λιγότερο από 0.7% ακρίβεια. Να φέρει 4 εξόδους πληρωσης φιαλων με βάνες απομόνωσης και τους αντίστοιχους σωλήνες υψηλής πίεσης μήκους τουλάχιστο 1,3 μέτρα, με έξοδο DIN M25, βαλβίδα εξαέρωσης και αντάπτορες για din nitrox M26.	ΝΑΙ		
5.3.4	Τα εξαρτήματα πρέπει να είναι κατάλληλα για χρήση με καθαρό οξυγόνο.	ΝΑΙ		
5.3.5	Να έχει πίεση λειτουργίας τουλάχιστον 300 bar.	ΝΑΙ		
ΕΙΔΟΣ 6.	**ΑΝΑΛΥΤΗΣ ΜΕΙΓΜΑΤΩΝ ΑΕΡΙΩΝ:**			
6.1	Γενικα:			
6.1.1	Πρόκειται για φορητή - ηλεκτρονική συσκευή ανάλυσης των αερίων οξυγόνου (O2) και ηλίου (He) ο οποίος έχει κατασκευαστεί για χρήση από τους δύτες, οι οποίοι προετοιμάζουν τα μείγματα αερίων Nitrox και Trimix και αναλύει μίγματα Nitrox και Trimix από φιάλες κατάδυσης.	ΝΑΙ		
6.2	Ο αναλυτής πρέπει να χαρακτηρίζεται από την υψηλή ακρίβεια και αξιοπιστία του.	ΝΑΙ		
6.3	Να φέρει εσωτερικό λογισμικό το οποίο να μπορεί να αναβαθμιστεί από τον χρήστη για περισσότερη λειτουργικότητα.	ΝΑΙ		
6.4	Να τροφοδοτείται από επαναφορτιζόμενη μπαταρία τεχνολογίας ιόντων λιθίου και φορτιστή 220 volt.	ΝΑΙ		
6.5	Ο αναλυτής και τα παρελκόμενα του, να είναι τοποθετημένος σε πλαστική αδιάβροχη βαλίτσα μεταφοράς με αφρώδες υλικό.	ΝΑΙ		

6.6	Να φέρει επαγγελματικό περιοριστή ροής με ρυθμιστή πίεσης και εύκαμπτο σωλήνα για σύνδεση στις φιάλες κατάδυσης.	ΝΑΙ		
6.7	Να έχει δυνατότητα σύνδεσης σε κομπρεσέρ συνεχόμενης ροής και προγραμματισμού ειδοποίησης για χαμηλές- υψηλές τιμές οξυγόνου.	ΝΑΙ		
6.8	Να φέρει οθόνη Oled.	ΝΑΙ		
6.9	Να είναι κατασκευασμένος από ανθεκτικό αλουμίνιο.	ΝΑΙ		
6.10	Να έχει την δυνατότητα σύνδεσης με ηλεκτρονικό υπολογιστή ώστε να μπορεί να γίνεται καταγραφή, μεταφορά και αποθήκευση δεδομένων.	ΝΑΙ		
6.11	Να φέρει Ωμόμετρο (Ohm) και Βολτόμετρο (Volt).	ΝΑΙ		
6.12	Να φέρει βύσματα για την μέτρηση της ηλεκτρικής τάσης και της αντίστασης.	ΝΑΙ		
6.13	Να φέρει τουλάχιστο δύο (2) ανταλλακτικούς αισθητήρες οξυγόνου (εκτός του ενσωματωμένου που θα φέρει).	ΝΑΙ		

ΕΙΔΟΣ 7. ΕΞΟΠΛΙΣΜΟΣ ΑΝΑΡΡΙΧΗΣΗΣ – ΚΑΤΑΡΡΙΧΗΣΗΣ.

ΕΠΙΜΕΡΟΥΣ ΠΙΝΑΚΑΣ ΥΛΙΚΩΝ:
Οι συμμετέχοντες να καταθέσουν προσφορές για το σύνολο των ειδών του παρακάτω πίνακα.

Α/Α	*ΠΕΡΙΓΡΑΦΗ ΥΠΟ ΠΡΟΜΗΘΕΙΑ ΕΙΔΩΝ*	*ΠΟΣΟΤΗΤΑ*	*ΜΟΝΑΔΑ ΜΕΤΡΗΣΗΣ*
1	ΓΑΝΤΙΑ ΤΑΧΕΙΑΣ ΚΑΤΑΡΡΙΧΗΣΗΣ	100	ΖΕΥΓΗ
2	ΓΑΝΤΙΑ ΤΑΚΤΙΚΑ	100	ΖΕΥΓΗ
3	ΚΡΙΚΟΙ ΠΡΟΣΔΕΣΗΣ ΣΕ ΕΛΙΚΟΠΤΕΡΟ	80	ΤΕΜ.
4	ΜΠΟΝΤΡΙΕ	50	ΤΕΜ
5	ΚΡΙΚΟΙ ΑΝΑΡΡΙΧΗΣΗΣ	50	ΤΕΜ.
6	ΜΑΓΝΗΤΙΚΟΙ ΚΡΙΚΟΙ ΚΑΤΑΡΡΙΧΗΣΗΣ	50	ΤΕΜ.
7	ΜΑΓΝΗΤΙΚΟΙ ΚΡΙΚΟΙ ΚΑΤΑΡΡΙΧΗΣΗΣ ΑΣΦΑΛΕΙΑΣ	30	ΤΕΜ.
8	ΑΥΤΟΜΑΤΟ ΟΧΤΑΡΙ ΑΝΑΡΡΙΧΗΣΗΣ	40	ΤΕΜ.
9	ΟΧΤΑΡΙ ΡΑΠΕΛ	40	ΤΕΜ.
10	ΟΧΤΑΡΙ ΔΙΑΣΩΣΤΙΚΟΥ	40	ΤΕΜ.
11	ΚΑΤΑΒΑΤΗΡΑΣ ΡΑΠΕΛ	10	ΤΕΜ.
12	ΑΓΚΥΡΙΟ ΑΝΑΡΡΙΧΗΣΗΣ	5	ΤΕΜ.
13	ΦΡΕΝΟ ΑΝΑΒΑΣΗΣ	5	ΤΕΜ.
14	ΚΡΙΚΟΣ ΤΑΧΕΙΑΣ ΑΠΕΛΕΥΘΕΡΩΣΗΣ	1	ΤΕΜ.

Α/Α	*ΠΕΡΙΓΡΑΦΗ ΥΠΟ ΠΡΟΜΗΘΕΙΑ ΕΙΔΩΝ*	*ΠΟΣΟΤΗΤΑ*	*ΜΟΝΑΔΑ ΜΕΤΡΗΣΗΣ*
15	ΣΧΟΙΝΙ ΤΑΧΕΙΑΣ ΚΑΤΑΡΡΙΧΗΣΗΣ	4	ΤΕΜΑΧΙΑ ΤΩΝ 18 ΜΕΤΡΩΝ ΕΚΑΣΤΟ
16	ΣΤΑΤΙΚΟ ΣΧΟΙΝΙ ΔΙΑΣΩΣΗΣ	200	ΜΕΤΡΑ
17	ΣΧΟΙΝΙ ΔΥΝΑΜΙΚΟ ΑΝΑΡΡΙΧΗΤΙΚΩΝ ΕΠΙΧΕΙΡΗΣΕΩΝ	200	ΜΕΤΡΑ
18	ΗΜΙΣΤΑΤΙΚΟ ΣΧΟΙΝΙ ΚΑΤΑΡΡΙΧΗΣΗΣ - ΡΑΠΕΛ	200	ΜΕΤΡΑ
19	ΙΜΑΝΤΑΣ ΑΥΤΑΣΦΑΛΙΣΗΣ	120	ΤΕΜ
20	ΙΜΑΝΤΑΣ ΑΥΤΑΣΦΑΛΙΣΗΣ ΑΤΟΜΙΚΟΣ Α'	100	ΤΕΜ
21	ΙΜΑΝΤΑΣ ΑΥΤΑΣΦΑΛΙΣΗΣ ΑΤΟΜΙΚΟΣ Β'	120	ΤΕΜ
22	ΙΜΑΝΤΑΣ ΑΥΤΑΣΦΑΛΙΣΗΣ (ΔΙΑΣΩΣΤΙΚΟΥ) ΑΤΟΜΙΚΟΣ	120	ΤΕΜ
23	ΚΟΡΔΟΝΕΤΟ ΔΙΑΣΩΣΤΙΚΟΥ	50	ΜΕΤΡΑ

ΤΕΧΝΙΚΗ ΠΕΡΙΓΡΑΦΗ ΤΩΝ ΥΠΟ ΠΡΟΜΗΘΕΙΑ ΕΙΔΩΝ ΤΟΥ ΠΙΝΑΚΑ:

Α/Α	ΠΕΡΙΓΡΑΦΗ	ΑΠΑΙΤΗΣΗ	ΑΠΑΝΤΗΣΗ ΠΡΟΜΗΘΕΥΤΗ	ΠΑΡΑΠΟΜΠΗ ΠΡΟΜΗΘΕΥΤΗ
ΕΙΔΟΣ 7.1	**ΓΑΝΤΙΑ ΤΑΧΕΙΑΣ ΚΑΤΑΡΡΙΧΗΣΗΣ:**			
7.1.1	Πρόκειται για επαγγελματικά γάντια για χρήση σε ταχεία καταρρίχηση από σχοινί σε Ελικόπτερο.	ΝΑΙ		
7.1.2	Να είναι κατασκευασμένα από φυσικό, υψηλής ποιότητας δέρμα με ενίσχυση στην παλάμη. Να έχουν ανθεκτικό, διπλό στρώμα δέρματος σε περιοχές υψηλής φθοράς (άκρες των δακτύλων, παλάμη, μεταξύ του αντίχειρα και του δείκτη). Το πίσω μέρος του γαντιού να είναι κατασκευασμένο από ανθεκτικό δέρμα με ανθεκτικό στην τριβή υλικό τύπου stretch nylon ή αντίστοιχου τύπου, στις εύκαμπτες περιοχές. Το κλείσιμο στην περιοχή του καρπού να είναι από υλικό τύπου νεοπρένιο ή αντίστοιχου τύπου, με ασφάλιση τύπου Velcro και στο κάτω μέρος του καρπού να διαθέτουν τρύπα για πρόσδεση σε κρίκο ασφάλισης τύπου καραμπίνερ.	ΝΑΙ		
7.1.3	Το βάρος των γαντιών να μην ξεπερνά ενδεικτικά τα 152 γραμμάρια για το μέγεθος XL.	ΝΑΙ		
7.1.4	Να είναι χρώματος μπεζ.	ΝΑΙ		
7.1.5	Να διαθέτει πιστοποιήσεις: CE, EN 420:2010, EN 388:2016, EAC. Αντίγραφα ανωτέρω πιστοποιητικών σε ισχύ συνοδευόμενα από επίσημη μετάφραση στα ελληνικά, εφόσον δεν είναι στα ελληνικά, να προσκομιστούν από τον υποψήφιο ανάδοχο με την κατάθεση του φακέλου της τεχνικής προσφοράς.	ΝΑΙ		
7.1.6	Αναφορικά με τα μεγέθη των γαντιών, από αυτά περίπου το 1/4 του συνολικού αριθμού να είναι μεγέθους MEDIUM, τα 2/4 του συνολικού αριθμού να είναι μεγέθους LARGE και το 1/4 του συνολικού αριθμού να είναι μεγέθους XL. Τα μεγέθη αυτά είναι ενδεικτικά. Η οριστικοποίηση των μεγεθών του υπό προμήθεια είδους θα γνωστοποιηθούν στον ανάδοχο με την υπογραφή της σύμβασης (σύμφωνα με το είδος και το μεγεθολόγιο του υλικού που κατακυρώθηκε).	ΝΑΙ		
7.1.7	Η απαίτηση είναι για εκατό (100) ζεύγη.	ΝΑΙ		

ΕΙΔΟΣ 7.2	**ΓΑΝΤΙΑ ΤΑΚΤΙΚΑ:**			
7.2.1	Πρόκειται για ανθεκτικά γάντια για επιχειρησιακή-τακτική χρήση, κατασκευασμένα από διαπνέον υλικό.	ΝΑΙ		
7.2.2	Να είναι κατασκευασμένα από υλικό θερμοπλαστικής γόμας (ελαστικό υλικό) το οποίο να παρέχει προστασία σε πρόσκρουση πληρόντας την προδιαγραφή EN13594:2015.	ΝΑΙ		
7.2.3	Να παρέχεται προστασία στο άνω μέρος των ακροδακτύλων από υλικό θερμοπλαστικής γόμας.	ΝΑΙ		
7.2.4	Ο σχεδιασμός τους να είναι τέτοιος που να σχηματίζουν προκαμπύλη.	ΝΑΙ		
7.2.5	Στον καρπό να κλείνουν με σύστημα τύπου Velcro, κατασκευασμένο από το υλικό θερμοπλαστικής γόμας, για προστασία και του καρπού από προσκρούσεις.	ΝΑΙ		
7.2.6	Το κάτω μέρος να είναι κατασκευασμένο από συνθετικό δέρμα το οποίο να παρέχει στον χρήστη την δυνατότητα να χειριστεί οθόνες αφής.	ΝΑΙ		
7.2.7	Η παλάμη να φέρει κατασκευή από επιπλέον μαξιλαράκια ώστε να απορροφούνται και αποσβαίνουν μεγάλα φορτία πρόσκρουσης.	ΝΑΙ		
7.2.8	Το βάρος του, ενδεικτικά, στο μέγεθος –L- να μην ξεπερνα τα 66 γραμμάρια.	ΝΑΙ		
7.2.9	Το χρώμα τους να είναι κατά προτίμηση τύπου ‘’multicam’’ ή ισοδύναμο ή μπεζ.	ΝΑΙ		
7.2.10	Να φέρουν επιπλέον προστατευτική ενίσχυση στην περιοχή της παλάμης.	ΝΑΙ		
7.2.11	Να φέρουν εσωτερική ενίσχυση στην περιοχή των ακροδακτύλων, ώστε να παρέχεται αυξημένη ανθεκτικότητα και αντοχή.	ΝΑΙ		
7.2.12	Στο κάτω μέρος του καρπού να φέρεται βρόγχος από υλικό νάυλον.	ΝΑΙ		
7.2.13	Αναφορικά με τα μεγέθη των γαντιών, από αυτά περίπου το 1/4 του συνολικού αριθμού να είναι μεγέθους MEDIUM, τα 2/4 του συνολικού αριθμού να είναι μεγέθους LARGE και το 1/4 του συνολικού αριθμού να είναι μεγέθους XL. Τα μεγέθη αυτά είναι ενδεικτικά. Η οριστικοποίηση των μεγεθών του υπό προμήθεια είδους θα γνωστοποιηθούν στον ανάδοχο με την υπογραφή της σύμβασης (σύμφωνα με το είδος και το μεγεθολόγιο του υλικού που κατακυρώθηκε).	ΝΑΙ		
7.2.14	Η απαίτηση είναι για εκατό (100) ζεύγη.	ΝΑΙ		

7.2.15	Να διαθέτει πιστοποιήση κατά CE EN 388:2016. Συγκεκριμένα κατά την διαδικασία των τέστ που πραγματοποιούνται στα πλαίσια της εν λόγω πιστοποίησης θα πρέπει κατ΄ελάχιστο να φέρει βαθμολογία τρία (03) στην δοκιμασία αντοχής στην τριβή, να έχει δοκιμαστεί η αντοχή του σε κόψιμο–τρύπημα-σχίσιμο και να πληρή την πιστοποίηση κατά το πρότυπο EN13594 στην δοκιμασία κρούσης. Αντίγραφο πιστοποιητικού σε ισχύ συνοδευόμενο από επίσημη μετάφραση στα ελληνικά, εφόσον δεν είναι στα ελληνικά, να προσκομιστεί από τον υποψήφιο ανάδοχο με την υποβολή της τεχνικής προσφοράς.	ΝΑΙ		
ΕΙΔΟΣ 7.3	**ΚΡΙΚΟΙ ΠΡΟΣΔΕΣΗΣ ΣΕ ΕΛΙΚΟΠΤΕΡΟ:**			
7.3.1	Πρόκειται για προσωπικό αναπτυσσόμενο ιμάντα με κρίκο ταχείας απασφάλισης (ειδικός κρίκος που μπορεί να απασφαλιστεί ενώ είναι υπό τάση φορτίου) στην μια κατάληξη.	ΝΑΙ		
7.3.2	Ο κρίκος ταχείας απασφάλισης να είναι αντοχής τουλάχιστο 22 kN.	ΝΑΙ		
7.3.3	Να είναι σχεδιασμένο να ασφαλίζει σε κρίκους δαπέδου ελικοπτέρου.	ΝΑΙ		
7.3.4	Η έτερη άκρη να διαθέτει ιμάντα σε σχήμα θηλειάς.	ΝΑΙ		
7.3.5	Το υλικό κατασκευής του ιμάντα να είναι από ύφασμα με εξαιρετικά υψηλή αντοχή στις καταπονήσεις και στα μεγάλα φορτία.	ΝΑΙ		
7.3.6	Ο ιμάντας (τελικό προιον με τις ραφές) να έχει αντοχή τουλάχιστο 15 kN.	ΝΑΙ		
7.3.7	Σε πλήρη ανάπτυξη να έχει μήκος τουλάχιστο 78 εκατοστά και σε κανονική κατάσταση να έχει μήκος τουλάχιστο 53 εκατοστά.	ΝΑΙ		
7.3.8	Το χρώμα του να είναι καφέ.	ΝΑΙ		
7.3.9	Η απαίτηση είναι για ογδόντα (80) τεμάχια.	ΝΑΙ		

ΕΙΔΟΣ 7.4	ΜΠΟΝΤΡΙΕ:			
7.4.1	Πρόκειται για προσωπικό σετ ιμάντα μέσης και ποδιών (Μποντριέ) για αναρρίχηση – καταρρίχηση.	ΝΑΙ		
7.4.2	Να είναι κατασκευασμένη με τέτοιο τρόπο (να φέρει και θηλιές τύπου MOLLE), ώστε να έχει την δυνατότητα να χρησιμοποιηθεί και ως ζώνη προσάρτησης υλικών τακτικής χρήσης (πχ γεμιστηροθήκες, πιστολοθήκες κλπ)	ΝΑΙ		
7.4.3	Το σύστημα των βρόγχων ποδιών να είναι κατασκευασμένο με τέτοιο τρόπο ώστε να μπορεί να χρησιμοποιηθεί και αυτόνομα ο κάθε βρόγχος σαν αιμοστατικός επίδεσμος.	ΝΑΙ		
7.4.4	Να διαθέτει ζώνη μέσης η οποία να έχει σχεδιαστεί για να αντέχει φορτίο τουλάχιστο 1500 κιλών με τουλάχιστο 4 εκατοστά πλάτος.	ΝΑΙ		
7.4.5	Η ζώνη μέσης να φέρει πλαινούς (δεξιά και αριστερά) βρόχους (θηλιές σύνδεσης) προσάρτησης υλικών αναρρίχησης, καθώς επίσης να φέρει αριστερά της κεντρικής πόρπης (όπως την φοράμε), θηλιά σύνδεσης ασφαλείας κατασκευασμένη από ιμάντα.	ΝΑΙ		
7.4.6	Να φέρει στην ζώνη μέσης, εσωτερικά, επιπλέον επένδυση για αυξημένη αντοχή.	ΝΑΙ		
7.4.7	Να διαθέτει ανθεκτική μεταλλική πόρπη γρήγορης αποδέσμευσης, 4 εκατοστών τουλάχιστο (σύμφωνα με το πλάτος της ζώνης μέσης), αυτόματου κλειδώματος, στην κύρια ζώνη μέσης.	ΝΑΙ		
7.4.8	Οι βρόχοι των ποδιών να είναι αποσπώμενοι από τη ζώνη και να έχουν ενσωματωμένες πόρπες αυτόματου μπλοκαρίσματος και να μπορούν να προσδένονται στο μπροστινό μέρος της ζώνης με κρίκο τύπου ‘’D’’ καραμπίνερ ασφαλείας, ο οποίος να συμπεριλαμβάνεται στο σετ.	ΝΑΙ		
7.4.9	Το σύστημα σύνδεσης των βρόγχων ποδιού να συνδέεται με την θηλιά σύνδεσης ζώνης μέσης στο εμπρόσθιο τμήμα, με βρόγχο ενισχυμένου ιμάντα.	ΝΑΙ		
7.4.10	Το μποντριέ να είναι κατασκευασμένο από υλικό νάιλον.	ΝΑΙ		

7.4.11	Το χρώμα του να είναι τύπου Multicam ή ισοδύναμο.	ΝΑΙ		
7.4.12	Η ζώνη μέσης και οι βρόγχοι (θηλιές) ποδιών να διαθέτουν ίδιου τύπου πόρπες για εύκολη αποδεύσμεση και προσαρμογή στη χρήση.	ΝΑΙ		
7.4.13	Ολο το σύστημα ‘’μποντριέ’’ θα πρέπει να πληρεί τις προδιαγραφές ασφαλείας σύμφωνα με το πρότυπο UIAA 105 Type C. Αντίγραφο πιστοποιητικού σε ισχύ συνοδευόμενο από επίσημη μετάφραση στα ελληνικά, εφόσον δεν είναι στα ελληνικά, να προσκομιστεί από τον υποψήφιο ανάδοχο με την κατάθεση του φακέλου της τεχνικής προσφοράς.	ΝΑΙ		
7.4.14	Η απαίτηση είναι για πενήντα (50) τεμάχια.	ΝΑΙ		
7.4.15	Η οριστικοποίηση των μεγεθών του υπό προμήθεια είδους θα γνωστοποιηθεί στον ανάδοχο με την υπογραφή της σύμβασης (σύμφωνα με το είδος και το μεγεθολόγιο του υλικού που κατακυρώθηκε).	ΝΑΙ		
ΕΙΔΟΣ 7.5	**ΚΡΙΚΟΙ ΑΝΑΡΡΙΧΗΣΗΣ:**			
7.5.1	Πρόκειται για εξαιρετικά ελαφρύ αλουμινένιο - σφυρηλατημένο καραμπίνερ για εφαρμογές σε αντικείμενα Ειδικών Επιχειρήσεων, διάσωση και όπου απαιτείται πρόσβαση με σχοινί.	ΝΑΙ		
7.5.2	Να διατίθεται με μηχανισμό διπλής βαθμίδας αυτόματου κλειδώματος (θα πρέπει να γίνονται 2 εκούσιες κινήσεις, μετά τις 2 κινήσεις η πύλη να παραμένει κλειστή αλλά όχι κλειδωμένη και με τρίτη κινηση να μπορεί να ανοίγει η πύλη).	ΝΑΙ		
7.5.3	Να διατίθεται με αντοχή τουλάχιστο 30 kN με κλειστή πύλη και αντοχή τουλάχιστο 9 kN με ανοικτή πύλη, στον επιμήκη άξονα και αντοχή 16 KN στον πλευρικό άξονα.	ΝΑΙ		
7.5.4	Να διαθέτει πιστοποιήσεις τουλάχιστο κατά: CE EN 362, EAC, ANSI Z359.12-2009. Αντίγραφα των πιστοποιητικών σε ισχύ συνοδευόμενα από επίσημη μετάφραση στα ελληνικά, εφόσον δεν είναι στα ελληνικά, να προσκομιστούν από τον υποψήφιο ανάδοχο με την κατάθεση του φακέλου της τεχνικής προσφοράς.	ΝΑΙ		

7.5.5	Το βάρος του να μην ξεπερνά τα 105 γραμμάρια.	ΝΑΙ		
7.5.6	Το χρώμα του να είναι μαύρο ματ.	ΝΑΙ		
7.5.7	Το σχήμα του να είναι ασύμμετρο τύπου ‘’D’’.	ΝΑΙ		
7.5.8	Το ελάχιστο μήκος ανοίγματος της πύλης του κρίκου να είναι 18mm.	ΝΑΙ		
7.5.9	Η απαίτηση είναι για πενήντα (50) τεμάχια.	ΝΑΙ		
ΕΙΔΟΣ 7.6	**ΜΑΓΝΗΤΙΚΟΙ ΚΡΙΚΟΙ ΚΑΤΑΡΡΙΧΗΣΗΣ:**			
7.6.1	Πρόκειται για εξαιρετικά ελαφρύ και ανθεκτικό αλουμινένιο ‘’Καραμπίνερ’’ με τεχνολογία τύπου Magnetron ή αντίστοιχη.	ΝΑΙ		
7.6.2	Να φέρει δύο (2) μαγνητικούς βραχίονες στην πόρτα και ένα χαλύβδινο παρέμβλημα στη μύτη του καραμπίνερ τύπου RockLock για εξαιρετικά ασφαλές κλείσιμο (Η μύτη του κλειδώματος αποτρέπει την αστοχία).	ΝΑΙ		
7.6.3	Να είναι εύκολη η λειτουργία με το χέρι, χωρίς να απαιτείται η χρήση κάποιου εργαλείου.	ΝΑΙ		
7.6.4	Το βάρος του να μην ξεπερνά τα 88 γραμμάρια.	ΝΑΙ		
7.6.5	Να έχει αντοχή με κλειστή πύλη τουλάχιστο 24 kN και αντοχή με ανοικτή πύλη τουλάχιστο 7 kN. Να διαθέτει μικρή δύναμη άξονα έως 7 kN.	ΝΑΙ		
7.6.6	Το άνοιγμα της θύρας του να είναι μεταξύ 20 και 22 χιλιοστών.	ΝΑΙ		
7.6.7	Το χρώμα του να είναι μαύρο.	ΝΑΙ		
7.6.8	Να διαθέτει πιστοποίηση κατά ΕΝ12275:2013. Αντίγραφο του πιστοποιητικού σε ισχύ συνοδευόμενο από επίσημη μετάφραση στα ελληνικά, εφόσον δεν είναι στα ελληνικά, να προσκομιστεί από τον υποψήφιο ανάδοχο με την κατάθεση του φακέλου της τεχνικής προσφοράς.	ΝΑΙ		
7.6.9	Η απαίτηση είναι για πενήντα (50) τεμάχια.	ΝΑΙ		

ΕΙΔΟΣ 7.7	**ΜΑΓΝΗΤΙΚΟΙ ΚΡΙΚΟΙ ΚΑΤΑΡΡΙΧΗΣΗΣ ΑΣΦΑΛΕΙΑΣ:**			
7.7.1	Πρόκειται για εξαιρετικά ελαφρύ - αλουμινένιο - σφυρηλατημένο και ανθεκτικό ‘’Καραμπίνερ’’ που συνδυάζει τη μέγιστη ασφάλεια με την ευκολία χρήσης.	ΝΑΙ		
7.7.2	Να φέρει τεχνολογία τύπου Magnetron ή αντίστοιχη με δύο μαγνητικούς βραχίονες στην πόρτα και ένα χαλύβδινο παρέμβλημα στη μύτη του καραμπίνερ με σχήμα τύπου GridLock ή αντίστοιχου το οποίο παγιδεύει τον βρόγχο για την εξάλειψη της διασταυρούμενης φόρτωσης. Η μύτη του κλειδώματος να αποτρέπει την αστοχία.	ΝΑΙ		
7.7.3	Να είναι χειροκίνητο και να μπορεί να χρησιμοποιηθεί με το ένα χέρι.	ΝΑΙ		
7.7.4	Το βάρος του να μην ξεπερνά τα 78 γραμμάρια.	ΝΑΙ		
7.7.5	Να έχει αντοχή με κλειστή πύλη τουλάχιστο 22 kN και αντοχή με ανοικτή πύλη τουλάχιστο 8 kN. Να διαθέτει μικρή δύναμη άξονα τουλάχιστο 7 kN.	ΝΑΙ		
7.7.6	Το άνοιγμα της θύρας του να είναι μεταξύ 20 και 22 χιλιοστών.	ΝΑΙ		
7.7.7	Να είναι χρώματος μαύρου.	ΝΑΙ		
7.7.8	Να διαθέτει πιστοποίηση κατά EN12275:2013. Αντίγραφο του πιστοποιητικού σε ισχύ συνοδευόμενο από επίσημη μετάφραση στα ελληνικά, εφόσον δεν είναι στα ελληνικά, να προσκομιστεί από τον υποψήφιο ανάδοχο με την κατάθεση του φακέλου της τεχνικής προσφοράς.	ΝΑΙ		
7.7.9	Η απαίτηση είναι για τριάντα (30) τεμάχια.	ΝΑΙ		
ΕΙΔΟΣ 7.8	**ΑΥΤΟΜΑΤΟ ΟΧΤΑΡΙ ΑΝΑΡΡΙΧΗΣΗΣ:**			
7.8.1	Πρόκειται για εξαιρετικά ελαφρύ - αλουμινένιο – σφυρηλατημένο, ανοδιωμένο και ανθεκτικό καταβατήρα σχήματος 9 με το σημείο σύνδεσης τοποθετημένο 90 μοίρες στην υπόλοιπη μονάδα.	ΝΑΙ		

7.8.2	Να φέρει μία ακίδα στην κορυφή του, που να επιτρέπει την περιέλιξη του σχοινιού πάνω από αυτή για πρόσθετη τριβή και έλεγχο των βαρύτερων φορτίων. Στον μεγάλο βρόγχο στην περιφέρεια του, να φέρει επιπλέον 2 προεξοχές (εκτός της ακίδας στην κορυφή).	ΝΑΙ		
7.8.3	Να είναι χρώματος Μαύρου.	ΝΑΙ		
7.8.4	Η απαίτηση είναι για σαράντα (40) τεμάχια.	ΝΑΙ		
ΕΙΔΟΣ 7.9	**ΟΧΤΑΡΙ ΡΑΠΕΛ:**			
7.9.1	Πρόκειται για συσκευή ασφάλισης /ραπέλ, η οποία επιτρέπει την ασφάλιση ενός ή δύο αναρριχητών ταυτόχρονα από ένα σημείο αγκύρωσης με ανθεκτικό καλώδιο που διατηρεί το σχήμα του και αντιστέκεται στο να παγιδεύεται ανάμεσα σε σχοινιά (συσκευή τύπου ‘’κουβαδάκι’’ που φέρει 2 υποδοχές που από την κάθε μία περνά ένα σχοινί και η ασφάλιση 2 ατόμων γίνεται με σχοινί από πάνω).	ΝΑΙ		
7.9.2	Να μπορεί να υποδεχθεί εύρος σχοινιών πάχους από 7,7 έως 11 χιλιοστών.	ΝΑΙ		
7.9.3	Να είναι χρώματος μαύρου.	ΝΑΙ		
7.9.4	Το βάρος του να μην ξεπερνά τα 88 γραμμάρια.	ΝΑΙ		
7.9.5	Ο καταβατήρας να φέρει εκτός από τις 2 κύριες σχισμές που περνά το σχοινί και επιπλέον δακτυλίδι στην περιφέρεια της κατασκευής για την ανάρτηση του από σταθερό σημείο κατά την ασφάλιση αναρριχητή/των που ανεβαίνει από κάτω.	ΝΑΙ		
7.9.6	Να πληρεί την πιστοποίηση κατά ΕΝ15151-2:2012. Αντίγραφο του πιστοποιητικού σε ισχύ συνοδευόμενο από επίσημη μετάφραση στα ελληνικά, εφόσον δεν είναι στα ελληνικά, να προσκομιστεί από τον υποψήφιο ανάδοχο με την κατάθεση του φακέλου της τεχνικής προσφοράς.	ΝΑΙ		
7.9.7	Η απαίτηση είναι για σαράντα (40) τεμάχια.	ΝΑΙ		

ΕΙΔΟΣ 7.10	**ΟΧΤΑΡΙ ΔΙΑΣΩΣΤΙΚΟΥ:**			
7.10.1	Πρόκειται για απλό οχτάρι ασφάλισης/ καταρρίχησης σχήματος 8, κατασκευασμένο από σφυρήλατο αλουμίνιο με ανοδιομένη επιφάνεια.	ΝΑΙ		
7.10.2	Να είναι χρώματος μαύρου.	ΝΑΙ		
7.10.3	Το βάρος του να μην ξεπερνά τα 87 γραμμάρια.	ΝΑΙ		
7.10.4	Η αντοχή του να είναι τουλάχιστο 15 kN.	ΝΑΙ		
7.10.5	Να μπορεί να υποδεχθεί εύρος σχοινιών πάχους από 8,1 χιλιοστών (για διπλά) έως και 11 χιλιοστών (για μονά).	ΝΑΙ		
7.10.6	Να είναι ιδανικό για παραδοσιακή αναρρίχηση ζευγαριών με ασφάλιση είτε άνωθεν είτε κάτωθεν του αναρριχητή που ‘’ανοίγει’’ την διαδρομή και για επιχειρήσεις έρευνας και διάσωσης.	ΝΑΙ		
7.10.7	Να πληρεί την πιστοποίηση κατά EN15151-2:2012. Αντίγραφο του πιστοποιητικού σε ισχύ συνοδευόμενο από επίσημη μετάφραση στα ελληνικά, εφόσον δεν είναι στα ελληνικά, να προσκομιστεί από τον υποψήφιο ανάδοχο με την κατάθεση του φακέλου της τεχνικής προσφοράς.	ΝΑΙ		
7.10.8	Η απαίτηση είναι για σαράντα (40) τεμάχια.	ΝΑΙ		
ΕΙΔΟΣ 7.11	**ΚΑΤΑΒΑΤΗΡΑΣ ΡΑΠΕΛ:**			
7.11.1	Πρόκειται για καταβατήρα διάσωσης αυτόματου φρεναρίσματος ανεπτυγμένο για υψηλό φόρτο εργασίας.	ΝΑΙ		
7.11.2	Να έχει μέγιστο όριο φόρτωσης εργασίας τα 200 κιλά με μέγιστο ύψος καθόδου 180 μέτρα μόνο για χρήση με στατικό σχοινί πάχους 11 χιλιοστών.	ΝΑΙ		
7.11.3	Να διαθέτει πιστοποιήσεις: CE, EN 341:2011-2A, EN 12841:2006-C. Αντίγραφα ανωτέρω πιστοποιητικών σε ισχύ συνοδευόμενα από επίσημη μετάφραση στα ελληνικά, εφόσον δεν είναι	ΝΑΙ		

	στα ελληνικά, να προσκομιστούν από τον υποψήφιο ανάδοχο με την κατάθεση του φακέλου της τεχνικής προσφοράς.			
7.11.4	Να διαθέτει έναν (01) στρόφαλο που δημιουργεί πρόσθετη τριβή στο σχοινί, όταν χρησιμοποιείται κατά τη διάρκεια της κατάβασης, χωρίς τη χρήση πρόσθετου συνδετήρα.	ΝΑΙ		
7.11.5	Να φέρει μοχλό πολλαπλών λειτουργιών με σύστημα αυτόματης ανάκλησης που επιτρέπει στον χειριστή να κατεβαίνει με ελεγχόμενη ταχύτητα και να σταματά την κάθοδο στο επιθυμητό σημείο χωρίς να χρειάζεται να δέσει τη συσκευή.	ΝΑΙ		
7.11.6	Να φέρει σύστημα ασφαλείας τύπου EBS (έκτακτο σύστημα πέδησης) το οποίο ενεργοποιείται εάν ο μοχλός ανοιχθεί πλήρως, κατά λάθος, μειώνοντας την ταχύτητα της καθόδου αντί να την αυξάνει.	ΝΑΙ		
7.11.7	Να είναι χρώματος μαύρου.	ΝΑΙ		
7.11.8	Το μέγεθός του να μην ξεπερνά τα 87 x 179 χιλιοστά και το πάχος του να είναι τουλάχιστο 11 χιλιοστά.	ΝΑΙ		
7.11.9	Το βάρος του να μην ξεπερνά τα 600 γραμμάρια.	ΝΑΙ		
7.11.10	Η απαίτηση είναι για δέκα (10) τεμάχια.	ΝΑΙ		
ΕΙΔΟΣ 7.12	**ΑΓΚΥΡΙΟ ΑΝΑΡΡΙΧΗΣΗΣ:**			
7.12.1	Πρόκειται για περιστρεφόμενη συσκευή αγκύρωσης από κράμα αλουμινίου με ρουλεμάν κλειστού τύπου (σφραγισμένα) που να έχει σχεδιαστεί για να εμποδίζει τα σχοινιά να στρέφουν και να μπλέκονται.	ΝΑΙ		
7.12.2	Το βάρος του να μην ξεπερνά τα 150 γραμμάρια.	ΝΑΙ		
7.12.3	Το χρώμα του να είναι μαύρο.	ΝΑΙ		
7.12.4	Η αντοχή του να είναι τουλάχιστο 35 kN.	ΝΑΙ		
7.12.5	Να φέρει πιστοποίηση CE. Αντίγραφο του πιστοποιητικού σε ισχύ, συνοδευόμενο από επίσημη μετάφραση στα ελληνικά, εφόσον δεν είναι στα ελληνικά, να προσκομιστεί από τον υποψήφιο	ΝΑΙ		

	ανάδοχο με την κατάθεση του φακέλου της τεχνικής προσφοράς.			
7.12.6	Να είναι μεγάλου μεγέθους ώστε στον κάθε βρόγχο της συσκευής στο κάθε ένα άκρο να μπορούν να συνδεθούν ταυτόχρονα τουλάχιστο 3 κρίκοι ασφαλείας.	ΝΑΙ		
7.12.7	Η απαίτηση είναι για πέντε (05) τεμάχια.	ΝΑΙ		
ΕΙΔΟΣ 7.13	**ΦΡΕΝΟ ΑΝΑΒΑΣΗΣ:**			
7.13.1	Πρόκειται για φρένο σχοινιών ειδικά σχεδιασμένο για αναρρίχηση, σπηλαιολογία, διάσωση ή εργασία σε ύψος.	ΝΑΙ		
7.13.2	Η κατασκευή του να είναι τέτοια, ώστε να μην χάνει τις αρχικές του ιδιότητες, όταν χρησιμοποιείται με λασπώδη και παγωμένα σχοινιά.	ΝΑΙ		
7.13.3	Να είναι κατασκευασμένο από κράμα αλουμινίου.	ΝΑΙ		
7.13.4	Η κατασκευή του έκκεντρου να είναι τέτοια ώστε να έχει μεγάλη σκληρότητα και μεγάλη αντοχή στη φθορά και την ελαχιστοποίηση της ευθραυστότητας που προκαλείται από χαμηλές θερμοκρασίες.	ΝΑΙ		
7.13.5	Ο μοχλός ανοίγματος να είναι εργονομικός, εύκολος στο χειρισμό και προστατευμένος από κραδασμούς και από τον κίνδυνο τυχαίου ανοίγματος.	ΝΑΙ		
7.13.6	Το χρώμα του να είναι μαύρο.	ΝΑΙ		
7.13.7	Το βάρος του να μην ξεπερνά τα 150 γραμμάρια.	ΝΑΙ		
7.13.8	Οι διαστάσεις του να μην υπερβαίνουν τα 115 χιλιοστά.	ΝΑΙ		
7.13.9	Να είναι λειτουργικό με ελάχιστη διάμετρο σχοινιού 8 χιλιοστών, και μέγιστη διάμετρο σχοινιού 13 χιλιοστών.	ΝΑΙ		

7.13.10	Να διαθέτει πιστοποιήσεις κατά: CE EN 567:2013, CE EN 12841 type B:2006. Αντίγραφα ανωτέρω πιστοποιητικών σε ισχύ συνοδευόμενα από επίσημη μετάφραση στα ελληνικά, εφόσον δεν είναι στα ελληνικά, να προσκομιστούν από τον υποψήφιο ανάδοχο με την κατάθεση του φακέλου της τεχνικής προσφοράς.	ΝΑΙ		
7.13.11	Η απαίτηση είναι για πέντε (05) τεμάχια.	ΝΑΙ		
ΕΙΔΟΣ 7.14	**ΚΡΙΚΟΣ ΤΑΧΕΙΑΣ ΑΠΕΛΕΥΘΕΡΩΣΗΣ:**			
7.14.1	Πρόκειται για επαγγελματική – διασωστική συσκευή σχεδιασμένη για την γρήγορη απελευθέρωση σχοινιών κατά τη γρήγορη εκκένωση από ελικόπτερο.	ΝΑΙ		
7.14.2	Να είναι κατασκευασμένο από ανθεκτικό και ελαφρύ κράμα αλουμινίου.	ΝΑΙ		
7.14.3	Να φέρει διάμετρο υποδοχής – οπής τουλάχιστο 19 χιλιοστών για βαρούλκο ελικοπτέρου, σταθερού ή ανοιγόμενου, που να ταιριάζει σε όλα τα είδη αγκίστρων.	ΝΑΙ		
7.14.4	Να φέρει σύστημα απελευθέρωσης με κουμπί εφοδιασμένο με πείρο ασφαλείας. Να μπορεί επίσης να χρησιμοποιηθεί με μεταλλικά τερματικά.	ΝΑΙ		
7.14.5	Να διαθέτει πιστοποιήσεις κατά: CEN/TS 16415:2013 και CE EN 795: 2012 type A/B. Αντίγραφα ανωτέρω πιστοποιητικών σε ισχύ συνοδευόμενα από επίσημη μετάφραση στα ελληνικά, εφόσον δεν είναι στα ελληνικά, να προσκομιστούν από τον υποψήφιο ανάδοχο με την κατάθεση του φακέλου της τεχνικής προσφοράς.	ΝΑΙ		
7.14.6	Το βάρος του να μην ξεπερνά τα 1700 γραμμάρια.	ΝΑΙ		
7.14.7	Το μήκος του να μην ξεπερνά τα 186 χιλιοστά.	ΝΑΙ		
7.14.8	Η απαίτηση είναι για ένα (01) τεμάχιο.	ΝΑΙ		

ΕΙΔΟΣ 7.15	ΣΧΟΙΝΙ ΤΑΧΕΙΑΣ ΚΑΤΑΡΡΙΧΗΣΗΣ:			
7.15.1	Πρόκειται για ειδικό - επαγγελματικό σχοινί που χρησιμοποιείτε για την ταχεία καταρρίχηση ομάδων από ιπτάμενα μέσα.	ΝΑΙ		
7.15.2	Ο κυρίως κορμός να μην έχει μεταλλικά μέρη ώστε να είναι ελαφρύτερο σε σχέση με τα άλλα και να εξαλείφεται ο τραυματισμός του προσωπικού που έχει ήδη αναρριχηθεί, μετά την απελευθέρωση και άφεση του σχοινιού από ελικόπτερο.	ΝΑΙ		
7.15.3	Ο τρόπος κατασκευής του σχοινιού να αποτελείται από νήματα με ύφανση κατάλληλη που να του παρέχουν ολισθηρότητα και ανθεκτικότητα.	ΝΑΙ		
7.15.4	Η θηλιά ανάρτησης του σχοινιού να είναι κατασκευασμένη από υλικό τύπου 12 Strand Dyneema SK78 ή ισοδύναμου και το υπόλοιπο μέρος του σχοινιού να είναι κατασκευασμένο από υλικό το οποίο ακόμα και αν βραχεί, δεν επηρεάζει την ταχύτητα καθόδου και είναι ευκολότερο να φρενάρεις με τα χέρια (φορώντας τα ειδικά γάντια) και να επιβραδύνεις.	ΝΑΙ		
7.15.5	Το κάθε τεμάχιο σχοινιού να έχει ελάχιστο μήκος τα 18 μέτρα και στην αρχή του να φέρει μιας μεγάλης διαμέτρου θηλιά (σύμφωνη με την προδιαγραφή 7.15.4), ώστε να είναι κατάλληλο για τα περισσότερα συστήματα αγκύρωσης.	ΝΑΙ		
7.15.6	Να έχει χαμηλή επιμήκυνση καθώς και μικρή κόπωση υλικού.	ΝΑΙ		
7.15.7	Η διάμετρος του να είναι τουλάχιστο 40 χιλιοστά.	ΝΑΙ		
7.15.8	Η αντοχή του να είναι για τουλάχιστο 7600 κιλά στο σύνολο του υλικού, ανά τεμάχιο.	ΝΑΙ		
7.15.9	Το βάρος εκάστου τεμαχίου με 18 μέτρα σχοινί να μην ξεπερνά τα 18 κιλά.	ΝΑΙ		
7.15.10	Η απαίτηση είναι για τέσσερα (4) τεμάχια με τουλάχιστο δεκαοκτώ (18) μέτρα σχοινιού το κάθε ένα.	ΝΑΙ		

ΕΙΔΟΣ 7.16	**ΣΤΑΤΙΚΟ ΣΧΟΙΝΙ ΔΙΑΣΩΣΗΣ:**			
7.16.1	Πρόκειται για ειδικό - επαγγελματικό στατικό σχοινί διάσωσης, υψηλής αντοχής και αντοχής στην τριβή, ειδικά σχεδιασμένο για τις απαιτήσεις της ανόδου αλλά και καθόδου προσωπικού και υλικών (το προσωπικό θα κάνει καταρρίχηση με καταβατήρα).	ΝΑΙ		
7.16.2	Το εξωτερικό του περίβλημα να είναι κατασκευασμένο από υλικό τύπου αραμίδιου και το εσωτερικό του από υλικό τύπου πολυαμιδίου ή πολυεστέρα, που να έχει ιδιότητες αντοχής στην τριβή και παρατεταμένη διάρκεια ζωής - ειδικά με βαρέα φορτία. Η κατασκευή του να είναι τύπου kernamantle.	ΝΑΙ		
7.16.3	Πρέπει να είναι ανθεκτικό σε όλες τις περιβαλλοντικές συνθήκες που κυμαίνονται από παγωμένα, υγρά και αμμώδη, περιβάλλοντα χωρίς να υποβαθμίζεται η απόδοση του.	ΝΑΙ		
7.16.4	Η απαίτηση είναι για σχοινί μήκους 200 μέτρων, τουλάχιστο.	ΝΑΙ		
7.16.5	Η διάμετρος του να είναι τουλάχιστο 9 χιλιοστά.	ΝΑΙ		
7.16.6	Το χρώμα του να είναι καφε ή μπεζ ή μαύρο.	ΝΑΙ		
7.16.7	Το βάρος του, για τα 200 μέτρα, να μην ξεπερνά τα 13 κιλά. Σε περίπτωση που είναι μεγαλύτερο από 200 μέτρα, το βάρος θα αυξάνεται αναλογικά.	ΝΑΙ		
ΕΙΔΟΣ 7.17	**ΣΧΟΙΝΙ ΔΥΝΑΜΙΚΟ ΑΝΑΡΡΙΧΗΤΙΚΩΝ ΕΠΙΧΕΙΡΗΣΕΩΝ:**			
7.17.1	Πρόκειται για ειδικό - επαγγελματικό σχοινί αναρρίχησης (rappel).	ΝΑΙ		
7.17.2	Η απαίτηση είναι για σχοινί μήκους 200 μέτρων, τουλάχιστο.	ΝΑΙ		
7.17.3	Η διάμετρος του να είναι τουλάχιστο 10,5 χιλιοστά.	ΝΑΙ		
7.17.4	Η μέγιστη επιτρεπόμενη ανάπτυξη δύναμης κατά το σταμάτημα μιας πτώσης να είναι 7,4 KN.	ΝΑΙ		

7.17.5	Το χρώμα του να είναι Μαύρο ή Μπλε.	ΝΑΙ		
7.17.6	Το βάρος του,για τα 200 μέτρα, να μην ξεπερνά τα 14 κιλά. Σε περίπτωση που είναι μεγαλύτερο από 200 μέτρα, το βάρος θα αυξάνεται αναλογικά.	ΝΑΙ		
7.17.7	Να φέρει δήλωση συμμόρφωσης κατά EN892 και UIAA. Αντίγραφα ανωτέρω πιστοποιητικών σε ισχύ συνοδευόμενα από επίσημη μετάφραση στα ελληνικά, εφόσον δεν είναι στα ελληνικά, να προσκομιστούν από τον υποψήφιο ανάδοχο με την κατάθεση του φακέλου της τεχνικής προσφοράς.	ΝΑΙ		
7.17.8	Να έχει αντοχή σε τουλάχιστο 11 πτώσεις. Προς τούτο απαιτείται βεβαίωση του κατασκευαστή η οποία να προσκομιστεί από τον υποψήφιο ανάδοχο με την κατάθεση του φακέλου της τεχνικής προσφορας.	ΝΑΙ		
7.17.9	Η κατασκευή του να είναι τύπου kernamantle και το περίβλημα να είναι συγκολημένο με τον πυρήνα με ειδική επεξεργασία.	ΝΑΙ		
ΕΙΔΟΣ 7.18	**ΗΜΙΣΤΑΤΙΚΟ ΣΧΟΙΝΙ ΚΑΤΑΡΡΙΧΗΣΗΣ - ΡΑΠΕΛ:**			
7.18.1	Πρόκειται για επαγγελματικό ημι-στατικό σχοινί καταρρίχησης.	ΝΑΙ		
7.18.2	Το εξωτερικό του περίβλημα να είναι κατασκευασμένο από υλικό τύπου αραμίδιου και το εσωτερικό του από υλικό τύπου πολυαμιδίου ή πολυεστέρα, που να έχει ιδιότητες αντοχής στην τριβή και τις υψηλές θερμοκρασίες και παρατεταμένη διάρκεια ζωής. Η κατασκευή του να είναι τύπου kernamantle.	ΝΑΙ		
7.18.3	Να έχει φορτίο θραύσης τουλάχιστο 2300kg.	ΝΑΙ		
7.18.4	Η απαίτηση είναι για σχοινί μήκους 200 μέτρων, τουλάχιστο.	ΝΑΙ		
7.18.5	Το χρώμα του να είναι Μαύρο.	ΝΑΙ		

7.18.6	Η διάμετρος του να είναι τουλάχιστο 10,5 χιλιοστά.	ΝΑΙ		
7.18.7	Το βάρος του, για τα 200 μέτρα, να μην ξεπερνά τα 14 κιλά. Σε περίπτωση που είναι μεγαλύτερο από 200 μέτρα, το βάρος θα αυξάνεται αναλογικά.	ΝΑΙ		
7.18.8	Να φέρει δήλωση συμμόρφωσης κατά EN1891 type B. Αντίγραφο του πιστοποιητικού σε ισχύ, συνοδευόμενο από επίσημη μετάφραση στα ελληνικά, εφόσον δεν είναι στα ελληνικά, να προσκομιστεί από τον υποψήφιο ανάδοχο με την κατάθεση του φακέλου της τεχνικής προσφοράς.	ΝΑΙ		
ΕΙΔΟΣ 7.19	**ΙΜΑΝΤΑΣ ΑΥΤΑΣΦΑΛΙΣΗΣ:**			
7.19.1	Πρόκειται για επαγγελματικό ιμάντα που να είναι κατασκευασμένος από υλικό Nylon ή παρόμοιο και να είναι κατασκευή κλειστού βρόγχου με ειδική ραφή.	ΝΑΙ		
7.19.2	Να είναι χρώματος μαύρου.	ΝΑΙ		
7.19.3	Το πλάτος του να είναι 26 mm.	ΝΑΙ		
7.19.4	Η απαίτηση είναι για εκατόν είκοσι (120) τεμάχια με μήκος του κλειστού βρόγχου τα 120 εκατοστά το κάθε ένα.	ΝΑΙ		
7.19.5	Το μέγιστο φορτίο αντοχής του να είναι τα 2200 κιλά.	ΝΑΙ		
7.19.6	Το βάρος του να μην ξεπερνά τα 60gr/60cm.	ΝΑΙ		
7.19.7	Να φέρει δήλωση συμμόρφωσης κατά CE EN566. Αντίγραφο του πιστοποιητικού σε ισχύ, συνοδευόμενο από επίσημη μετάφραση στα ελληνικά, εφόσον δεν είναι στα ελληνικά, να προσκομιστεί από τον υποψήφιο ανάδοχο με την κατάθεση του φακέλου της τεχνικής προσφοράς.	ΝΑΙ		
ΕΙΔΟΣ 7.20	**ΙΜΑΝΤΑΣ ΑΥΤΑΣΦΑΛΙΣΗΣ ΑΤΟΜΙΚΟΣ Α΄:**			

7.20.1	Πρόκειται για επαγγελματικό ιμάντα πρόσδεσης ατόμου που να χρησιμοποιείται και για δημιουργία αγκυρώσεων και να είναι κατασκευή κλειστού βρόγχου με ειδική ραφή.	ΝΑΙ		
7.20.2	Να είναι κατασκευασμένος από υλικό τύπου πολυεστέρα ή πολυαμιδίου ή παρόμοιου υλικού.	ΝΑΙ		
7.20.3	Να είναι κατά προτίμηση μαύρου χρώματος.	ΝΑΙ		
7.20.4	Το πλάτος του να είναι 26 mm.	ΝΑΙ		
7.20.5	Η απαίτηση είναι για εκατό (100) τεμάχια, με μήκος του κλειστού βρόγχου τα 60 εκατοστά το κάθε ένα.	ΝΑΙ		
7.20.6	Το βάρος του για τα 60 εκ. να μην ξεπερνά τα 60gr.	ΝΑΙ		
7.20.7	Το μέγιστο φορτίο αντοχής του να είναι τα 22Kn.	ΝΑΙ		
7.20.8	Να φέρει δήλωση συμμόρφωσης κατά ΕΝ 566:2017. Αντίγραφο πιστοποιητικού σε ισχύ συνοδευόμενο από επίσημη μετάφραση στα ελληνικά, εφόσον δεν είναι στα ελληνικά, να προσκομιστεί από τον υποψήφιο ανάδοχο με την κατάθεση του φακέλου της τεχνικής προσφοράς.	ΝΑΙ		
ΕΙΔΟΣ 7.21	**ΙΜΑΝΤΑΣ ΑΥΤΑΣΦΑΛΙΣΗΣ ΑΤΟΜΙΚΟΣ Β΄:**			
7.21.1	Πρόκειται για επαγγελματικό ιμάντα πρόσδεσης ατόμου που να χρησιμοποιείται και για δημιουργία αγκυρώσεων και να είναι κατασκευή κλειστού βρόγχου με ειδική ραφή.	ΝΑΙ		
7.21.2	Να είναι κατασκευασμένος από υλικό τύπου πολυεστέρα ή πολυαμιδίου ή παρόμοιου υλικού.	ΝΑΙ		
7.21.3	Να είναι κατά προτίμηση μαύρου χρώματος.	ΝΑΙ		
7.21.4	Το πλάτος του να είναι 18 - 20 mm.	ΝΑΙ		
7.21.5	Η απαίτηση είναι για εκατόν είκοσι (120) τεμάχια, με μήκος του κλειστού βρόγχου τα 120 εκατοστά, το κάθε ένα.	ΝΑΙ		

7.21.6	Το βάρος του, για τα 120 εκατοστά, να μην ξεπερνά τα 100gr.	ΝΑΙ		
7.21.7	Το μέγιστο φορτίο αντοχής του να είναι τα 22Kn.	ΝΑΙ		
7.21.8	Να φέρει δήλωση συμμόρφωσης κατά EN 566:2017, EN 795 type B:2012. Αντίγραφα ανωτέρω πιστοποιητικών σε ισχύ συνοδευόμενα από επίσημη μετάφραση στα ελληνικά, εφόσον δεν είναι στα ελληνικά, να προσκομιστούν από τον υποψήφιο ανάδοχο με την κατάθεση του φακέλου της τεχνικής προσφοράς.	ΝΑΙ		
ΕΙΔΟΣ 7.22	**ΙΜΑΝΤΑΣ ΑΥΤΑΣΦΑΛΙΣΗΣ (ΔΙΑΣΩΣΤΙΚΟΥ) ΑΤΟΜΙΚΟΣ:**			
7.22.1	Πρόκειται για επαγγελματικό ιμάντα πρόσδεσης διασωστικού, ιδιαίτερα ελαφρύ – συμπαγή και ανθεκτικό.	ΝΑΙ		
7.22.2	Να είναι κατασκευασμένος από υλικό τύπου Dyneema / νάιλον ή ισοδύναμο, ώστε να έχει μειωμένο βάρος χωρίς να θυσιάζεται η δύναμη.	ΝΑΙ		
7.22.3	Το πλάτος του να είναι 8 mm.	ΝΑΙ		
7.22.4	Η απαίτηση είναι για εκατόν είκοσι (120) τεμάχια, των 120 εκατοστών μήκους, το κάθε ένα.	ΝΑΙ		
7.22.5	Το βάρος του, για τα 120 εκατοστά, να μην ξεπερνά τα 35gr.	ΝΑΙ		
7.22.6	Το μέγιστο φορτίο αντοχής του να είναι τα 22Kn.	ΝΑΙ		
7.22.7	Να φέρει δήλωση συμμόρφωσης CE EN 795 B. Αντίγραφο ανωτέρω πιστοποιητικού σε ισχύ συνοδευόμενο από επίσημη μετάφραση στα ελληνικά, εφόσον δεν είναι στα ελληνικά, να προσκομιστεί από τον υποψήφιο ανάδοχο με την κατάθεση του φακέλου της τεχνικής προσφοράς.	ΝΑΙ		
ΕΙΔΟΣ 7.23	**ΚΟΡΔΟΝΕΤΟ ΔΙΑΣΩΣΤΙΚΟΥ:**			

7.23.1	Πρόκειται για επαγγελματικό κορδονέτο που χρησιμοποιείται για την παροχή ασφάλειας (με την δημιουργία κατάλληλων κόμπων), σε διασωστικά συστήματα.	ΝΑΙ		
7.23.2	Να έχει μεγάλη αντοχή σε υψηλές θερμοκρασίες, άνω των 100 βαθμών κελσίου σε συνεχόμενη χρήση άνω των τριών ώρων.	ΝΑΙ		
7.23.3	Ο πυρήνας του κορδονέτου να είναι κατασκευασμένος από υλικό τύπου Dyneema (Ultra High Molecular Weight Polyethylene) Υερυψηλού μοριακού Βάρους πολυαιθυλένιο και το περίβλημα του από polyamide ή ισοδύναμο, υλικά εξαιρετικά ανθεκτικά.	ΝΑΙ		
7.23.4	Η διάμετρος του να είναι 5,5mm.	ΝΑΙ		
7.23.5	Το μέγιστο φορτίο αντοχής του, να είναι τα 1800 κιλά.	ΝΑΙ		
7.23.6	Η απαίτηση είναι για μήκος τουλάχιστο 50 μέτρων.	ΝΑΙ		
7.23.7	Το βάρος του να μην ξεπερνά τα 23gr/m.	ΝΑΙ		
7.23.8	Να φέρει δήλωση συμμόρφωσης κατά EN 564. Αντίγραφο του πιστοποιητικού σε ισχύ, συνοδευόμενο από επίσημη μετάφραση στα ελληνικά, εφόσον δεν είναι στα ελληνικά, να προσκομιστεί από τον υποψήφιο ανάδοχο με την κατάθεση του φακέλου της τεχνικής προσφοράς.	ΝΑΙ		

ΕΙΔΟΣ 8. ΕΠΙΧΕΙΡΗΣΙΑΚΟΙ ΦΑΚΟΙ ΚΕΦΑΛΗΣ – ΚΡΑΝΩΝ ΚΑΙ ΧΕΙΡΟΣ.

ΕΠΙΜΕΡΟΥΣ ΠΙΝΑΚΑΣ ΥΛΙΚΩΝ:

Οι συμμετέχοντες να καταθέσουν προσφορές για το σύνολο των ειδών του παρακάτω πίνακα.

Α/Α	*ΠΕΡΙΓΡΑΦΗ ΥΠΟ ΠΡΟΜΗΘΕΙΑ ΕΙΔΩΝ*	*ΠΟΣΟΤΗΤΑ*	*ΜΟΝΑΔΑ ΜΕΤΡΗΣΗΣ*
1	ΦΩΣ ΚΕΦΑΛΗΣ ΠΡΑΣΙΝΟΥ ΧΡΩΜΑΤΟΣ	50	ΤΕΜ.
2	ΦΩΣ ΚΕΦΑΛΗΣ ΚΟΚΚΙΝΟΥ ΧΡΩΜΑΤΟΣ	50	ΤΕΜ.
3	ΥΠΕΡΥΘΡΟ ΑΝΑΛΑΜΠΟΝ ΦΩΣ ΚΕΦΑΛΗΣ	50	ΤΕΜ.
4	ΥΠΕΡΥΘΡΟΣ ΦΑΚΟΣ ΚΡΑΝΟΥΣ - ΚΕΦΑΛΗΣ	50	ΤΕΜ.
5	ΦΑΚΟΣ ΚΕΦΑΛΗΣ	50	ΤΕΜ.
6	ΦΑΚΟΣ ΧΕΙΡΟΣ	50	ΤΕΜ.
7	ΜΕΓΑΛΟΣ ΦΑΚΟΣ	3	ΤΕΜ.

ΤΕΧΝΙΚΗ ΠΕΡΙΓΡΑΦΗ ΤΩΝ ΥΠΟ ΠΡΟΜΗΘΕΙΑ ΕΙΔΩΝ ΤΟΥ ΠΙΝΑΚΑ:

Α/Α	ΠΕΡΙΓΡΑΦΗ	ΑΠΑΙΤΗΣΗ	ΑΠΑΝΤΗΣΗ ΠΡΟΜΗΘΕΥΤΗ	ΠΑΡΑΠΟΜΠΗ ΠΡΟΜΗΘΕΥΤΗ
ΕΙΔΟΣ 8.1	**ΦΩΣ ΚΕΦΑΛΗΣ ΠΡΑΣΙΝΟΥ ΧΡΩΜΑΤΟΣ:**			
8.1.1	Πρόκειται για ένα ευπροσάρμοστο προσωπικό φωτιστικό - αναγνωριστικό δείκτη που χρησιμοποιείται σε τακτικές επιχειρήσεις .	ΝΑΙ		
8.1.2	Να φέρει ένα απλό κουμπί για τον κύκλο των προκαθορισμένων λειτουργιών του. Να διατίθεται με 3 διαφορετικές επιλογές σε κυκλική λειτουργία: Ενεργοποίηση /Απενεργοποίηση, Αναβοσβήνει / Απενεργοποίηση ή Ενεργοποίηση / Αναβοσβήνει /Απενεργοποίηση.	ΝΑΙ		
8.1.3	Να είναι αδιάβροχο. Προς τούτο απαιτείται βεβαίωση του κατασκευαστή, η οποία να προσκομιστεί από τον υποψήφιο ανάδοχο με την κατάθεση του φακέλου της τεχνικής προσφοράς.	ΝΑΙ		
8.1.4	Το σώμα του να είναι εύκαμπτο από υλικό σιλικόνης ώστε να είναι προστατευμένα τα ηλεκτρονικά στο εσωτερικό του, αλλά και να είναι ευπροσάρμοστο σε καμπύλες επιφάνειες (κράνος).	ΝΑΙ		
8.1.5	Η τοποθέτηση και προσαρμογή του να γίνεται με σύστημα τύπου Velcro.	ΝΑΙ		
8.1.6	Το βάρος του να μην ξεπερνά τα 23 γραμμάρια.	ΝΑΙ		
8.1.7	Η διάρκεια λειτουργίας του σε συνεχόμενη χρήση να είναι τουλάχιστο 120 ώρες.	ΝΑΙ		
8.1.8	Η μπαταρία να είναι καινούργια και αμεταχείριστη με ημερομηνία κατασκευής το πολύ δώδεκα (12) μηνών από την ημερομηνία παράδοσης του υλικού.	ΝΑΙ		
8.1.9	Ο εκπέμπον φωτισμός να είναι χρώματος πράσινου.	ΝΑΙ		
8.1.10	Η απαίτηση είναι για πενήντα (50) τεμάχια.	ΝΑΙ		
ΕΙΔΟΣ 8.2	**ΦΩΣ ΚΕΦΑΛΗΣ ΚΟΚΚΙΝΟΥ ΧΡΩΜΑΤΟΣ:**			
8.2.1	Πρόκειται ένα ευπροσάρμοστο προσωπικό φωτιστικό - αναγνωριστικό δείκτη που χρησιμοποιείται σε τακτικές επιχειρήσεις.	ΝΑΙ		
8.2.2	Να φέρει ένα απλό κουμπί για τον κύκλο των προκαθορισμένων λειτουργιών του. Να διατίθεται με 3 διαφορετικές επιλογές σε κυκλική λειτουργία: Ενεργοποίηση / Απενεργοποίηση,	ΝΑΙ		

	Αναβοσβήνει / Απενεργοποίηση ή Ενεργοποίηση / Αναβοσβήνει /Απενεργοποίηση.			
8.2.3	Να είναι αδιάβροχο. Προς τούτο απαιτείται βεβαίωση του κατασκευαστή, η οποία να προσκομιστεί από τον υποψήφιο ανάδοχο με την κατάθεση του φακέλου της τεχνικής προσφοράς.	ΝΑΙ		
8.2.4	Το σώμα του να είναι εύκαμπτο από υλικό σιλικόνης ώστε να είναι προστατευμένα τα ηλεκτρονικά στο εσωτερικό του, αλλά και να είναι ευπροσάρμοστο σε καμπύλες επιφάνειες (κράνος).	ΝΑΙ		
8.2.5	Η τοποθέτηση και προσαρμογή του να γίνεται με σύστημα τύπου Velcro.	ΝΑΙ		
8.2.6	Το βάρος του να μην ξεπερνά τα 23 γραμμάρια.	ΝΑΙ		
8.2.7	Η διάρκεια λειτουργίας του σε συνεχόμενη χρήση να είναι τουλάχιστο 120 ώρες.	ΝΑΙ		
8.2.8	Η μπαταρία να είναι καινούργια και αμεταχείριστη με ημερομηνία κατασκευής το πολύ δώδεκα (12) μηνών από την ημερομηνία παράδοσης του υλικού.	ΝΑΙ		
8.2.9	Ο εκπέμπον φωτισμός να είναι χρώματος κόκκινου.	ΝΑΙ		
8.2.10	Η απαίτηση είναι για πενήντα (50) τεμάχια.	ΝΑΙ		
ΕΙΔΟΣ 8.3	**ΥΠΕΡΥΘΡΟ ΑΝΑΛΑΜΠΟΝ ΦΩΣ ΚΕΦΑΛΗΣ:**			
8.3.1	Πρόκειται για συσκευή ατομικής σήμανσης υψηλής απόδοσης – πολυφασική που τοποθετείται σε κράνος και χρησιμοποιείται σε τακτικές επιχειρήσεις.	ΝΑΙ		
8.3.2	Να φέρει καμπύλη βάση ειδικά για κράνη ώστε να προσαρμοστεί στα κράνη Ops Core FAST XP High Cut Helmet που διαθέτει η Υπηρεσία.	ΝΑΙ		
8.3.3	Να είναι κατάλληλο για στρατιωτικές επιχειρήσεις.	ΝΑΙ		
8.3.4	Να περιλαμβάνει προσαρμογέα πλέγματος και στροβοσκοπικό διακόπτη.	ΝΑΙ		
8.3.5	Η λειτουργία του να επιτυγχάνεται με το ένα χέρι.	ΝΑΙ		
8.3.6	Να φέρει πολλαπλές υπέρυθρες και φωτεινές λυχνίες LED που να δημιουργούν μια αλληλεπικαλυπτόμενη και καθολική εκπομπή φωτός.	ΝΑΙ		
8.3.7	Το βάρος του να μην ξεπερνά τα 62 γραμμάρια και να είναι χαμηλού προφίλ.	ΝΑΙ		
8.3.8	Να εκτελείται αλλαγή μπαταρίας χωρίς εργαλείο.	ΝΑΙ		

8.3.9	Να έχει λειτουργία υπέρυθρων με ανατροφοδότηση δόνησης.	ΝΑΙ		
8.3.10	Να είναι αδιάβροχο. Προς τούτο απαιτείται βεβαίωση του κατασκευαστή, η οποία να προσκομιστεί από τον υποψήφιο ανάδοχο με την κατάθεση του φακέλου της τεχνικής προσφοράς.	ΝΑΙ		
8.3.11	Τα φώτα LED να είναι ορατά από απόσταση τουλάχιστον 3 μιλίων.	ΝΑΙ		
8.3.12	Να είναι χρώματος μπεζ.	ΝΑΙ		
8.3.13	Η μπαταρία να είναι καινούργια και αμεταχείριστη με ημερομηνία κατασκευής το πολύ δώδεκα (12) μηνών από την ημερομηνία παράδοσης του υλικού.	ΝΑΙ		
8.3.14	Η απαίτηση είναι για πενήντα (50) τεμάχια.	ΝΑΙ		
ΕΙΔΟΣ 8.4	**ΥΠΕΡΥΘΡΟΣ ΦΑΚΟΣ ΚΡΑΝΟΥΣ - ΚΕΦΑΛΗΣ :**			
8.4.1	Πρόκειται για επιχειρησιακό φακό, υψηλής απόδοσης, που χρησιμοποιείται σε τακτικές επιχειρήσεις.	ΝΑΙ		
8.4.2	Να φέρει σύστημα περιστροφής για να μπορεί να κατευθυνθεί η ακτίνα του φωτός προς κάθε κατεύθυνση (180° στο οριζόντιο επίπεδο και 120° στο κατακόρυφο, τουλάχιστο).	ΝΑΙ		
8.4.3	Να φέρει επιλογές τουλάχιστο για έγχρωμο φωτισμό (κόκκινο, πράσινο, μπλε), τρία λευκά επίπεδα φωτισμού, καθώς και τρία επίπεδα υπέρυθρου φωτισμού.	ΝΑΙ		
8.4.4	Να είναι χρώματος μαύρου.	ΝΑΙ		
8.4.5	Να προσφέρει εξαιρετική ευελιξία, να είναι εξαιρετικά αξιόπιστος και να φέρει πολλές επιλογές μεταφοράς, όπως στο κράνος, στο γιλέκο, στο κεφάλι ή γύρω από το λαιμό, κλπ.	ΝΑΙ		
8.4.6	Ο χειρισμός του κουμπιού να είναι αθόρυβος, γρήγορος και εύκολος, ακόμα και με γάντια.	ΝΑΙ		
8.4.7	Ο ορατός και υπέρυθρος φωτισμός να ελέγχεται από δύο ξεχωριστά κουμπιά για να αποφευχθεί κάθε κίνδυνος σφάλματος στις λειτουργίες φωτισμού.	ΝΑΙ		
8.4.8	Το βάρος του να μην ξεπερνά τα 100 γραμμάρια χωρίς μπαταρίες.	ΝΑΙ		
8.4.9	Να φέρει πιστοποίηση CE. Αντίγραφο του πιστοποιητικού σε ισχύ, συνοδευόμενο από επίσημη μετάφραση στα ελληνικά, εφόσον δεν είναι στα ελληνικά, να προσκομιστεί από τον ανάδοχο με την παράδωση του υλικού.	ΝΑΙ		

8.4.10	Η μπαταρία να είναι καινούργια και αμεταχείριστη με ημερομηνία κατασκευής το πολύ δώδεκα (12) μηνών από την ημερομηνία παράδοσης του υλικού.	ΝΑΙ		
8.4.11	Η απαίτηση είναι για πενήντα (50) τεμάχια.	ΝΑΙ		
ΕΙΔΟΣ 8.5	**ΦΑΚΟΣ ΚΕΦΑΛΗΣ:**			
8.5.1	Πρόκειται για συμπαγή προβολέα κεφαλής πολλαπλών αχτίνων που είναι ιδανικός για εργασία σε κοντινή απόσταση, καθώς και για μετακίνηση και χρησιμοποιείται σε τακτικές επιχειρήσεις.	ΝΑΙ		
8.5.2	Να φέρει μπαταρία που να είναι επαναφορτιζόμενη μέσω της τυπικής θύρας USB η οποία να έχει τουλάχιστο 300 εγγυημένους κύκλους φόρτισης και επίσης να είναι συμβατό με τις τυπικές μπαταρίες τύπου AAA / LR03 χωρίς την ανάγκη για επιπλέον προσαρμογέα.	ΝΑΙ		
8.5.3	Η μέγιστη ισχύς του να είναι τουλάχιστο 350 lumen.	ΝΑΙ		
8.5.4	Το χρώμα του να είναι μαύρο.	ΝΑΙ		
8.5.5	Να διαθέτει μικτή δέσμη φωτός. Να έχει 3 επιλογές λειτουργίας: α) ευρύ φάσμα φωτός, β) συγκεντρωμένη δέσμη και γ) κόκκινο διακριτικό φως.	ΝΑΙ		
8.5.6	Το βάρος του να μην ξεπερνά τα 82 γραμμάρια.	ΝΑΙ		
8.5.7	Η κατασκευή του, να είναι πιστοποιημένη κατά το πρότυπο IPX4 ή ισοδύναμο ή ανώτερο. Προς τούτο απαιτείται η χορήγηση βεβαίωσης του κατασκευαστή, η οποία να προσκομιστεί από τον υποψήφιο ανάδοχο με την κατάθεση της τεχνικής προσφοράς.	ΝΑΙ		
8.5.8	Να φέρει ιμάντα προσαρμογής ο οποίος να διαθέτει και σφυρίχτρα έκτακτης ανάγκης.	ΝΑΙ		
8.5.9	Να φέρει πιστοποίηση CE. Αντίγραφο του πιστοποιητικού σε ισχύ, συνοδευόμενο από επίσημη μετάφραση στα ελληνικά, εφόσον δεν είναι στα ελληνικά, να προσκομιστεί από τον ανάδοχο με την παράδωση του υλικού.	ΝΑΙ		
8.5.10	Η μπαταρία να είναι καινούργια και αμεταχείριστη με ημερομηνία κατασκευής το πολύ δώδεκα (12) μηνών από την ημερομηνία παράδοσης του υλικού.	ΝΑΙ		
8.5.11	Η απαίτηση είναι για πενήντα (50) τεμάχια.	ΝΑΙ		
ΕΙΔΟΣ 8.6	**ΦΑΚΟΣ ΧΕΙΡΟΣ:**			

8.6.1	Πρόκειται για επιχειρησιακό φακό, υψηλής απόδοσης τύπου LED, που χρησιμοποιείται σε τακτικές επιχειρήσεις.	ΝΑΙ		
8.6.2	Να φέρει δύο επίπεδα φωτεινότητας, το ένα να είναι τουλάχιστο 1000 lumens με χρόνο λειτουργίας τουλάχιστο 2 ώρες και 70 λεπτά και το δεύτερο να είναι 5 lumens για μεγάλη διάρκεια με χρόνο λειτουργίας τουλάχιστο 63 ώρες.	ΝΑΙ		
8.6.3	Το σώμα του φακού να είναι κατασκευασμένο από αλουμίνιο αεροναυπηγικής με σκληρή ανοδιωμένη επικάλυψη για την αντοχή στη διάβρωση, στις καιρικές συνθήκες ή σε άλλες δυσμενείς συνθήκες.	ΝΑΙ		
8.6.4	Να φέρει έναν ενισχυμένο συνδετήρα τσέπης.	ΝΑΙ		
8.6.5	Να λειτουργεί με 2 επαναφορτιζόμενες μπαταρίες υψηλής ισχύος λιθίου τύπου 123Α οι οποίες να συμπεριλαμβάνονται.	ΝΑΙ		
8.6.6	Η διάμετρος της στεφάνης του να μην ξεπερνά τα 3 εκατοστά.	ΝΑΙ		
8.6.7	Το μήκος του να μην ξεπερνά τα 15 εκατοστά.	ΝΑΙ		
8.6.8	Το βάρος του (με τις 2 μπαταρίες του) να μην ξεπερνά τα 120 γραμμάρια.	ΝΑΙ		
8.6.9	Το χρώμα του να είναι μαύρο.	ΝΑΙ		
8.6.10	Να φέρει ως παρελκόμενα, φορτιστή μπαταριών με τέσσερις (04) επιπρόσθετες μπαταρίες λιθίου τύπου 123Α και φορτιστή αυτοκινήτου, καθώς επίσης και θήκη μεταφοράς των επιπρόσθετων μπαταριών ανθεκτική στις κρούσεις, με υδατοστεγή καπάκι.	ΝΑΙ		
8.6.11	Να φέρει 2 επιπρόσθετα φίλτρα για την δέσμη φωτός, το ένα κόκκινου και το άλλο μπλε χρώματος, που να προσαρμόζονται στο εμπρόσθιο μέρος του φακού.	ΝΑΙ		
8.6.12	Οι μπαταρίες να είναι καινούργιες και αμεταχείριστες με ημερομηνία κατασκευής το πολύ δώδεκα (12) μηνών από την ημερομηνία παράδοσης του υλικού.	ΝΑΙ		
8.6.13	Η απαίτηση είναι για πενήντα (50) τεμάχια.	ΝΑΙ		
ΕΙΔΟΣ 8.7	**ΜΕΓΑΛΟΣ ΦΑΚΟΣ:**			
8.7.1	Πρόκειται για μεγάλο επιχειρησιακό φορητό προβολέας-φακό, υψηλής απόδοσης τύπου LED, λευκού φωτός, που χρησιμοποιείται σε τακτικές επιχειρήσεις και δραστηριότητες έρευνας και διάσωσης όπου η κάλυψη μεγάλων περιοχών είναι επιτακτική και ταχεία.	ΝΑΙ		
8.7.2	Να φέρει τεχνολογία LED.	ΝΑΙ		

8.7.3	Να τροφοδοτείται από επαναφορτιζόμενες μπαταρίες ιόντων λιθίου η οποίες να συμπεριλαμβάνονται ή από μπαταρίες μιας χρήσης, τύπου 123Α.	ΝΑΙ		
8.7.4	Να παράγει μέγιστη απόδοση τουλάχιστο 2.400 lumens λευκού φωτός στην υψηλή ρύθμιση με χρόνο λειτουργίας τουλάχιστο 2 ώρες και 20 λεπτά και να φέρει άλλα τουλάχιστο οκτώ μειούμενα επίπεδα ισχύς φωτός που να είναι: 2400, 1275, 675, 350, 180, 100, 50, 28, 14. Να φέρει επιλογέα δακτυλίου για τις ανωτέρω επιλογές.	ΝΑΙ		
8.7.5	Να φέρει λειτουργία στροβοσκοπίου για εφαρμογές τακτικής ή σηματοδοσίας.	ΝΑΙ		
8.7.6	Να φέρει ένα μακρύ κορδόνι ώστε να παρέχει βολικές επιλογές μεταφοράς όταν δεν χρησιμοποιείται ενεργά.	ΝΑΙ		
8.7.7	Να φέρει 3 ξεχωριστά μπουτόν - κουμπιά που να επιτρέπουν να ενεργοποιούνται λειτουργίες φωτισμού συνεχόμενου, στιγμιαίου ή μέγιστης ισχύος.	ΝΑΙ		
8.7.8	Η φόρτιση της μπαταρίας του φακού να μπορεί να επιτευχθεί χωρίς να αφαιρείται από το φακό, με φορτιστή δικτύου ρεύματος ή με φορτιστή αυτοκινήτου.	ΝΑΙ		
8.7.9	Να διαθέτει ενδεικτική λυχνία LED ένδειξης επιπέδου φόρτισης της μπαταρίας.	ΝΑΙ		
8.7.10	Να είναι κατασκευασμένος από σκληρό αλουμίνιο αεροναυπηγικής, με σκληρή ανοδιωμένη επικάλυψη για την αντοχή στη διάβρωση, στις καιρικές συνθήκες ή σε άλλες δυσμενείς συνθήκες.	ΝΑΙ		
8.7.11	Να φέρει στεγανοποιητική κατασκευή που να κρατάει εκτός την υγρασία, τη βρωμιά και τη σκόνη.	ΝΑΙ		
8.7.12	Το μήκος του να μην ξεπερνά τα 32 εκατοστά.	ΝΑΙ		
8.7.13	Η διάμετρος της στεφάνης του να μην ξεπερνά τα 8 εκατοστά.	ΝΑΙ		
8.7.14	Το βάρος του (με τις μπαταρίες του) να μην ξεπερνά τα 1100 γραμμάρια.	ΝΑΙ		
8.7.15	Το χρώμα του να είναι μαύρο.	ΝΑΙ		
8.7.16	Η μπαταρίες να είναι καινούργιες και αμεταχείριστες με ημερομηνία κατασκευής το πολύ δώδεκα (12) μηνών από την ημερομηνία παράδοσης του υλικού.	ΝΑΙ		
8.7.17	Η απαίτηση είναι για τρία (03) τεμάχια.	ΝΑΙ		

8.7.18	Να φέρει ως παρελκόμενα, φορτιστή μπαταριών, έξι (06) επιπρόσθετες μπαταρίες λιθίου τύπου 123Α, φορτιστή αυτοκινήτου καθώς επίσης και θήκη μεταφοράς των επιπρόσθετων μπαταριών ανθεκτική στις κρούσεις, με υδατοστεγή καπάκι. Επίσης να διαθέτει δύο (02) γεμιστήρες για μπαταρίες μίας χρήσης.	ΝΑΙ		

ΕΙΔΟΣ 9. ΕΠΙΧΕΙΡΗΣΙΑΚΟΙ ΣΑΚΟΙ.

ΕΠΙΜΕΡΟΥΣ ΠΙΝΑΚΑΣ ΥΛΙΚΩΝ:

Οι συμμετέχοντες να καταθέσουν προσφορές για το σύνολο των ειδών του παρακάτω πίνακα.

Α/Α	*ΠΕΡΙΓΡΑΦΗ ΥΠΟ ΠΡΟΜΗΘΕΙΑ ΕΙΔΩΝ*	*ΠΟΣΟΤΗΤΑ*	*ΜΟΝΑΔΑ ΜΕΤΡΗΣΗΣ*
1	ΣΑΚΟΣ ΥΛΙΚΩΝ ΕΞΟΔΟΥ ΑΚΤΗΣ	50	ΤΕΜ.
2	ΣΑΚΟΣ ΣΤΕΓΑΝΟΣ ΥΛΙΚΩΝ ΕΞΟΔΟΥ ΑΚΤΗΣ ΜΙΚΡΟΣ	50	ΤΕΜ.
3	ΣΑΚΟΣ ΣΤΕΓΑΝΟΣ ΥΛΙΚΩΝ ΕΞΟΔΟΥ ΑΚΤΗΣ ΜΕΓΑΛΟΣ	20	ΤΕΜ.
4	ΜΕΓΑΛΟΣ ΣΑΚΟΣ ΜΕΤΑΦΟΡΑΣ ΥΛΙΚΩΝ	50	ΤΕΜ
5	ΣΑΚΟΣ ΜΕΤΑΦΟΡΑΣ ΑΝΑΡΡΙΧΗΤΙΚΩΝ ΥΛΙΚΩΝ	4	ΤΕΜ.
6	ΣΑΚΟΣ ΑΝΑΡΡΙΧΗΤΙΚΩΝ ΥΛΙΚΩΝ ΠΟΔΙΟΥ ΜΙΚΡΟΣ	8	ΤΕΜ.
7	ΣΑΚΟΣ ΑΝΑΡΡΙΧΗΤΙΚΩΝ ΥΛΙΚΩΝ ΠΟΔΙΟΥ ΜΕΣΑΙΟΣ	4	ΤΕΜ.
8	ΣΑΚΟΣ ΑΝΑΡΡΙΧΗΤΙΚΩΝ ΣΧΟΙΝΙΩΝ	4	ΤΕΜ.
9	ΣΑΚΟΣ ΝΟΣΟΚΟΜΕΙΑΚΩΝ ΥΛΙΚΩΝ	4	ΤΕΜ.
10	ΤΣΑΝΤΑΚΙ ΝΟΣΟΚΟΜΕΙΑΚΩΝ ΥΛΙΚΩΝ	8	ΤΕΜ.
11	ΣΑΚΟΣ ΜΕΤΑΦΟΡΑΣ ΕΙΔΙΚΩΝ ΦΟΡΤΙΩΝ ΚΑΙ ΦΟΡΤΙΩΝ ΜΕΓΑΛΟΥ ΟΓΚΟΥ ΚΑΙ ΒΑΡΟΥΣ	8	ΤΕΜ
12	ΣΑΚΟΣ ΚΑΤΑΔΥΤΙΚΩΝ ΥΛΙΚΩΝ	50	ΤΕΜ.
13	ΣΑΚΟΣ ΠΛΑΤΗΣ	50	ΤΕΜ

ΤΕΧΝΙΚΗ ΠΕΡΙΓΡΑΦΗ ΤΩΝ ΥΠΟ ΠΡΟΜΗΘΕΙΑ ΕΙΔΩΝ ΤΟΥ ΠΙΝΑΚΑ:

Α/Α	ΠΕΡΙΓΡΑΦΗ	ΑΠΑΙΤΗΣΗ	ΑΠΑΝΤΗΣΗ ΠΡΟΜΗΘΕΥΤΗ	ΠΑΡΑΠΟΜΠΗ ΠΡΟΜΗΘΕΥΤΗ
ΕΙΔΟΣ 9.1	**ΣΑΚΟΣ ΥΛΙΚΩΝ ΕΞΟΔΟΥ ΑΚΤΗΣ:**			
9.1.1	Πρόκειται για σάκο του ‘’πιλότου’’ της ομάδας για μεταφορά εξοπλισμού με φαρδιούς ιμάντες.	ΝΑΙ		
9.1.2	Πρόκειται για μεγάλη τσάντα μεταφοράς εξοπλισμού με δύο χερούλια από ιμάντες τα οποία να επεκτείνονται και να αγκαλιάζουν ολόκληρο τον σάκο για μεγαλύτερη αντοχή στο βάρος της μεταφοράς.	ΝΑΙ		
9.1.3	Να φέρει αποσπώμενο και ρυθμιζόμενο ιμάντα μεταφοράς μέσω ώμου, από συνθετικό υλικό υψηλής αντοχής.	ΝΑΙ		
9.1.4	Να φέρει επιπλέον κάλυμμα στο επάνω μέρος που να ασφαλίζει με βαρέου τύπου μεταλλικά κλίπς, το οποίο να καλύπτει και να προστατεύει το φερμουάρ που κλείνει το εσωτερικό της τσάντας.	ΝΑΙ		
9.1.5	Οι διαστάσεις του σάκου να είναι μεταξύ: Μήκος 52 - 55 εκατοστά, Ύψος 52 - 55 εκατοστά, Φάρδος 29 - 32 εκατοστά.	ΝΑΙ		
9.1.6	Το Χρώμα του να είναι τύπου multicam ή ισοδύναμο.	ΝΑΙ		
9.1.7	Η απαίτηση είναι για πενήντα (50) τεμάχια.	ΝΑΙ		
ΕΙΔΟΣ 9.2	**ΣΑΚΟΣ ΣΤΕΓΑΝΟΣ ΥΛΙΚΩΝ ΕΞΟΔΟΥ ΑΚΤΗΣ ΜΙΚΡΟΣ:**			
9.2.1	Πρόκειται για μικρό ατομικό χρηστικό σάκο για υποβρύχια προστασία για μικρού μεγέθους ηλεκτρονικό - ηλεκτρικό και ευαίσθητο εξοπλισμό.	ΝΑΙ		
9.2.2	Να χωράει μέσα σε μεγάλο σακίδιο μέσης σε μορφή “μπανάνας” ή σε μικρότερα σακίδια πλάτης και να αποθηκεύεται άνετα σε μικρό χώρο κονσόλας βάρκας.	ΝΑΙ		
9.2.3	Να φέρει καθ’ ύψος ιμάντα ασφάλισης που να ασφαλίζει με πόρπη και το στόμιο στα τελειώματα του να ασφαλίζει επιπλέον με πόρπες αριστερά και δεξιά.	ΝΑΙ		
9.2.4	Οι διαστάσεις του να είναι μεταξύ: Ύψος 25 - 28 εκατοστά. Πλάτος 24 - 27 εκατοστά. Βάθος 15 - 18 εκατοστά.	ΝΑΙ		

9.2.5	Η χωρητικότητα του να είναι 11 – 14 λίτρα.	ΝΑΙ		
9.2.6	Να κλείνει με αδιάβροχο - στεγανό φερμουάρ τύπου ZipDry ή ισοδύναμο.	ΝΑΙ		
9.2.7	Να φέρει στο επάνω μέρος αδιάβροχη βαλβίδα φουσκώματος δια του στόματος επιτρέποντας την επίτευξη ουδέτερης πλευστότητας κάτω από το νερό η της θετικής πλευστότητας στην επιφάνεια της θάλασσας.	ΝΑΙ		
9.2.8	Οι διαστάσεις του στομίου ανοίγματος να είναι μεταξύ 38 – 41 εκατοστά.	ΝΑΙ		
9.2.9	Το βάρος του να μην ξεπερνά τα 490 γραμμάρια.	ΝΑΙ		
9.2.10	Το Χρώμα του να είναι τύπου multicam ή ισοδύναμο.	ΝΑΙ		
9.2.11	Η απαίτηση είναι για πενήντα (50) τεμάχια.	ΝΑΙ		
ΕΙΔΟΣ 9.3	**ΣΑΚΟΣ ΣΤΕΓΑΝΟΣ ΥΛΙΚΩΝ ΕΞΟΔΟΥ ΑΚΤΗΣ ΜΕΓΑΛΟΣ:**			
9.3.1	Πρόκειται για αδιάβροχο επιχειρησιακό σάκο τύπου ''λουκάνικο'' που χρησιμοποιείται όταν διενεργούνται Αποστολές Ναυτικών Ειδικών Επιχειρήσεων συμπεριλαμβανομένων Ειδικών Επιχειρήσεων ΟΤΒ (Over The Beach) Εξόδου Ακτής.	ΝΑΙ		
9.3.2	Το βάρος του να μην ξεπερνά τα 2,5 κιλά.	ΝΑΙ		
9.3.3	Εσωτερικά το σακίδιο να φέρει τουλάχιστο μία εσωτερική τσέπη με φερμουάρ για αποθήκευση βασικών προσωπικών αντικειμένων αποστολής.	ΝΑΙ		
9.3.4	Η χωρητικότητα του να είναι τουλάχιστο 70 λίτρα τα οποία επιτρέπουν στο σακίδιο να χρησιμοποιείται σαν επιχειρησιακό.	ΝΑΙ		
9.3.5	Να φέρει αδιάβροχη βαλβίδα φουσκώματος δια του στόματος επιτρέποντας την επίτευξη ουδέτερης πλευστότητας κάτω από το νερό η της θετικής πλευστότητας στην επιφάνεια της θάλασσας.	ΝΑΙ		
9.3.6	Να φέρει ιμάντα στέρνου ο οποίος επιτρέπει στο σακίδιο να στέκεται κατακόρυφα (όρθιο).	ΝΑΙ		
9.3.7	Να φέρει ζώνη γοφού με δυνατότητα στοίβαξης / προσθαφαίρεσης η οποία επιτρέπει την ίση κατανομή του βάρους στους ώμους και στους γοφούς, η οποία να ασφαλίζει με πλαστική πόρπη	ΝΑΙ		

	που θα φέρει σύστημα ταχείας ρύθμισης με το ένα χέρι και να φέρει σύστημα ''ανάρτησης'' και εύρους κίνησης για απορρόφηση των κραδασμών.			
9.3.8	Να φέρει ιμάντες ώμου, προσθαφαιρούμενους, διπλής πυκνότητας που κατανέμουν το βάρος πάνω από ευρεία επιφάνεια για διατήρηση μεγάλης διάρκειας μεταφοράς (κουβαλήματος) που να ασφαλίζουν με πλαστικές πόρπες που θα φέρουν σύστημα ταχείας ρύθμισης με το ένα χέρι.	ΝΑΙ		
9.3.9	Το στόμιο του σάκου να κλείνει με αδιάβροχο - στεγανό φερμουάρ τύπου TIZIP ή παρόμοιου και στα τελειώματα του να ασφαλίζει επιπλέον με πλαστικές πόρπες αριστερά και δεξιά.	ΝΑΙ		
9.3.10	Ο εσωτερικός κύριος θάλαμος του σακιδίου να είναι υπενδεδυμένος με υλικό χρώματος λευκού ώστε να διακρίνονται τα υλικά στο σκοτάδι.	ΝΑΙ		
9.3.11	Να φέρει εξωτερικά ενσωματωμένα πάνελ τύπου PALS ή παρόμοιου τύπου, τα οποία επιτρέπουν την εξωτερική στήριξη / συγκράτηση των καθιερωμένων MOLLE θηκών.	ΝΑΙ		
9.3.12	Να φέρει λουρί κολύμβησης με μήκος τουλάχιστο 2 μέτρων το οποίο επιτρέπει στο σακίδιο να ρυμουλκείται από τον χρήστη σε επιχειρήσεις δια της θαλάσσιας οδού.	ΝΑΙ		
9.3.13	Το υλικό κατασκευής να είναι τύπου Cordura ή αντίστοιχου τύπου.	ΝΑΙ		
9.3.14	Το Χρώμα του να είναι τύπου multicam ή ισοδύναμο.	ΝΑΙ		
9.3.15	Η απαίτηση είναι για είκοσι (20) τεμάχια.	ΝΑΙ		
ΕΙΔΟΣ 9.4	**ΜΕΓΑΛΟΣ ΣΑΚΟΣ ΜΕΤΑΦΟΡΑΣ ΥΛΙΚΩΝ:**			
9.4.1	Πρόκειται για μεγάλο σάκο μεταφοράς τακτικού επιχειρησιακού εξοπλισμού.	ΝΑΙ		
9.4.2	Το κύριο υλικό κατασκευής του να είναι τύπου 1000 denier Dupont Cordura ή ισοδύναμου υλικού, το οποίο να είναι εξαιρετικά ανθεκτικό στην σκληρή χρήση.	ΝΑΙ		
9.4.3	Το χρώμα του να είναι τύπου Multicam ερήμου ή ισοδύναμο.	ΝΑΙ		
9.4.4	Η Χωρητικότητα του να είναι τουλάχιστο 167 λίτρων.	ΝΑΙ		
9.4.5	Να φέρει 2 ροδάκια για εύκολη μεταφορά στην βάση του σάκου, πάνω σε διαμήκη πλαστικές ράγες που βοηθούν στην εναπόθεση του και την αντοχή του υφάσματος στην φθορά από σκληρή	ΝΑΙ		

	χρήση.			
9.4.6	Να φέρει ενισχυμένο πάτο με σκληρό – ανθεκτικό υλικό τύπου kydex ή ισοδύναμου υλικού, για μεγαλύτερη αντοχή και μεταφορά φορτίων μεγάλου βάρους.	ΝΑΙ		
9.4.7	Να φέρει στον εσωτερικό χώρο ρυθμιζόμενο σύστημα δημιουργίας διαμερισμάτων αποθήκευσης υλικών αποτελούμενο από τουλάχιστο 2 ''φράκτες'' από μαλακό υλικό οι οποίοι να τοποθετούνται σε διαφορετικά σημεία έτσι ώστε να δημιουργούν τουλάχιστο 3 διαμερίσματα χωροθέτησης υλικών, για να ασφαλίζουν το περιεχόμενο.	ΝΑΙ		
9.4.8	Να φέρει διάφανη θήκη εγγράφων στο πάνω μέρος, που να χωρά τουλάχιστο έγγραφα διάστασης Α4.	ΝΑΙ		
9.4.9	Να έχει τουλάχιστο 6 εσωτερικές τσέπες και τουλάχιστο 2 εξωτερικές.	ΝΑΙ		
9.4.10	Να φέρει τουλάχιστο 3 εξωτερικούς ιμάντες περίδεσης όλου του σάκου για ενίσχυση και ασφάλιση στην μεταφορά φορτίων.	ΝΑΙ		
9.4.11	Να φέρει από την αντίθετη πλευρά που είναι τοποθετημένα τα ροδάκια, ανθεκτικό ιμάντα για ρυμούλκηση του σάκου με τα χέρια.	ΝΑΙ		
9.4.12	Οι διαστάσεις του να κυμαίνονται: Μήκος 95 – 110 εκατοστά, πλάτος 30-35 εκατοστά και ύψος 25 – 32 εκατοστά.	ΝΑΙ		
9.4.13	Το βάρος του να μην ξεπερνάει τα 7,5 κιλά.	ΝΑΙ		
9.4.14	Η απαίτηση είναι για πενήντα (50) τεμάχια.	ΝΑΙ		
ΕΙΔΟΣ 9.5	**ΣΑΚΟΣ ΜΕΤΑΦΟΡΑΣ ΑΝΑΡΡΙΧΗΤΙΚΩΝ ΥΛΙΚΩΝ:**			
9.5.1	Πρόκειται για μεγάλο σάκο μεταφοράς εργαλείων με τετράγωνο γωνιακό σχεδιασμό, που να επιτρέπει την εύκολη στοίβασία υλικών.	ΝΑΙ		
9.5.2	Το ύφασμα κατασκευής να είναι νάιλον τύπου 1200 denier ballistic ή ισοδύναμου τύπου, το οποίο να είναι εξαιρετικά ανθεκτικό στην σκληρή χρήση.	ΝΑΙ		

9.5.3	Να φέρει φερμουάρ βαρέως τύπου με κάλυμμα.	ΝΑΙ		
9.5.4	Να φέρει τουλάχιστο 2 εξωτερικούς ιμάντες περίδεσης όλου του σάκου για ενίσχυση και ασφάλιση στην μεταφορά φορτίων που να μετατρέπονται και σε χερούλια μεταφοράς του.	ΝΑΙ		
9.5.5	Να έχει στο επάνω μέρος διαφανή πλαστική θήκη για έντυπα.	ΝΑΙ		
9.5.6	Το χρώμα του να είναι μαύρο.	ΝΑΙ		
9.5.7	Η χωρητικότητα του να είναι τουλάχιστο 110 λίτρα.	ΝΑΙ		
9.5.8	Οι διαστάσεις του να κυμαίνονται: Μήκος 75 – 80 εκατοστά, πλάτος 40-45 εκατοστά και ύψος 35 – 40 εκατοστά.	ΝΑΙ		
9.5.9	Η απαίτηση είναι για τέσσερα (04) τεμάχια.	ΝΑΙ		
ΕΙΔΟΣ 9.6	**ΣΑΚΟΣ ΑΝΑΡΡΙΧΗΤΙΚΩΝ ΥΛΙΚΩΝ ΠΟΔΙΟΥ ΜΙΚΡΟΣ:**			
9.6.1	Πρόκειται για σάκο μικρού μεγέθους με 2 ιμάντες με σύστημα τύπου velcro για να ασφαλίζει – στερεώνεται ο σάκος στο κάτω μέρος του ποδιού.	ΝΑΙ		
9.6.2	Να είναι κατασκευασμένος από υλικό τύπου cordura ή ισοδύναμου τύπου υλικό.	ΝΑΙ		
9.6.3	Να είναι μαύρου χρώματος.	ΝΑΙ		
9.6.4	Να κλείνει τραβώντας ένα κορδόνι με σύστημα ταχείας ασφάλισης – απασφάλισης.	ΝΑΙ		
9.6.5	Να χωράει τουλάχιστο 30 μέτρα σχοινιού διαμέτρου 11 χιλιοστών.	ΝΑΙ		
9.6.6	Η απαίτηση είναι για οκτώ (08) τεμάχια.	ΝΑΙ		
ΕΙΔΟΣ 9.7	**ΣΑΚΟΣ ΑΝΑΡΡΙΧΗΤΙΚΩΝ ΥΛΙΚΩΝ ΠΟΔΙΟΥ ΜΕΣΑΙΟΣ:**			
9.7.1	Πρόκειται για σάκο μεσαίου μεγέθους με 2 ιμάντες με σύστημα τύπου velcro για να ασφαλίζει – στερεώνεται ο σάκος στο κάτω μέρος του ποδιού.	ΝΑΙ		

9.7.2	Να είναι κατασκευασμένος από υλικό τύπου cordura ή ισοδύναμου τύπου υλικό.	ΝΑΙ		
9.7.3	Να είναι μαύρου χρώματος.	ΝΑΙ		
9.7.4	Να κλείνει τραβώντας ένα κορδόνι με σύστημα ταχείας ασφάλισης – απασφάλισης.	ΝΑΙ		
9.7.5	Να χωράει τουλάχιστο 45 μέτρα σχοινιού διαμέτρου 11 χιλιοστών.	ΝΑΙ		
9.7.6	Η απαίτηση είναι για τέσσερα (04) τεμάχια.	ΝΑΙ		
ΕΙΔΟΣ 9.8	**ΣΑΚΟΣ ΑΝΑΡΡΙΧΗΤΙΚΩΝ ΣΧΟΙΝΙΟΥ:**			
9.8.1	Πρόκειται για συμπαγή και ευέλικτο σάκο με ενσωματωμένο ιμάντα σχεδιασμένο για τη μεταφορά ενός μικρού σχοινιού και υλικών για αναρρίχηση/καταρρίχηση καί διάσωση.	ΝΑΙ		
9.8.2	Να έχει χαμηλό προφίλ και εύκολη θήκη πρόσβασης για τη συγκράτηση σχοινιών και εξοπλισμού για ρυμούλκηση και άλλες δραστηριότητες διάσωσης.	ΝΑΙ		
9.8.3	Ο ιμάντας μεταφοράς να μπορεί να αφαιρεθεί από το σάκο σχήματος κελύφους και να μπορεί να χρησιμοποιηθεί ως βρόχος προσαρμογής φορτίου ή ζώνη έκτακτης ανάγκης.	ΝΑΙ		
9.8.4	Να έχει την δυνατότητα να μεταφερθεί στο ισχίο, χιαστί και στην πλάτη.	ΝΑΙ		
9.8.5	Το υλικό κατασκευής να είναι νάιλον.	ΝΑΙ		
9.8.6	Το χρώμα να είναι μαύρο.	ΝΑΙ		
9.8.7	Οι διαστάσεις του να κυμαίνονται: Μήκος 57–59 εκατοστά, πλάτος 19-21 εκατοστά και ύψος 16–19 εκατοστά.	ΝΑΙ		
9.8.8	Η απαίτηση είναι για τέσσερα (04) τεμάχια.	ΝΑΙ		
ΕΙΔΟΣ 9.9	**ΣΑΚΟΣ ΝΟΣΟΚΟΜΕΙΑΚΩΝ ΥΛΙΚΩΝ:**			
9.9.1	Πρόκειται για ανθεκτικό – τακτικό ιατρικό σακίδιο που να διαθέτει μια αποδοτική διαμόρφωση για την οργάνωση ιατρικών αναλωσίμων με ετικέτες και τσέπες για ευελιξία και ταχύτητα στη	ΝΑΙ		

	χρήση.			
9.9.2	Να είναι κατασκευασμένος από νάιλον Cordura 500 denier ή ισοδύναμου τύπου υλικό.	ΝΑΙ		
9.9.3	Ο κύριος εσωτερικός χώρος να είναι εξοπλισμένος με τουλάχιστο 7 εναλλάξιμες /αφαιρούμενες θήκες τροφοδοσίας (4 μικρές, 2 μεσαίες και 1 μεγάλη) και τουλάχιστο 3 μόνιμες τσέπες.	ΝΑΙ		
9.9.4	Να φέρει ρυθμιζόμενο ιμάντα μέσης με ανθεκτική πλαστική πόρπη.	ΝΑΙ		
9.9.5	Να φέρει 2 ρυθμιζόμενους ιμάντες ώμων με ανθεκτική πλαστική πόρπη που να συνδέονται και με ιμάντα στέρνου ο οποίος επίσης να ασφαλίζει με ανθεκτική πλαστική πόρπη.	ΝΑΙ		
9.9.6	Να είναι συμβατό με εξωτερικό δοχείο ενυδάτωσης.	ΝΑΙ		
9.9.7	Να φέρει αφαιρούμενο πάνελ και σύστημα αγκίστρωσης θηκών και υλικών τύπου PALS που να είναι συμβατό με σύστημα τύπου MOLLE.	ΝΑΙ		
9.9.8	Να φέρει τουλάχιστο 2 μικρές εξωτερικές τσέπες γρήγορης πρόσβασης και τουλάχιστο 1 κύρια τσέπη φερμουάρ.	ΝΑΙ		
9.9.9	Να φέρει τουλάχιστο 2 εξωτερικά χερούλια μεταφοράς.	ΝΑΙ		
9.9.10	Να φέρει τουλάχιστο 4 εξωτερικά θυλάκια πρόσδεσης εξοπλισμού.	ΝΑΙ		
9.9.11	Να φέρει εξωτερικά τουλάχιστο 4 ιμάντες ασφαλείας με πόρπες ώστε να ασφαλίζει το κλείσιμο του σάκου ακόμα και σε περίπτωσης βλάβης του φερμουάρ.	ΝΑΙ		
9.9.12	Να φέρει εσωτερικά τουλάχιστο 9 προσθαφαιρούμενες ετικέτες νοσοκομειακών υλικών ώστε να προσαρμόζει ο χρήστης τις θήκες.	ΝΑΙ		
9.9.13	Το βάρος του να μην ξεπερνά τα 2,5 κιλά.	ΝΑΙ		
9.9.14	Οι διαστάσεις του να κυμαίνονται: Μήκος 60 – 62 εκατοστά, πλάτος 30-32 εκατοστά και ύψος 13 – 15 εκατοστά.	ΝΑΙ		
9.9.15	Το χρώμα του να είναι τύπου Multicam ερήμου ή ισοδύναμο.	ΝΑΙ		
9.9.16	Η απαίτηση είναι για τέσσερα (04) τεμάχια.	ΝΑΙ		

ΕΙΔΟΣ 9.10	**ΤΣΑΝΤΑΚΙ ΝΟΣΟΚΟΜΕΙΑΚΩΝ ΥΛΙΚΩΝ:**			
9.10.1	Πρόκειται για ανθεκτικό – τακτικό ιατρικό σακίδιο Νοσοκόμου που φέρεται στην μέση.	ΝΑΙ		
9.10.2	Το βάρος του να μην ξεπερνά τα 700gr.	ΝΑΙ		
9.10.3	Να φέρει ένα κύριο διαμέρισμα με διπλές τσέπες με πλέγμα που κλείνει με φερμουάρ βαρέως τύπου.	ΝΑΙ		
9.10.4	Να φέρει τουλάχιστο 1 μπροστινή τσέπη και τουλάχιστο 2 πλαϊνές θήκες με θηλιές MOLLE επάνω τους.	ΝΑΙ		
9.10.5	Να φέρει τουλάχιστο 2 Ιμάντες πρόσδεσης υλικών με κλιπς στο μπροστινό και πίσω μέρος.	ΝΑΙ		
9.10.6	Να φέρει Ιμάντα – ζώνη μέσης με ανθεκτική πόρπη ασφαλείας.	ΝΑΙ		
9.10.7	Να φέρει αποσπώμενο ιμάντα ώμου.	ΝΑΙ		
9.10.8	Το χρώμα του να είναι κατά προτίμηση τύπου Multicam ερήμου ή ισοδύναμο ή και μαύρο.	ΝΑΙ		
9.10.9	Η απαίτηση είναι για οκτώ (08) τεμάχια.	ΝΑΙ		
ΕΙΔΟΣ 9.11	**ΣΑΚΟΣ ΜΕΤΑΦΟΡΑΣ ΕΙΔΙΚΩΝ ΦΟΡΤΙΩΝ ΚΑΙ ΦΟΡΤΙΩΝ ΜΕΓΑΛΟΥ ΟΓΚΟΥ ΚΑΙ ΒΑΡΟΥΣ:**			
9.11.1	Πρόκειται για ανθεκτικό – τακτικό σακίδιο που φέρεται κυρίως στην πλάτη και χρησιμοποιείται για τη μεταφορά περίεργων φορτίων, μεγάλου όγκου και βάρους.	ΝΑΙ		
9.11.2	Να εξασφαλίζει ότι το βαρύ φορτίο τοποθετείται στη βέλτιστη θέση για τη μεταφορά του.	ΝΑΙ		
9.11.3	Ο σχεδιασμός του πλαισίου να έχει 2 ρυθμιζόμενους ιμάντες στην κορυφή και από 2 σε κάθε πλευρά, που να ασφαλίζουν με πλαστικές πόρπες, ώστε οι διαστάσεις του πλαισίου να είναι τροποποιούμενες.	ΝΑΙ		

9.11.4	Το πλαίσιο να αποτελείται από τρεις κατακόρυφες και τρεις οριζόντιες ράβδους από ανθρακονήματα και ένα πλήρες πάνελ από ύφασμα μεταξύ των 2 πλακών που να απορροφά το κλονισμό και να αυξάνει την ευκαμψία του πλαισίου.	ΝΑΙ		
9.11.5	Να φέρει σύστημα εξαερισμού και σταθερότητας που να επιτρέπει σταθερή και ασφαλή τοποθέτηση πάνω από το θωρακισμένο σώμα.	ΝΑΙ		
9.11.6	Να φέρει σύστημα τύπου MOLLE στο εξωτερικό μέρος για την τοποθέτηση αξεσουάρ.	ΝΑΙ		
9.11.7	Το υλικό κατασκευής του σάκου να είναι τύπου 500D CORDURA με επιχρίσματα από Teflon και PU ή ισοδύναμα υλικά, ώστε να είναι ανθεκτικό στις ακτίνες UV και να έχει την μέγιστη προστασία από τις καιρικές συνθήκες.	ΝΑΙ		
9.11.8	Να φέρει 2 ρυθμιζόμενους ιμάντες ώμων με ανθεκτικές πλαστικές πόρπες που να συνδέονται και με ιμάντα στέρνου ο οποίος επίσης να ασφαλίζει με ανθεκτική πλαστική πόρπη.	ΝΑΙ		
9.11.9	Να φέρει ζώνη γοφού με δυνατότητα ρυθμίσεων ώστε να επιτυγχάνεται ίση κατανομή του βάρους στους ώμους και στους γοφούς, η οποία να ασφαλίζει με πλαστική πόρπη που θα φέρει σύστημα ''ανάρτησης'' και εύρους κίνησης για απορρόφηση των κραδασμών.	ΝΑΙ		
9.11.10	Το μέγεθος του να είναι XL.	ΝΑΙ		
9.11.11	Το συνολικό του βάρος να μην ξεπερνά τα 2,5 κιλά.	ΝΑΙ		
9.11.12	Το χρώμα του να είναι τύπου Multicam ερήμου ή ισοδύναμο.	ΝΑΙ		
9.11.13	Η απαίτηση είναι για οκτώ (08) τεμάχια.	ΝΑΙ		
ΕΙΔΟΣ 9.12	**ΣΑΚΟΣ ΚΑΤΑΔΥΤΙΚΩΝ ΥΛΙΚΩΝ:**			
9.12.1	Πρόκειται για μεγάλο – ανθεκτικό σάκο μεταφοράς καταδυτικού εξοπλισμού με τετράγωνο γωνιακό σχεδιασμό, που να επιτρέπει την εύκολη στοίβασία των υλικών.	ΝΑΙ		
9.12.2	Να φέρει στην μία γωνία της βάσης του 2 ενισχυμένους τροχούς κατάλληλους και για ανώμαλο έδαφος για εύκολη μεταφορά, πάνω σε πλαστική γωνία που βοηθά στην εναπόθεση του και την αντοχή του στην φθορά από σκληρή χρήση.	ΝΑΙ		

9.12.3	Να είναι κατασκευασμένος από συνδυασμό υλικών 420D NYLON NT και 450D NYLON RIPSTOP ή αντίστοιχων τύπων υλικά τα οποία να είναι εξαιρετικά ελαφριά και ανθεκτικά στην σκληρή χρήση και σε περίπτωση σχισίματος δεν επιτρέπουν την συνέχιση του.	ΝΑΙ		
9.12.4	Η εσωτερική του επένδυση να είναι κατασκευασμένη από υλικό τύπου 150D NYLON ή αντίστοιχου τύπου.	ΝΑΙ		
9.12.5	Ο σάκος να είναι με τέτοιο τρόπο κατασκευασμένος ώστε με τις κατάλληλες αναδιπλώσεις να μετατρέπεται σε ένα μικρό συμπαγές πακέτο για την εύκολη στοιβασία και μεταφορά του όταν δεν χρησιμοποιείται.	ΝΑΙ		
9.12.6	Να διαθέτει ένα μεγάλο κύριο διαμέρισμα με τουλάχιστο 2 εσωτερικές θήκες και να ανοίγει καθ'όλο τον όγκο του με φερμουάρ σε σχήμα U. Ο πυθμένας να είναι ενισχυμένος για πρόσθετη ακαμψία.	ΝΑΙ		
9.12.7	Το φερμουάρ να είναι διπλής κατεύθυνσης, ανθεκτικό στη διάβρωση και κυρίως στη διάβρωση από το θαλασσινό νερό και αλάτι.	ΝΑΙ		
9.12.8	Να φέρει τουλάχιστο 2 εξωτερικές θήκες.	ΝΑΙ		
9.12.9	Να φέρει ανθεκτική λαβή για το τράβηγμα του, με τη χρήση των τροχών. Να φέρει τουλάχιστο 2 πλευρικούς ιμάντες ανασήκωσης και μεταφοράς. Να φέρει 2 ρυθμιζόμενους ιμάντες για μεταφορά στην πλάτη και δυνατότητα απόκρυψης τους εσωτερικά του σάκου σε ξεχωριστό διαμέρισμα.	ΝΑΙ		
9.12.10	Η χωρητικότητα του να είναι τουλάχιστο 125 λίτρα.	ΝΑΙ		
9.12.11	Το βάρος του να μην υπερβαίνει τα 2600 γραμμάρια.	ΝΑΙ		
9.12.12	Οι διαστάσεις του κατ'ελάχιστο να είναι 80x45x35 εκατοστά.	ΝΑΙ		
9.12.13	Το χρώμα του να είναι μαύρο.	ΝΑΙ		
9.12.14	Η απαίτηση είναι για πενήντα (50) τεμάχια.	ΝΑΙ		

ΕΙΔΟΣ 9.13	**ΣΑΚΟΣ ΠΛΑΤΗΣ:**			
9.13.1	Πρόκειται για ανθεκτικό – τακτικό σακίδιο πλάτης και χρησιμοποιείται κυρίως για τη μεταφορά εργαλείων υποστήριξης, πυρομαχικών, συστημάτων επικοινωνιών, κλπ.	ΝΑΙ		
9.13.2	Να είναι κατασκευασμένος από υλικό τύπου 500D CORDURA με επίστρωση Teflon και PU για μέγιστη ανθεκτικότητα, UV και προστασία από τις καιρικές συνθήκες, ή αντίστοιχου τύπου ή ανώτερου.	ΝΑΙ		
9.13.3	Τα φερμουάρ να είναι ειδικού τύπου και ανθεκτικά στην χρήση και την διάβρωση και κυρίως στη διάβρωση από το θαλασσινό νερό και αλάτι.	ΝΑΙ		
9.13.4	Να φέρει εσωτερικά της πλάτης ανθεκτικό πλαίσιο που να είναι ένα φύλλο κατασκευασμένο από υλικό τύπου HDPE (υψηλής πυκνότητας πολυαιθυλενίου) ή αντίστοιχου τύπου ή ανώτερου που να είναι όμως ευέλικτο, για μέγιστη ανθεκτικότητα, και αντοχή στη μεταφορά αντικειμένων μεγάλου όγκου – βάρους και σταθεροποίηση σκληρών αντικειμένων.	ΝΑΙ		
9.13.5	Να φέρει προσθαφαιρούμενο και ρυθμιζόμενο σύστημα από σκληρό υλικό στα πλαϊνά της πλάτης που να μπορεί εύκολα να προσαρμόζεται στο μήκος του κορμού, επιτρέποντας την σωστή απόσταση και την ‘’ασφάλιση’’ μεταξύ της πλάτης και του πλαισίου.	ΝΑΙ		
9.13.6	Το πλαίσιο να φέρει σύστημα εξαερισμού.	ΝΑΙ		
9.13.7	Η σχεδίαση και τοποθέτηση των φερμουάρ να είναι σε διάταξη ‘’Τ’’ με δύο φερμουάρ, το ένα κάθετα τοποθετημένο να ανοίγει πλήρως την πρόσοψη του σάκου και το άλλο οριζόντια τοποθετημένο και κάθετα προς το προηγούμενο, να ανοίγει πλήρως (από άκρη σε άκρη) την κορυφή (καπάκι) του σάκου, ώστε συνολικά να δίνεται η δυνατότητα της πολυχρηστικότητας, και του ανοίγματος από όλες τις πλευρές αλλά και συνολικά και συνδιαστικά εάν απαιτείται το πλήρες άνοιγμα του σάκου και από εμπρός και από επάνω.	ΝΑΙ		
9.13.8	Να φέρει στην πρόσοψη τουλάχιστο τρεις σειρές συστήματος συγκράτησης αντικειμένων τύπου MOLLE. Εσωτερικά να φέρει ειδική διάταξη και διαμόρφωση για προσαρμογή και ασφάλιση σώματος ασυρμάτου με ειδική μέριμνα στο άνω μέρος ώστε να προσαρμοστούν και να εξέχουν οι κεραίες του ασυρμάτου.	ΝΑΙ		

9.13.9	Να έχει ενσωματωμένο στο άνω μέρος σύστημα τύπου VELCRO.	ΝΑΙ		
9.13.10	Να φέρει 2 ρυθμιζόμενους ιμάντες ώμων με ανθεκτικές πλαστικές πόρπες που να συνδέονται και με ιμάντα στέρνου ο οποίος επίσης να ασφαλίζει με ανθεκτική πλαστική πόρπη.	ΝΑΙ		
9.13.11	Να φέρει ζώνη γοφού με δυνατότητα ρυθμίσεων ώστε να επιτυγχάνεται ίση κατανομή του βάρους στους ώμους και στους γοφούς, η οποία να ασφαλίζει με πλαστική πόρπη και σε περίπτωση που δεν είναι επιθυμητή η χρήση της να αποθηκεύεται σε κατάλληλες θήκες στα πλαϊνά του σάκου.	ΝΑΙ		
9.13.12	Το κλείσιμο των φερμουάρ στην πρόσοψη του σάκου να ασφαλίζει με τουλάχιστο δύο επιπρόσθετους ιμάντες που να φέρουν ανθεκτικές πλαστικές πόρπες.	ΝΑΙ		
9.13.13	Το χρώμα του να είναι τύπου Multicam ερήμου ή ισοδύναμο.	ΝΑΙ		
9.13.14	Το βάρος του να μην υπερβαίνει τα 2,2 κιλά.	ΝΑΙ		
9.13.15	Η χωρητικότητα του να είναι μεταξύ 28 και 32 λίτρων.	ΝΑΙ		
9.13.16	Οι διαστάσεις του κατ΄ελάχιστο να είναι 46x29x22cm εκατοστά.	ΝΑΙ		
9.13.17	Τα μεγέθη προσαρμογής των ιμάντων να είναι: α) Για δέκα τεμάχια μέγεθος SMALL. β) Για τριάντα τεμάχια μέγεθος MEDIUM/LARGE και γ) Για δέκα τεμάχια μέγεθος EXTRA LARGE.	ΝΑΙ		
9.13.18	Η απαίτηση είναι για πενήντα (50) τεμάχια.	ΝΑΙ		

ΕΙΔΟΣ 10. ΦΙΑΛΕΣ ΚΑΤΑΔΥΤΙΚΕΣ.

ΕΠΙΜΕΡΟΥΣ ΠΙΝΑΚΑΣ ΥΛΙΚΩΝ:

Οι συμμετέχοντες να καταθέσουν προσφορές για το σύνολο των ειδών του παρακάτω πίνακα.

Α/Α	*ΠΕΡΙΓΡΑΦΗ ΥΠΟ ΠΡΟΜΗΘΕΙΑ ΕΙΔΩΝ*	*ΠΟΣΟΤΗΤΑ*	*ΜΟΝΑΔΑ ΜΕΤΡΗΣΗΣ*
1	ΔΙΠΛΗ ΦΙΑΛΗ ΧΩΡΗΤΙΚΟΤΗΤΑΣ 15 ΛΙΤΡΩΝ ΜΕ ΣΥΣΤΗΜΑ ΣΥΝΔΕΣΗΣ	6	ΤΕΜ.
2	ΔΙΠΛΗ ΦΙΑΛΗ ΧΩΡΗΤΙΚΟΤΗΤΑΣ 12 ΛΙΤΡΩΝ ΜΕ ΣΥΣΤΗΜΑ ΣΥΝΔΕΣΗΣ	8	ΤΕΜ.
3	ΔΙΠΛΗ ΦΙΑΛΗ ΧΩΡΗΤΙΚΟΤΗΤΑΣ 10 ΛΙΤΡΩΝ ΜΕ ΣΥΣΤΗΜΑ ΣΥΝΔΕΣΗΣ	8	ΤΕΜ.
4	ΦΙΑΛΗ ΑΛΟΥΜΙΝΙΟΥ ΧΩΡΗΤΙΚΟΤΗΤΑΣ 11,1 ΛΙΤΡΩΝ	10	ΤΕΜ.
5	ΦΙΑΛΗ ΑΛΟΥΜΙΝΙΟΥ ΧΩΡΗΤΙΚΟΤΗΤΑΣ 7 ΛΙΤΡΩΝ	10	ΤΕΜ.
6	ΦΙΑΛΗ ΑΛΟΥΜΙΝΙΟΥ ΧΩΡΗΤΙΚΟΤΗΤΑΣ 5,7 – 5,8 ΛΙΤΡΩΝ	10	ΤΕΜ.
7	ΦΙΑΛΗ ΚΑΤΑΔΥΣΗΣ ΧΩΡΗΤΙΚΟΤΗΤΑΣ 18 ΛΙΤΡΩΝ	20	ΤΕΜ.
8	ΦΙΑΛΗ ΚΑΤΑΔΥΣΗΣ ΧΩΡΗΤΙΚΟΤΗΤΑΣ 15 ΛΙΤΡΩΝ	20	ΤΕΜ.
9	ΦΙΑΛΗ ΚΑΤΑΔΥΣΗΣ ΧΩΡΗΤΙΚΟΤΗΤΑΣ 10 ΛΙΤΡΩΝ	20	ΤΕΜ.

ΤΕΧΝΙΚΗ ΠΕΡΙΓΡΑΦΗ ΤΩΝ ΥΠΟ ΠΡΟΜΗΘΕΙΑ ΕΙΔΩΝ ΤΟΥ ΠΙΝΑΚΑ:

Α/Α	ΠΕΡΙΓΡΑΦΗ	ΑΠΑΙΤΗΣΗ	ΑΠΑΝΤΗΣΗ ΠΡΟΜΗΘΕΥΤΗ	ΠΑΡΑΠΟΜΠΗ ΠΡΟΜΗΘΕΥΤΗ
ΕΙΔΟΣ 10.1	**ΔΙΠΛΗ ΦΙΑΛΗ ΧΩΡΗΤΙΚΟΤΗΤΑΣ 15 ΛΙΤΡΩΝ ΜΕ ΣΥΣΤΗΜΑ ΣΝΔΕΣΗΣ:**			
10.1.1	Πρόκειται για επαγγελματικό σετ αποτελούμενο από 2 καταδυτικές φιάλες κράματος σιδήρου , χωρητικότητας 15 λίτρων έκαστη, χωρίς μπότα στήριξης και προστατευτικό δίχτυ.	ΝΑΙ		
10.1.2	Να είναι κατάλληλες για συμπιεσμένο αναπνεύσιμο αέριο, για χρήση σε κατάδυση.	ΝΑΙ		
10.1.3	Να φέρουν κλείστρα τύπου DIN που να συνδέονται με ενδιάμεσο σύνδεσμο με βαλβίδα απομόνωσης (ISOLATION MANIFOLD) και πλαστικές στρόφιγγες με εσωτερικό μεταλλικό καρέ και να είναι του ίδιου κατασκευαστή με την φιάλη.	ΝΑΙ		
10.1.4	Να έχουν λειτουργική πίεση τουλάχιστον 230 bar και να είναι δοκιμασμένες σε πίεση τουλάχιστον 340 bar.	ΝΑΙ		
10.1.5	Να φέρουν σήμανση CE και η κατασκευή τους να συμμορφώνεται τουλάχιστον με το πρότυπο κατά ISO 9809-1:2010 ή ισοδύναμο ή ανώτερο. Αντίγραφα αμφότερων πιστοποιητικών σε ισχύ συνοδευόμενα από επίσημη μετάφραση στα ελληνικά, εφόσον δεν είναι στα ελληνικά, να προσκομιστούν από τον ανάδοχο με την παράδοση των υλικών.	ΝΑΙ		
10.1.6	Να είναι καινούργιες και αμεταχείριστες με ημερομηνία κατασκευής το μέγιστο δώδεκα (12) μηνών από την ημερομηνία παράδοσης τους.	ΝΑΙ		
10.1.7	Να ενώνονται μεταξύ τους με τσέρκια από ανοξείδωτο ατσάλι AISI 316 πλάτους 50mm και πάχους 2mm.	ΝΑΙ		
10.1.8	Να είναι Κατάλληλες να προσαρμοστούν σε εξοπλισμό τεχνικής κατάδυσης με ντίζες και πεταλούδες.	ΝΑΙ		
10.1.9	Το σώμα της φιάλης να είναι χρώματος μαύρου και ο λαιμός της να είναι δίχρωμος	ΝΑΙ		

	αποτελούμενος από άσπρη και μαύρη λωρίδα.			
10.1.10	Να έχει διαστάσεις διαμέτρου κάθε φιάλη μεταξύ 202 έως 206 χιλιοστά (mm) και ύψος μεταξύ 630 έως 640 χιλιοστά (mm) (χωρίς το κλείστρο).	ΝΑΙ		
10.1.11	Το βάρος της να μην ξεπερνά τα 18,5 κιλά (χωρίς το κλείστρο).	ΝΑΙ		
10.1.12	Η απαίτηση είναι για έξι (06) τεμάχια (διπλά σετ).	ΝΑΙ		
ΕΙΔΟΣ 10.2	**ΔΙΠΛΗ ΦΙΑΛΗ ΧΩΡΗΤΙΚΟΤΗΤΑΣ 12 ΛΙΤΡΩΝ ΜΕ ΣΥΣΤΗΜΑ ΣΥΝΔΕΣΗΣ:**			
10.2.1	Πρόκειται για επαγγελματικό σετ αποτελούμενο από 2 καταδυτικές φιάλες κράματος σιδήρου, χωρητικότητας 12 λίτρων έκαστη, χωρίς μπότα στήριξης και προστατευτικό δίχτυ, κατάλληλες για συμπιεσμένο αναπνεύσιμο αέριο,για χρήση σε κατάδυση.	ΝΑΙ		
10.2.2	Να φέρουν κλείστρα τύπου DIN που να συνδέονται με ενδιάμεσο σύνδεσμο με βαλβίδα απομόνωσης (ISOLATION MANIFOLD) και πλαστικές στρόφιγγες με εσωτερικό μεταλλικό καρέ και να είναι του ίδιου κατασκευαστή με την φιάλη.	ΝΑΙ		
10.2.3	Να έχουν λειτουργική πίεση τουλάχιστον 230 bar και δοκιμασμένες σε πίεση τουλάχιστον 340 bar.	ΝΑΙ		
10.2.4	Να φέρουν σήμανση CE και η κατασκευή τους να συμμορφώνεται τουλάχιστον με το πρότυπο κατά ISO 9809-1:2010 ή ισοδύναμο ή ανώτερο. Αντίγραφα αμφότερων πιστοποιητικών σε ισχύ συνοδευόμενα από επίσημη μετάφραση στα ελληνικά, εφόσον δεν είναι στα ελληνικά, να προσκομιστούν από τον ανάδοχο με την παράδοση των υλικών.	ΝΑΙ		
10.2.5	Να είναι καινούργιες και αμεταχείριστες με ημερομηνία κατασκευής το μέγιστο δώδεκα (12) μηνών από την ημερομηνία παράδοσης τους.	ΝΑΙ		
10.2.6	Να ενώνονται μεταξύ τους με τσέρκια από ανοξείδωτο ατσάλι AISI 316 πλάτους 50mm και πάχους 2mm.	ΝΑΙ		
10.2.7	Να είναι Κατάλληλες να προσαρμοστούν σε εξοπλισμό τεχνικής κατάδυσης με ντίζες και πεταλούδες.	ΝΑΙ		
10.2.8	Το σώμα της φιάλης να είναι χρώματος μαύρου και ο λαιμός της να είναι δίχρωμος	ΝΑΙ		

	αποτελούμενος από άσπρη και μαύρη λωρίδα.			
10.2.9	Να έχει διαστάσεις διαμέτρου κάθε φιάλη μεταξύ 169 έως 173 χιλιοστά (mm) και ύψος μεταξύ 685 έως 695 χιλιοστά (mm) (χωρίς το κλείστρο).	ΝΑΙ		
10.2.10	Το βάρος της να μην ξεπερνά τα 14 κιλά (χωρίς το κλείστρο).	ΝΑΙ		
10.2.11	Η απαίτηση είναι για οκτώ (08) τεμάχια (διπλά σετ).	ΝΑΙ		
ΕΙΔΟΣ 10.3	**ΔΙΠΛΗ ΦΙΑΛΗ ΧΩΡΗΤΙΚΟΤΗΤΑΣ 10 ΛΙΤΡΩΝ ΜΕ ΣΥΣΤΗΜΑ ΣΥΝΔΕΣΗΣ:**			
10.3.1	Πρόκειται για επαγγελματικό σετ αποτελούμενο από 2 καταδυτικές φιάλες σιδήρου, χωρητικότητας 10 λίτρων έκαστη χωρίς μπότα στήριξης και προστατευτικό δίχτυ, κατάλληλες για συμπιεσμένο αναπνεύσιμο αέριο,για χρήση σε κατάδυση.	ΝΑΙ		
10.3.2	Να φέρουν κλείστρα τύπου DIN που να συνδέονται με ενδιάμεσο σύνδεσμο με βαλβίδα απομόνωσης (ISOLATION MANIFOLD) και πλαστικές στρόφιγγες με εσωτερικό μεταλλικό καρέ και να είναι του ίδιου κατασκευαστή με την φιάλη.	ΝΑΙ		
10.3.3	Να έχουν λειτουργική πίεση τουλάχιστον 230 bar και δοκιμασμένες σε πίεση τουλάχιστον 340 bar.	ΝΑΙ		
10.3.4	Να φέρουν σήμανση CE και η κατασκευή τους να συμμορφώνεται τουλάχιστον με το πρότυπο κατά ISO 9809-1:2010 ή ισοδύναμο ή ανώτερο. Αντίγραφα αμφότερων πιστοποιητικών σε ισχύ συνοδευόμενα από επίσημη μετάφραση στα ελληνικά, εφόσον δεν είναι στα ελληνικά, να προσκομιστούν από τον ανάδοχο με την παράδοση των υλικών.	ΝΑΙ		
10.3.5	Να είναι καινούργιες και αμεταχείριστες με ημερομηνία κατασκευής το μέγιστο δώδεκα (12) μηνών από την ημερομηνία παράδοσης τους.	ΝΑΙ		
10.3.6	Να ενώνονται μεταξύ τους με τσέρκια από ανοξείδωτο ατσάλι AISI 316 πλάτους 50mm και πάχους 2mm.	ΝΑΙ		
10.3.7	Να είναι Κατάλληλες να προσαρμοστούν σε εξοπλισμό τεχνικής κατάδυσης με ντίζες και πεταλούδες.	ΝΑΙ		

10.3.8	Το σώμα της φιάλης να είναι χρώματος μαύρου και ο λαιμός της να είναι δίχρωμος αποτελούμενος από άσπρη και μαύρη λωρίδα.	ΝΑΙ		
10.3.9	Να έχει διαστάσεις διαμέτρου κάθε φιάλη μεταξύ 169 έως 173 χιλιοστά (mm) και ύψος μεταξύ 585 έως 595 χιλιοστά (mm) (χωρίς το κλείστρο).	ΝΑΙ		
10.3.10	Το βάρος της να μην ξεπερνά τα 11,5 κιλά (χωρίς το κλείστρο).	ΝΑΙ		
10.3.11	Η απαίτηση είναι για οκτώ (08) τεμάχια (διπλά σετ).	ΝΑΙ		
ΕΙΔΟΣ 10.4	**ΦΙΑΛΗ ΑΛΟΥΜΙΝΙΟΥ ΧΩΡΗΤΙΚΟΤΗΤΑΣ 11,1 ΛΙΤΡΩΝ:**			
10.4.1	Πρόκειται για φιάλη κράματος αλουμινίου κατάλληλη για συμπιεσμένο αναπνεύσιμο αέριο,για χρήση σε κατάδυση.	ΝΑΙ		
10.4.2	Να είναι χωρητικότητας 11,1 λίτρων.	ΝΑΙ		
10.4.3	Να φέρει κλείστρο DIN με σπείρωμα M25X2.	ΝΑΙ		
10.4.4	Να έχει λειτουργική πίεση τουλάχιστον 200 bar και να είναι δοκιμασμένη σε πίεση τουλάχιστον 300 bar.	ΝΑΙ		
10.4.5	Να φέρουν σήμανση CE και η κατασκευή τους να συμμορφώνεται τουλάχιστον με το πρότυπο κατά ISO 7866:2012 ή ισοδύναμο ή ανώτερο. Αντίγραφα αμφότερων πιστοποιητικών σε ισχύ συνοδευόμενα από επίσημη μετάφραση στα ελληνικά, εφόσον δεν είναι στα ελληνικά, να προσκομιστούν από τον ανάδοχο με την παράδοση των υλικών.	ΝΑΙ		
10.4.6	Να είναι καινούργιες και αμεταχείριστες με ημερομηνία κατασκευής το μέγιστο δώδεκα (12) μηνών από την ημερομηνία παράδοσης τους.	ΝΑΙ		
10.4.7	Να είναι κατάλληλη για χρήση καθαρού οξυγόνου. Προς τούτο απαιτείται η χορήγηση βεβαίωσης από τον υποψήφιο ανάδοχο, με την κατάθεση του φακέλου της τεχνικής προσφοράς.	ΝΑΙ		
10.4.8	Να είναι χρώματος φυσικό αλουμίνιου (γκρι) χωρίς εξωτερική επίστρωση βερνικιού ή λευκό εφόσον όλες οι φιάλες έχουν την ίδια απόχρωση.	ΝΑΙ		

10.4.9	Να έχει διαστάσεις διαμέτρου περίπου 18 - 19cm και ύψος περίπου 65-66cm (χωρίς το κλείστρο).	ΝΑΙ		
10.4.10	Να έχει επίπεδο πυθμένα.	ΝΑΙ		
10.4.11	Το βάρος της να μην ξεπερνά τα 14,5 κιλά.	ΝΑΙ		
10.4.12	Κάθε φιάλη να συνοδεύεται με "travel stage kit", ιμάντες για αγκίστρωση πάνω σε τεχνικό εξοπλισμό το οποίο θα αποτελείται από: δύο ανοξειδωτους κρίκους, εναν ιμάντα ή επενδεδυμένο σχοινί που εφαρμοζει στο λαιμό της φιάλης και στο ανοξείδωτο δαχτυλίδι που σφίγγει πάνω στο σώμα της και το οποίο είναι καλυμμένο από έναν νάιλον ιμάντα για να μην πληγώνει τη φιάλη καθώς επίσης και από δύο ελαστικούς δακτυλίους για την στήριξη του σωλήνα του ρυθμιστή αναπνοής.	ΝΑΙ		
10.4.13	Η απαίτηση είναι για δέκα (10) τεμάχια.	ΝΑΙ		
ΕΙΔΟΣ 10.5	**ΦΙΑΛΗ ΑΛΟΥΜΙΝΙΟΥ ΧΩΡΗΤΙΚΟΤΗΤΑΣ 7 ΛΙΤΡΩΝ:**			
10.5.1	Πρόκειται για φιάλη κράματος αλουμινίου κατάλληλη για συμπιεσμένο αναπνεύσιμο αέριο,για χρήση σε κατάδυση.	ΝΑΙ		
10.5.2	Να είναι χωρητικότητας 7lt.	ΝΑΙ		
10.5.3	Να φέρει κλείστρο DIN με σπείρωμα M25X2.	ΝΑΙ		
10.5.4	Να έχει λειτουργική πίεση τουλάχιστον 200 bar και να είναι δοκιμασμένη σε πίεση τουλάχιστον 300 bar.	ΝΑΙ		
10.5.5	Να φέρουν σήμανση CE και η κατασκευή τους να συμμορφώνεται τουλάχιστον με το πρότυπο κατά ISO 7866:2012 ή ισοδύναμο ή ανώτερο. Αντίγραφα αμφότερων πιστοποιητικών σε ισχύ συνοδευόμενα από επίσημη μετάφραση στα ελληνικά, εφόσον δεν είναι στα ελληνικά, να προσκομιστούν από τον ανάδοχο με την παράδοση των υλικών.	ΝΑΙ		
10.5.6	Να είναι καινούργιες και αμεταχείριστες με ημερομηνία κατασκευής το μέγιστο δώδεκα (12) μηνών από την ημερομηνία παράδοσης τους.	ΝΑΙ		

10.5.7	Να είναι κατάλληλη για χρήση καθαρού οξυγόνου. Προς τούτο απαιτείται η χορήγηση βεβαίωσης από τον υποψήφιο ανάδοχο, με την κατάθεση του φακέλου της τεχνικής προσφοράς.	ΝΑΙ		
10.5.8	Να είναι χρώματος φυσικό αλουμινιου (γκρι) χωρίς εξωτερική επίστρωση βερνικιού ή λευκό εφόσον όλες οι φιάλες έχουν την ίδια απόχρωση.	ΝΑΙ		
10.5.9	Να έχει διαστάσεις διαμέτρου περίπου 15 cm και μήκους περίπου 61cm (χωρίς το κλείστρο).	ΝΑΙ		
10.5.10	Να έχει επίπεδο πυθμένα.	ΝΑΙ		
10.5.11	Το βάρος της να μην ξεπερνά τα 9kg.	ΝΑΙ		
10.5.12	Κάθε φιάλη να συνοδεύεται με "travel stage kit", ιμάντες για αγκίστρωση πάνω σε τεχνικό εξοπλισμό το οποίο θα αποτελείται από: δύο ανοξειδωτους κρίκους,εναν ιμάντα ή επενδεδυμένο σχοινί που εφαρμοζει στο λαιμό της φιάλης και στο ανοξείδωτο δαχτυλίδι που σφίγγει πάνω στο σώμα της και το οποίο είναι καλυμμένο από έναν νάιλον ιμάντα για να μην πληγώνει τη φιάλη καθώς επίσης και από δύο ελαστικούς δακτυλίους για την στήριξη του σωλήνα του ρυθμιστή αναπνοής.	ΝΑΙ		
10.5.13	Η απαίτηση είναι για δέκα (10) τεμάχια.	ΝΑΙ		
ΕΙΔΟΣ 10.6	**ΦΙΑΛΗ ΑΛΟΥΜΙΝΙΟΥ ΧΩΡΗΤΙΚΟΤΗΤΑΣ 5,7 – 5,8 ΛΙΤΡΩΝ:**			
10.6.1	Πρόκειται για φιάλη κράματος αλουμινίου κατάλληλη για συμπιεσμένο αναπνεύσιμο αέριο,για χρήση σε κατάδυση.	ΝΑΙ		
10.6.2	Να είναι χωρητικότητας 5.7 – 5,8 λίτρα.	ΝΑΙ		
10.6.3	Να φέρει κλείστρο DIN με σπείρωμα M25X2.	ΝΑΙ		
10.6.4	Να έχει λειτουργική πίεση τουλάχιστον 200 bar και να είναι δοκιμασμένη σε πίεση τουλάχιστον 300 bar.	ΝΑΙ		
10.6.5	Να φέρουν σήμανση CE και η κατασκευή τους να συμμορφώνεται τουλάχιστον με το πρότυπο κατά ISO 7866:2012 ή ισοδύναμο ή ανώτερο. Αντίγραφα αμφότερων πιστοποιητικών σε ισχύ	ΝΑΙ		

	συνοδευόμενα από επίσημη μετάφραση στα ελληνικά, εφόσον δεν είναι στα ελληνικά, να προσκομιστούν από τον ανάδοχο με την παράδοση των υλικών.			
10.6.6	Να είναι καινούργιες και αμεταχείριστες με ημερομηνία κατασκευής το μέγιστο δώδεκα (12) μηνών από την ημερομηνία παράδοσης τους.	ΝΑΙ		
10.6.7	Να είναι κατάλληλη για χρήση καθαρού οξυγόνου. Προς τούτο απαιτείται η χορήγηση βεβαίωσης από τον υποψήφιο ανάδοχο, με την κατάθεση του φακέλου της τεχνικής προσφοράς.	ΝΑΙ		
10.6.8	Να είναι χρώματος φυσικό αλουμινιου (γκρι) χωρίς εξωτερική επίστρωση βερνικιού ή λευκό εφόσον όλες οι φιάλες έχουν την ίδια απόχρωση.	ΝΑΙ		
10.6.9	Να έχει διαστάσεις διαμέτρου περίπου 13- 14cm και ύψος περίπου 63-64cm (χωρίς το κλείστρο).	ΝΑΙ		
10.6.10	Να έχει επίπεδο πυθμένα.	ΝΑΙ		
10.6.11	Το βάρος της να μην ξεπερνά τα 7,5kg.	ΝΑΙ		
10.6.12	Κάθε φιάλη να συνοδεύεται με “travel stage kit”, ιμάντες για αγκίστρωση πάνω σε τεχνικό εξοπλισμό το οποίο θα αποτελείται από: δύο ανοξειδωτους κρίκους,εναν ιμάντα ή επενδεδυμένο σχοινί που εφαρμοζει στο λαιμό της φιάλης και στο ανοξείδωτο δαχτυλίδι που σφίγγει πάνω στο σώμα της και το οποίο είναι καλυμμένο από έναν νάιλον ιμάντα για να μην πληγώνει τη φιάλη καθώς επίσης και από δύο ελαστικούς δακτυλίους για την στήριξη του σωλήνα του ρυθμιστή αναπνοής.	ΝΑΙ		
10.6.13	Η απαίτηση είναι για δέκα (10) τεμάχια.	ΝΑΙ		
ΕΙΔΟΣ 10.7	**ΦΙΑΛΗ ΚΑΤΑΔΥΣΗΣ ΧΩΡΗΤΙΚΟΤΗΤΑΣ 18 ΛΙΤΡΩΝ:**			
10.7.1	Πρόκειται για φιάλη κράματος σιδήρου κατάλληλη για συμπιεσμένο αναπνεύσιμο αέριο,για χρήση σε κατάδυση.	ΝΑΙ		
10.7.2	Να είναι Χωρητικότητας 18lt.	ΝΑΙ		
10.7.3	Να έχει κλείστρο DIN διπλής εξόδου με ξεχωριστή βάνα που να είναι του ίδιου κατασκευαστή με	ΝΑΙ		

	την φιάλη.			
10.7.4	Να έχει λειτουργική πίεση τουλάχιστον 230 bar και να είναι δοκιμασμένη σε πίεση τουλάχιστον 340 bar.	ΝΑΙ		
10.7.5	Να φέρουν σήμανση CE και η κατασκευή τους να συμμορφώνεται τουλάχιστον με το πρότυπο κατά ISO 9809-1:2010 ή ισοδύναμο ή ανώτερο. Αντίγραφα αμφότερων πιστοποιητικών σε ισχύ συνοδευόμενα από επίσημη μετάφραση στα ελληνικά, εφόσον δεν είναι στα ελληνικά, να προσκομιστούν από τον ανάδοχο με την παράδοση των υλικών.	ΝΑΙ		
10.7.6	Να είναι καινούργιες και αμεταχείριστες με ημερομηνία κατασκευής το μέγιστο δώδεκα (12) μηνών από την ημερομηνία παράδοσης τους.	ΝΑΙ		
10.7.7	Το σώμα της φιάλης να είναι χρώματος μαύρου και ο λαιμός της να είναι δίχρωμος αποτελούμενος από άσπρη και μαύρη λωρίδα.	ΝΑΙ		
10.7.8	Να έχει διαστάσεις διαμέτρου κάθε φιάλη μεταξύ 202 έως 206 χιλιοστά (mm) και ύψος μεταξύ 735 έως 745 χιλιοστά (mm) (χωρίς το κλείστρο).	ΝΑΙ		
10.7.9	Το βάρος της να μην ξεπερνά τα 20,5 κιλά (χωρίς το κλείστρο).	ΝΑΙ		
10.7.10	Ολες οι φιάλες θα πρέπει να συνοδεύονται με κατάλληλο προστατευτικό δίχτυ και μπότα στήριξης.	ΝΑΙ		
10.7.11	Η απαίτηση είναι για είκοσι (20) τεμάχια.	ΝΑΙ		
ΕΙΔΟΣ 10.8	**ΦΙΑΛΗ ΚΑΤΑΔΥΣΗΣ ΧΩΡΗΤΙΚΟΤΗΤΑΣ 15 ΛΙΤΡΩΝ:**			
10.8.1	Πρόκειται για φιάλη σιδήρου κατάλληλη για συμπιεσμένο αναπνεύσιμο αέριο,για χρήση σε κατάδυση.	ΝΑΙ		
10.8.2	Να είναι χωρητικότητας 15lt.	ΝΑΙ		
10.8.3	Να έχει κλείστρο DIN μονής εξόδου που να είναι του ίδιου κατασκευαστή με την φιάλη.	ΝΑΙ		
10.8.4	Να έχει λειτουργική πίεση τουλάχιστον 230 bar και να είναι δοκιμασμένη σε πίεση τουλάχιστον	ΝΑΙ		

	340 bar.			
10.8.5	Να φέρουν σήμανση CE και η κατασκευή τους να συμμορφώνεται τουλάχιστον με το πρότυπο κατά ISO 9809-1:2010 ή ισοδύναμο ή ανώτερο. Αντίγραφα αμφότερων πιστοποιητικών σε ισχύ συνοδευόμενα από επίσημη μετάφραση στα ελληνικά, εφόσον δεν είναι στα ελληνικά, να προσκομιστούν από τον ανάδοχο με την παράδοση των υλικών.	ΝΑΙ		
10.8.6	Να είναι καινούργιες και αμεταχείριστες με ημερομηνία κατασκευής το μέγιστο δώδεκα (12) μηνών από την ημερομηνία παράδοσης τους.	ΝΑΙ		
10.8.7	Το σώμα της φιάλης να είναι χρώματος μαύρου και ο λαιμός της να είναι δίχρωμος αποτελούμενος από άσπρη και μαύρη λωρίδα.	ΝΑΙ		
10.8.8	Να έχει διαστάσεις διαμέτρου κάθε φιάλη μεταξύ 202 έως 206 χιλιοστά (mm) και ύψος μεταξύ 630 έως 640 χιλιοστά (mm) (χωρίς το κλείστρο).	ΝΑΙ		
10.8.9	Το βάρος της να μην ξεπερνά τα 18,5 κιλά (χωρίς το κλείστρο).	ΝΑΙ		
10.8.10	Ολες οι φιάλες θα πρέπει να συνοδεύονται με κατάλληλο προστατευτικό δίχτυ και μπότα στήριξης.	ΝΑΙ		
10.8.11	Η απαίτηση είναι για είκοσι (20) τεμάχια.	ΝΑΙ		
ΕΙΔΟΣ 10.9	**ΦΙΑΛΗ ΚΑΤΑΔΥΣΗΣ ΧΩΡΗΤΙΚΟΤΗΤΑΣ 10 ΛΙΤΡΩΝ:**			
10.9.1	Πρόκειται για φιάλη σιδήρου κατάλληλη για συμπιεσμένο αναπνεύσιμο αέριο,για χρήση σε κατάδυση.	ΝΑΙ		
10.9.2	Να είναι χωρητικότητας 10lt.	ΝΑΙ		
10.9.3	Να έχει κλείστρο DIN μονής εξόδου που να είναι του ίδιου κατασκευαστή με την φιάλη.	ΝΑΙ		
10.9.4	Να έχει λειτουργική πίεση τουλάχιστον 230 bar και να είναι δοκιμασμένη σε πίεση τουλάχιστον 340 bar.	ΝΑΙ		
10.9.5	Να φέρουν σήμανση CE και η κατασκευή τους να συμμορφώνεται τουλάχιστον με το πρότυπο	ΝΑΙ		

	κατά ISO 9809-1:2010 ή ισοδύναμο ή ανώτερο. Αντίγραφα αμφότερων πιστοποιητικών σε ισχύ συνοδευόμενα από επίσημη μετάφραση στα ελληνικά, εφόσον δεν είναι στα ελληνικά, να προσκομιστούν από τον ανάδοχο με την παράδοση των υλικών.			
10.9.6	Να είναι καινούργιες και αμεταχείριστες με ημερομηνία κατασκευής το μέγιστο δώδεκα (12) μηνών από την ημερομηνία παράδοσης τους.	ΝΑΙ		
10.9.7	Το σώμα της φιάλης να είναι χρώματος μαύρου και ο λαιμός της να είναι δίχρωμος αποτελούμενος από άσπρη και μαύρη λωρίδα.	ΝΑΙ		
10.9.8	Να έχει διαστάσεις διαμέτρου κάθε φιάλη μεταξύ 169 έως 173 χιλιοστά (mm) και ύψος μεταξύ 585 έως 595 χιλιοστά (mm) (χωρίς το κλείστρο).	ΝΑΙ		
10.9.9	Το βάρος της να μην ξεπερνά τα 11,5 κιλά (χωρίς το κλείστρο).	ΝΑΙ		
10.9.10	Ολες οι φιάλες θα πρέπει να συνοδεύονται με κατάλληλο προστατευτικό δίχτυ και μπότα στήριξης.	ΝΑΙ		
10.9.11	Η απαίτηση είναι για είκοσι (20) τεμάχια.	ΝΑΙ		

ΕΙΔΟΣ 11. ΚΟΝΤΑΡΙΑ ΝΗΟΨΙΩΝ ΜΕ ΠΑΡΕΛΚΟΜΕΝΑ.

ΕΠΙΜΕΡΟΥΣ ΠΙΝΑΚΑΣ ΥΛΙΚΩΝ:

Οι συμμετέχοντες να καταθέσουν προσφορές για το σύνολο των ειδών του παρακάτω πίνακα.

Α/Α	**ΠΕΡΙΓΡΑΦΗ ΥΠΟ ΠΡΟΜΗΘΕΙΑ ΕΙΔΩΝ**	**ΠΟΣΟΤΗΤΑ**	**ΜΟΝΑΔΑ ΜΕΤΡΗΣΗΣ**
1	ΤΗΛΕΣΚΟΠΙΚΟ ΚΟΝΤΑΡΙ ΝΗΟΨΙΩΝ ΜΕ ΤΑ ΠΑΡΕΛΚΟΜΕΝΑ ΤΟΥ	2	ΣΕΤ
2	ΑΝΑΔΙΠΛΟΥΜΕΝΟ ΚΟΝΤΑΡΙ ΝΗΟΨΙΩΝ ΜΕ ΤΑ ΠΑΡΕΛΚΟΜΕΝΑ ΤΟΥ	2	ΣΕΤ
3	ΧΕΙΡΟΚΙΝΗΤΟ ΚΟΝΤΑΡΙ ΝΗΟΨΙΩΝ ΜΕ ΤΑ ΠΑΡΕΛΚΟΜΕΝΑ ΤΟΥ	2	ΣΕΤ
4	ΕΙΔΙΚΗ ΦΟΡΗΤΗ ΣΚΑΛΑ ΕΚΤΟΞΕΥΤΗΡΑ ΝΗΟΨΙΑΣ	2	ΤΕΜ

ΤΕΧΝΙΚΗ ΠΕΡΙΓΡΑΦΗ ΤΩΝ ΥΠΟ ΠΡΟΜΗΘΕΙΑ ΕΙΔΩΝ ΤΟΥ ΠΙΝΑΚΑ:

Α/Α	ΠΕΡΙΓΡΑΦΗ	ΑΠΑΙΤΗΣΗ	ΑΠΑΝΤΗΣΗ ΠΡΟΜΗΘΕΥΤΗ	ΠΑΡΑΠΟΜΠΗ ΠΡΟΜΗΘΕΥΤΗ
ΕΙΔΟΣ 11.1	**ΤΗΛΕΣΚΟΠΙΚΟ ΚΟΝΤΑΡΙ ΝΗΟΨΙΩΝ ΜΕ ΤΑ ΠΑΡΕΛΚΟΜΕΝΑ ΤΟΥ:**			
11.1.1	Το τηλεσκοπικό κοντάρι να είναι στιβαρό, ισχυρό και κατάλληλο για χρήση τόσο σε χερσαίο όσο και σε θαλάσσιο περιβάλλον.	ΝΑΙ		
11.1.2	Να είναι κατασκευασμένο από σωλήνες ή τμήματα πτυσσόμενα, από συνθετικό υλικό – ανθρακονήματα, υψηλής αντοχής.	ΝΑΙ		
11.1.3	Το μήκος του σε σύμπτυξη να μην ξεπερνά τα 4,5 μέτρα ενώ το μέγιστο μήκος του σε πλήρη ανάπτυξη να είναι τουλάχιστο 15 μέτρα.	ΝΑΙ		
11.1.4	Το βάρος του να μην ξεπερνά τα 17 κιλά.	ΝΑΙ		
11.1.5	Να διαθέτει βάση στήριξης με διαστάσεις τουλάχιστο 200 χ 200mm. και σε κάθε γωνία να φέρει τρύπες με διάμετρο τουλάχιστο 10mm.	ΝΑΙ		
11.1.6	Να δύναται να χρησιμοποιείται για την τοποθέτηση ενός γάντζου μαζί με μια συνδεδεμένη ανεμόσκαλα ή ένα σχοινί πάνω σε μια προεξοχή ή κιγκλίδωμα.	ΝΑΙ		
11.1.7	Να διαθέτει κατάλληλο γάντζο τουλάχιστον 9 ιντσών, κατασκευασμένο από τιτάνιο, που να διαθέτει δυνατότητα σύνδεσης ανεμόσκαλας μήκους 15 μέτρων και αντοχή τουλάχιστον 950 κιλά.	ΝΑΙ		
11.1.8	Ο γάντζος να προσαρμόζεται στο κοντάρι με κατάλληλη διάταξη – αντάπτορα του οποίου το βάρος να μην είναι πάνω από 0,38 κιλά έτσι ώστε να δύναται να παραμένει αγκιστρωμένος μέχρι την τοποθέτηση του στην επιθυμητή θέση.	ΝΑΙ		

11.1.9	Να διαθέτει χειροκίνητο περιστροφικό μηχανισμό ώστε να είναι ταχέως και εύκολα αναπτυσσόμενο κατακόρυφα, μέχρι το μέγιστο μήκος του.	ΝΑΙ		
11.1.10	Ο υπόψη μηχανισμός να παρέχει τη δυνατότητα ανάπτυξης (έκτασης προς τα πάνω), αλλά και σύμπτυξης (προς τα κάτω) του κονταριού.	ΝΑΙ		
11.1.11	Ο υπόψη μηχανισμός να διαθέτει κατάλληλη διάταξη ασφαλείας πέδης που να διατηρεί το κοντάρι ανεπτυγμένο και να διασφαλίζει την ακούσια σύμπτυξη του.	ΝΑΙ		
11.1.12	Όλα τα κινούμενα μέρη καθώς και οι ιμάντες του μηχανισμού ανάπτυξης να περιέχονται εσωτερικά στο κοντάρι.	ΝΑΙ		
11.1.13	Να διαθέτει σάκο ή κουτί μεταφοράς, χωρητικότητας όλων των ανωτέρω περιγραφόμενων μερών και υλικών.	ΝΑΙ		
11.1.14	Η κατασκευάστρια εταιρεία πρέπει να είναι πιστοποιημένη τουλάχιστον με το σύστημα διαχείρισης ποιότητας ISO 9001:2015 ή ισοδύναμο ή ανώτερο. Αντίγραφο του πιστοποιητικού σε ισχύ, συνοδευόμενο από επίσημη μετάφραση στα ελληνικά, εφόσον δεν είναι στα ελληνικά, να προσκομιστεί από τον υποψήφιο ανάδοχο με την κατάθεση του φακέλου της τεχνικής προσφοράς.	ΝΑΙ		
11.1.15	Επίσης το υλικό θα πρέπει να συνοδεύεται από Πιστοποιητικό Συμμόρφωσης (Certificate of Conformity) του κατασκευαστή το οποίο θα πρέπει να προσκομιστεί από τον ανάδοχο με την παράδοση του υλικού.	ΝΑΙ		
11.1.16	Προς διασφάλιση της ποιότητας και της επιχειρησιακής καταλληλότητας του συστήματος, απαιτείται αυτό να βρίσκεται σε χρήση από αντίστοιχη ειδική Υπηρεσία ημεδαπής ή αλλοδαπής. Προς τούτο απαιτείται η χορήγηση βεβαίωσης από τον κατασκευαστή η οποία θα πρέπει να προσκομιστεί από τον υποψήφιο ανάδοχο με την κατάθεση του φακέλου της τεχνικής προσφοράς.	ΝΑΙ		
11.1.17	Το κοντάρι και τα παρελκόμενα του να διαθέτουν κωδικό αριθμό NATO STOCK NUMBER (κωδικοποιημένα κατά το NATO NSN). Προς τούτο, απαιτείται να προσκομιστεί βεβαίωση από τον υποψήφιο ανάδοχο με την κατάθεση του φακέλου της τεχνικής προσφοράς.	ΝΑΙ		
11.1.18	Η απαίτηση είναι για δύο (02) τεμάχια - σετ.	ΝΑΙ		

ΕΙΔΟΣ 11.2	ΑΝΑΔΙΠΛΟΥΜΕΝΟ ΚΟΝΤΑΡΙ ΝΗΟΨΙΩΝ ΜΕ ΤΑ ΠΑΡΕΛΚΟΜΕΝΑ ΤΟΥ:			
11.2.1	Το αναδιπλούμενο κοντάρι να είναι κατάλληλο για χρήση τόσο σε χερσαίο όσο και σε θαλάσσιο περιβάλλον και να μπορεί να χρησιμοποιηθεί από το προσωπικό, για την επιβίβαση σε πλωτά μέσα ή/και σε διάφορες επιχειρήσεις αστικού περιβάλλοντος.	ΝΑΙ		
11.2.2	Το αναδιπλούμενο κοντάρι να είναι κατασκευασμένο από συνθετικό υλικό που να μπορεί να περιστραφεί και να διπλωθεί σε ένα σχετικά συμπαγές ρολό.	ΝΑΙ		
11.2.3	Όταν είναι διπλωμένο σε ρολό να μπορεί να τοποθετείται εντός κατάλληλου σακιδίου πλάτης.	ΝΑΙ		
11.2.4	Το βάρος του, χωρίς τα παρελκόμενα, να μην ξεπερνά τα 3,5 κιλά.	ΝΑΙ		
11.2.5	Μετά το ξεδίπλωμα του να ασφαλίζει αμέσως σε ένα μακρύ άκαμπτο κοντάρι-στύλο, μήκους τουλάχιστο 5 μέτρων.	ΝΑΙ		
11.2.6	Να διαθέτει κατάλληλο απλό γάντζο τουλάχιστον 5 ιντσών καθώς και διπλό γάντζο τουλάχιστον 7 ιντσών, κατασκευασμένους αμφότερους από τιτάνιο, που να διαθέτουν δυνατότητα σύνδεσης ανεμόσκαλας μήκους τουλάχιστο 7 μέτρων και η αντοχή τους να είναι τουλάχιστον 900 κιλά.	ΝΑΙ		
11.2.7	Ο γάντζος να προσαρμόζεται στο κοντάρι με κατάλληλη διάταξη– αντάπτορα έτσι ώστε να δύναται αφενός να παραμένει αγκιστρωμένος μέχρι την τοποθέτηση του στην επιθυμητή θέση, αφετέρου μετά την τοποθέτηση να επιτρέπει την αφαίρεση του κονταριού, και τέλος να επιτρέπει την εκ νέου τοποθέτηση του στο κοντάρι, προκειμένου να μετακινείται το άγκιστρο σε νέα θέση.	ΝΑΙ		
11.2.8	Να διαθέτει σάκο ή κουτί μεταφοράς, χωρητικότητας όλων των ανωτέρω περιγραφόμενων μερών και υλικών.	ΝΑΙ		
11.2.9	Η κατασκευάστρια εταιρεία πρέπει να είναι πιστοποιημένη τουλάχιστον με το σύστημα διαχείρισης ποιότητας ISO 9001:2015 ή ισοδύναμο ή ανώτερο. Αντίγραφο του πιστοποιητικού σε ισχύ, συνοδευόμενο από επίσημη μετάφραση στα ελληνικά, εφόσον δεν είναι στα ελληνικά, να προσκομιστεί από τον υποψήφιο ανάδοχο με την κατάθεση του φακέλου της τεχνικής προσφοράς.	ΝΑΙ		

11.2.10	Επίσης το υλικό θα πρέπει να συνοδεύεται από Πιστοποιητικό Συμμόρφωσης (Certificate of Conformity) του κατασκευαστή το οποίο θα πρέπει να προσκομιστεί από τον ανάδοχο με την παράδοση του υλικού.	ΝΑΙ		
11.2.11	Προς διασφάλιση της ποιότητας και της επιχειρησιακής καταλληλότητας του συστήματος, απαιτείται αυτό να βρίσκεται σε χρήση από αντίστοιχη ειδική Υπηρεσία ημεδαπής ή αλλοδαπής. Προς τούτο απαιτείται η χορήγηση βεβαίωσης από τον κατασκευαστή η οποία θα πρέπει να προσκομιστεί από τον υποψήφιο ανάδοχο με την κατάθεση του φακέλου της τεχνικής προσφοράς.	ΝΑΙ		
11.2.12	Το κοντάρι και τα παρελκόμενα του να διαθέτουν κωδικό αριθμό NATO STOCK NUMBER (κωδικοποιημένα κατά το NATO NSN). Προς τούτο απαιτείται να προσκομιστεί βεβαίωση από τον υποψήφιο ανάδοχο, με την κατάθεση του φακέλου της τεχνικής προσφοράς.	ΝΑΙ		
11.2.13	Η απαίτηση είναι για δύο (02) τεμάχια - σετ.	ΝΑΙ		
ΕΙΔΟΣ 11.3	**ΧΕΙΡΟΚΙΝΗΤΟ ΚΟΝΤΑΡΙ ΝΗΟΨΙΩΝ ΜΕ ΤΑ ΠΑΡΕΛΚΟΜΕΝΑ ΤΟΥ:**			
11.3.1	Το τηλεσκοπικό κοντάρι να είναι στιβαρό, ισχυρό και κατάλληλο για χρήση τόσο σε χερσαίο όσο και σε θαλάσσιο περιβάλλον.	ΝΑΙ		
11.3.2	Να είναι κατασκευασμένο από σωλήνες ή τμήματα πτυσσόμενα χωνευτά μεταξύ τους, από συνθετικό υλικό – ανθρακονήματα, υψηλής αντοχής.	ΝΑΙ		
11.3.3	Να είναι ταχέως και εύκολα αναπτυσσόμενο κατακόρυφα, χειροκίνητα, μέχρι το μέγιστο μήκος του.	ΝΑΙ		
11.3.4	Στο τέλος του κάθε τμήματος να υπάρχει ένας σφιγκτήρας ταχείας δράσης με μοχλό για την ασφαλή σταθεροποίηση (μανδάλωση) των τμημάτων στη θέση τους.	ΝΑΙ		
11.3.5	Ο μοχλός να λειτουργεί στην ανοικτή θέση για την ανάπτυξη των τμημάτων του κονταριού και στην κλειστή θέση για να ασφαλίζει το επιθυμητό σταθερό μήκος.	ΝΑΙ		
11.3.6	Το ελάχιστο μήκος του σε σύμπτυξη να μην ξεπερνά τα 3,5 μέτρα ενώ το μέγιστο μήκος του σε	ΝΑΙ		

	πλήρη ανάπτυξη να είναι τουλάχιστο 15 μέτρα.			
11.3.7	Το βάρος του να μην ξεπερνά τα 7 κιλά.	ΝΑΙ		
11.3.8	Να δύναται να χρησιμοποιείται για την τοποθέτηση ενός γάντζου μαζί με μια συνδεδεμένη ανεμόσκαλα ή ένα σχοινί πάνω σε μια προεξοχή ή κιγκλίδωμα.	ΝΑΙ		
11.3.9	Να διαθέτει κατάλληλο γάντζο τουλάχιστον 9 ιντσών, κατασκευασμένου από τιτάνιο, που να διαθέτει δυνατότητα σύνδεσης ανεμόσκαλας μήκους τουλάχιστο 15 μέτρων και αντοχή τουλάχιστον 950 κιλά.	ΝΑΙ		
11.3.10	Ο γάντζος να προσαρμόζεται στο κοντάρι με κατάλληλη διάταξη – αντάπτορα έτσι ώστε να δύναται αφενός να παραμένει αγκιστρωμένος μέχρι την τοποθέτηση του στην επιθυμητή θέση, αφετέρου μετά την τοποθέτηση να επιτρέπει την αφαίρεση του κονταριού, και τέλος να επιτρέπει την εκ νέου τοποθέτηση του στο κοντάρι, προκειμένου να μετακινείται το άγκιστρο σε νέα θέση.	ΝΑΙ		
11.3.11	Η κατασκευάστρια εταιρεία πρέπει να είναι πιστοποιημένη τουλάχιστον με το σύστημα διαχείρισης ποιότητας ISO 9001:2015 ή ισοδύναμο ή ανώτερο. Αντίγραφο του πιστοποιητικού σε ισχύ, συνοδευόμενο από επίσημη μετάφραση στα ελληνικά, εφόσον δεν είναι στα ελληνικά, να προσκομιστεί από τον υποψήφιο ανάδοχο με την κατάθεση του φακέλου της τεχνικής προσφοράς.	ΝΑΙ		
11.3.12	Επίσης το υλικό θα πρέπει να συνοδεύεται από Πιστοποιητικό Συμμόρφωσης (Certificate of Conformity) του κατασκευαστή το οποίο θα πρέπει να προσκομιστεί από τον ανάδοχο με την παράδοση του υλικού.	ΝΑΙ		
11.3.13	Προς διασφάλιση της ποιότητας και της επιχειρησιακής καταλληλότητας του συστήματος, απαιτείται αυτό να βρίσκεται σε χρήση από αντίστοιχη ειδική Υπηρεσία ημεδαπής ή αλλοδαπής. Προς τούτο απαιτείται η χορήγηση βεβαίωσης από τον κατασκευαστή η οποία θα πρέπει να προσκομιστεί από τον υποψήφιο ανάδοχο με την κατάθεση του φακέλου της τεχνικής προσφοράς.	ΝΑΙ		
11.3.14	Το κοντάρι και τα παρελκόμενα του να διαθέτουν κωδικό αριθμό NATO STOCK NUMBER (κωδικοποιημένα κατά το NATO NSN). Προς τούτο απαιτείται να προσκομιστεί βεβαίωση από τον υποψήφιο ανάδοχο με την κατάθεση του φακέλου της τεχνικής προσφοράς.	ΝΑΙ		
11.3.15	Η απαίτηση είναι για δύο (02) τεμάχια - σετ.	ΝΑΙ		

ΕΙΔΟΣ 11.4	ΕΙΔΙΚΗ ΦΟΡΗΤΗ ΣΚΑΛΑ ΕΚΤΟΞΕΥΤΗΡΑ ΝΗΟΨΙΑΣ:			
11.4.1	Πρόκειται για ειδικού τύπου ανεμόσκαλα νηοψιών μαζί με την θήκη της, η οποία πρέπει να είναι συμβατή για χρήση με τον εκτοξευτήρα της εταιρείας HENRIKSEN τύπου REBS τον οποίο ήδη διαθέτει η Υπηρεσία μας (ενδεικτικά αναφέρεται ο κωδικός προϊόντος στην εν λόγω εταιρεία είναι BE002477) .	ΝΑΙ		
11.4.2	Η ανεμόσκαλα να είναι κατασκευασμένη από σχοινί υψηλής αντοχής και σκαλιά αλουμινίου, να έχει μικρό μέγεθος και να είναι ελαφριά.	ΝΑΙ		
11.4.3	Να μπορεί να χρησιμοποιείται από τον εκτοξευτή συνδεμένη σε εκτινασσόμενο πολυάγκιστρο, ή εναλλακτικά με κοντάρια τύπου REBS συνδεμένη σε άγκιστρο.	ΝΑΙ		
11.4.4	Να έχει μήκος τουλάχιστο 25 μέτρα, το σχοινί να έχει αντοχή τουλάχιστον 880 κιλά ενώ τα σκαλιά αλουμινίου να έχουν αντοχή τουλάχιστον 320 κιλά και πλάτος τουλάχιστον 130 mm.	ΝΑΙ		
11.4.5	Η κατασκευάστρια εταιρεία πρέπει να είναι πιστοποιημένη τουλάχιστον με το σύστημα διαχείρισης ποιότητας ISO 9001:2015 ή ισοδύναμο ή ανώτερο. Αντίγραφο του πιστοποιητικού σε ισχύ, συνοδευόμενο από επίσημη μετάφραση στα ελληνικά, εφόσον δεν είναι στα ελληνικά, να προσκομιστεί από τον υποψήφιο ανάδοχο με την κατάθεση του φακέλου της τεχνικής προσφοράς.	ΝΑΙ		
11.4.6	Επίσης το υλικό θα πρέπει να συνοδεύεται από Πιστοποιητικό Συμμόρφωσης (Certificate of Conformity) του κατασκευαστή το οποίο θα πρέπει να προσκομιστεί από τον ανάδοχο με την παράδοση του υλικού.	ΝΑΙ		
11.4.7	Προς διασφάλιση της ποιότητας και της επιχειρησιακής καταλληλότητας του υλικού, απαιτείται αυτό να βρίσκεται σε χρήση από αντίστοιχη ειδική Υπηρεσία ημεδαπής ή αλλοδαπής. Προς τούτο απαιτείται η χορήγηση βεβαίωσης από τον κατασκευαστή η οποία θα πρέπει να προσκομιστεί από τον υποψήφιο ανάδοχο με την κατάθεση του φακέλου της τεχνικής προσφοράς.	ΝΑΙ		
11.4.8	Το υλικό να διαθέτει κωδικό αριθμό NATO STOCK NUMBER (κωδικοποιημένο κατά το NATO NSN). Προς τούτο απαιτείται να προσκομιστεί βεβαίωση από τον υποψήφιο ανάδοχο με την κατάθεση του φακέλου της τεχνικής προσφοράς.	ΝΑΙ		
11.4.9	Η απαίτηση είναι για δύο (02) τεμάχια.	ΝΑΙ		

ΕΙΔΟΣ 12. ΕΞΟΠΛΙΣΜΟΣ ΤΑΚΤΙΚΩΝ ΕΠΙΧΕΙΡΗΣΕΩΝ:

ΕΠΙΜΕΡΟΥΣ ΠΙΝΑΚΑΣ ΥΛΙΚΩΝ:

Οι συμμετέχοντες να καταθέσουν προσφορές για το σύνολο των ειδών του παρακάτω πίνακα.

Α/Α	ΠΕΡΙΓΡΑΦΗ ΥΠΟ ΠΡΟΜΗΘΕΙΑ ΕΙΔΩΝ	ΠΟΣΟΤΗΤΑ	ΜΟΝΑΔΑ ΜΕΤΡΗΣΗΣ
1	ΚΑΛΥΜΜΑΤΑ ΕΠΙΧΕΙΡΗΣΙΑΚΩΝ ΚΡΑΝΩΝ ΚΕΦΑΛΗΣ	50	ΤΕΜ
2	ΘΗΚΕΣ ΜΠΑΤΑΡΙΩΝ ΚΡΑΝΩΝ ΚΕΦΑΛΗΣ	50	ΤΕΜ
3	ΣΩΣΙΒΙΟ ΕΞΟΔΟΥ ΑΚΤΗΣ	20	ΤΕΜ
4	ΖΩΝΗ ΜΑΧΗΣ	50	ΤΕΜ
5	ΠΟΛΥΕΡΓΑΛΕΙΟ	50	ΤΕΜ
6	ΦΟΡΕΙΟ ΜΑΧΗΣ	4	ΤΕΜ

ΤΕΧΝΙΚΗ ΠΕΡΙΓΡΑΦΗ ΤΩΝ ΥΠΟ ΠΡΟΜΗΘΕΙΑ ΕΙΔΩΝ ΤΟΥ ΠΙΝΑΚΑ:

Α/Α	ΠΕΡΙΓΡΑΦΗ	ΑΠΑΙΤΗΣΗ	ΑΠΑΝΤΗΣΗ ΠΡΟΜΗΘΕΥΤΗ	ΠΑΡΑΠΟΜΠΗ ΠΡΟΜΗΘΕΥΤΗ
ΕΙΔΟΣ 12.1	**ΚΑΛΥΜΜΑΤΑ ΕΠΙΧΕΙΡΗΣΙΑΚΩΝ ΚΡΑΝΩΝ ΚΕΦΑΛΗΣ:**			
12.1.1	Πρόκειται για κάλυμμα αντιβαλλιστικού κράνους το οποίο πρέπει να μπορεί να τοποθετηθεί σε κράνη Ops Core FAST XP High Cut Helmet που διαθέτει ήδη η Υπηρεσία μας.	ΝΑΙ		
12.1.2	Να φέρει άνοιγμα εμπρός για τη βάση προσθήκης διόπτρας νυχτερινής όρασης και συγκεκριμένα την διόπτρα Night Vision Goggles – PVS 15 που διαθέτει ήδη η Υπηρεσία μας.	ΝΑΙ		
12.1.3	Να φέρει ανοίγματα στο πλάι ώστε να μην εμποδίζει τις πλαϊνές ράγες τύπου Picattiny.	ΝΑΙ		
12.1.4	Να μειώνει τον θόρυβο στην περίπτωση πρόσκρουσης του κράνους.	ΝΑΙ		
12.1.5	Να έχει βρόχο για προσάρτηση των δυνατοτήτων IFF.	ΝΑΙ		
12.1.6	Το χρώμα του να είναι τύπου Multicam ερήμου ή ισοδύναμο.	ΝΑΙ		
12.1.7	Να φέρει ταινία τύπου Velcro στην κορυφή, στον άξονα αυτι με αυτί και επίσης να φέρει ταινία τύπου Velcro στο πίσω μέρος για προσθήκη εξοπλισμού.	ΝΑΙ		
12.1.8	Η οριστικοποίηση των μεγεθών του υπό προμήθεια είδους θα γνωστοποιηθεί στον ανάδοχο με την υπογραφή της σύμβασης.	ΝΑΙ		
12.1.9	Η απαίτηση είναι για πενήντα (50) τεμάχια.	ΝΑΙ		
ΕΙΔΟΣ 12.2	**ΘΗΚΕΣ ΜΠΑΤΑΡΙΩΝ ΚΡΑΝΩΝ ΚΕΦΑΛΗΣ.**			

12.2.1	Πρόκειται για σύστημα αποθήκευσης (θήκες) και συγκράτησης εξαρτημάτων κράνους απομακρυσμένης μπαταρίας.	ΝΑΙ		
12.2.2	Να είναι ένα πλήρες σύστημα αποθήκευσης για προσαρμογή του στο κράνος Ops Core FAST XP High Cut Helmet που διαθέτει ήδη η Υπηρεσία μας.	ΝΑΙ		
12.2.3	Να παρέχει χρήσιμη αποθήκευση και διατήρηση των απαραίτητων εργαλείων αποστολής και να συνδέεται με οποιοδήποτε βαλλιστικό κράνος με Velcro.	ΝΑΙ		
12.2.4	Να είναι σχεδιασμένο για χειριστές που χρησιμοποιούν σύστημα NVG με απομακρυσμένη μπαταρία.	ΝΑΙ		
12.2.5	Να φέρει μια κεντρικά σχεδιασμένη λωρίδα με Velcro που να δέχεται την προσάρτηση όλων των σημερινών συσκευών στροβοσκοπικής σήμανσης που εκπέμπονται και να επιτρέπει την ακριβή τοποθέτηση της συσκευής στο πίσω ή επάνω μέρος του κράνους.	ΝΑΙ		
12.2.6	Να παρέχει επίσης αρκετό χώρο για την τοποθέτηση συσκευής αισθητήρα έκρηξης.	ΝΑΙ		
12.2.7	Να φέρει θύλακα κλειδώματος καλωδίου και μεγάλες θηλιές για την κατακράτηση καλωδίων επικοινωνίας.	ΝΑΙ		
12.2.8	Η θήκη των μπαταριών να έχει ελάχιστες διαστάσεις 88mm (H) x 114mm (W) χ 25mm (D).	ΝΑΙ		
12.2.9	Εκατέρωθεν του κύριου διαμερίσματος, να φέρει 2 ελαστικούς βρόχους για επιπλέον αποθήκευση μπαταριών ή φακών κλπ.	ΝΑΙ		
12.2.10	Το χρώμα του να είναι τύπου Multicam ερήμου ή ισοδύναμο.	ΝΑΙ		
12.2.11	Η κατασκευή να είναι από υλικό τύπου 1000D Cordura Nylon ή ισοδύναμου υλικού.	ΝΑΙ		
12.2.12	Το βάρος του να μην ξεπερνά τα 63gr.	ΝΑΙ		
12.2.13	Η απαίτηση είναι για πενήντα (50) τεμάχια.	ΝΑΙ		
ΕΙΔΟΣ 12.3	**ΣΩΣΙΒΙΟ ΕΞΟΔΟΥ ΑΚΤΗΣ:**			

12.3.1	Πρόκειται για ειδικό σωσίβιο που είναι προορισμένο να χρησιμοποιείται από ομάδες υποβρυχίων αποστολών και προορίζεται να χρησιμοποιηθεί ως εξοπλισμός επείγουσας ανάγκης, παρέχοντας άνωση όταν απαιτηθεί.	ΝΑΙ		
12.3.2	Να παρέχει ελάχιστη άνωση 8,5 κιλά όταν διογκώνεται.	ΝΑΙ		
12.3.3	Να παρέχεται με μαγνητική βαλβίδα φουσκώματος και να συνοδεύεται έκαστο με τουλάχιστο δύο (2) φιαλίδια φουσκώματος CO2.	ΝΑΙ		
12.3.4	Το χρώμα του να είναι γκρι.	ΝΑΙ		
12.3.5	Η απαίτηση είναι για είκοσι (20) τεμάχια.	ΝΑΙ		
ΕΙΔΟΣ 12.4	**ΖΩΝΗ ΜΑΧΗΣ:**			
12.4.1	Πρόκειται για ζώνη μέσης ανδρών ομάδων τακτικών επιχειρήσεων που χρησιμοποιείται ως φορέας πυροβόλων όπλων και πλήθους τακτικών θηκών και αξεσουάρ.	ΝΑΙ		
12.4.2	Να είναι κατασκευασμένη και ειδικά ανεπτυγμένη για αντιτρομοκρατικές ομάδες ειδικών τακτικών επιχειρήσεων. Προς τούτο απαιτείται η χορήγηση βεβαίωσης από τον κατασκευαστή η οποία θα πρέπει να προσκομιστεί από τον υποψήφιο ανάδοχο με την κατάθεση του φακέλου της τεχνικής προσφοράς.	ΝΑΙ		
12.4.3	Να είναι κατασκευασμένη από συνθετικό υλικό που να την καθιστά ανθεκτική και ταυτόχρονα ελαφριά και άνετη.	ΝΑΙ		
12.4.4	Να φέρει τακτικό σύστημα δύο επιπέδων που να προσαρμόζεται σε ένα ευρύ φάσμα θηκών και αξεσουάρ.	ΝΑΙ		

12.4.5	Τα δύο στρώματα να συνδυάζουν μία άνετη εσωτερική ζώνη τουλάχιστο 2 ιντσών με γάντζους και βρόχο με μία τακτική εξωτερική ζώνη η οποία να φέρει τουλάχιστο 2 σειρές ράβδων τύπου PALS 1/2 ίντσας που να επιτρέπουν στον σκοπευτή να προσθέσει μια συλλογή εξαρτημάτων τύπου MOLLE.	ΝΑΙ		
12.4.6	Η ζώνη να διαθέτει ανθεκτική πόρπη ταχείας ασφάλισης – απασφάλισης τουλάχιστο 2 ιντσών, με ένα προσαρτημένο "D-Ring", το οποίο εξασφαλίζει μεγαλύτερο χώρο για προσαρμογή εξαρτημάτων τύπου MOLLE.	ΝΑΙ		
12.4.7	Η συνολική αντοχή φόρτισης της ζώνης να είναι τουλάχιστο 2200 κιλά.	ΝΑΙ		
12.4.8	Το χρώμα της να είναι τύπου Multicam ερήμου ή ισοδύναμο.	ΝΑΙ		
12.4.9	Τα ακριβή μεγέθη των ζωνών θα γνωστοποιηθούν στον ανάδοχο κατά την υπογραφή της σύμβασης.	ΝΑΙ		
12.4.10	Η απαίτηση είναι για πενήντα (50) τεμάχια.	ΝΑΙ		
ΕΙΔΟΣ 12.5	**ΠΟΛΥΕΡΓΑΛΕΙΟ:**			
12.5.1	Πρόκειται για πολυεργαλείο – κόφτη, το οποίο να είναι κατασκευασμένο από κορυφαίας ποιότητας υλικά και η χρήση του να προορίζεται για τακτικές επιχειρήσεις ειδικών μονάδων.	ΝΑΙ		
12.5.2	Να φέρει κατάλληλο μηχανισμό κίνησης των λαβών που το αποτέλεσμα να είναι ένα πλεονέκτημα μόχλευσης περίπου διπλάσιο από την ισχύ ενός συμβατικού πολυεργαλείου, το οποίο κάνει κάθε κόψιμο πιο ομαλό και ευκολότερο.	ΝΑΙ		
12.5.3	Το μήκος του κλειστό να μην ξεπερνά τα 12 εκατοστά και το συνολικό του μήκος να μην ξεπερνά τα 19 εκατοστά.	ΝΑΙ		

12.5.4	Το βάρος του να μην ξεπερνάει τα 300 γραμμάρια.	ΝΑΙ		
12.5.5	Το χρώμα του να είναι μαύρο.	ΝΑΙ		
12.5.6	Το υλικό κατασκευής του να είναι από ανοξείδωτο χάλυβα τύπου 420 ή αντίστοιχου ή ανώτερου τύπου.	ΝΑΙ		
12.5.7	Να φέρει κατ᾽ελάχιστο δέκα οκτώ (18) εργαλεία ενσωματωμένα τα οποία να είναι:	ΝΑΙ		
12.5.7.1	Οδοντωτή λεπίδα	ΝΑΙ		
12.5.7.2	Κόφτης σε σχήμα και τύπου V (κοπή ζώνης ασφαλείας, ιμάντων, διχτυών, ηλεκτρική καλωδίωση, και πολλά άλλα)	ΝΑΙ		
12.5.7.3	Κατσαβίδι μεσαίου μεγέθους	ΝΑΙ		
12.5.7.4	Οδηγός - λάμα	ΝΑΙ		
12.5.7.5	Σουβλί	ΝΑΙ		
12.5.7.6	Κατσαβίδι σταυρωτό	ΝΑΙ		
12.5.7.7	Κατσαβίδι μικρού μεγέθους	ΝΑΙ		
12.5.7.8	Κατσαβίδι μεγάλου μεγέθους	ΝΑΙ		
12.5.7.9	Λεπίδα 3 όψεων	ΝΑΙ		
12.5.7.10	Πριόνι ξύλου	ΝΑΙ		

12.5.7.11	Κόφτη καλωδίων	ΝΑΙ		
12.5.7.12	Κόφτη συρμάτων	ΝΑΙ		
12.5.7.13	Πένσα	ΝΑΙ		
12.5.7.14	Χάρακα	ΝΑΙ		
12.5.7.15	Λαβές – σιαγώνες συγκράτησης	ΝΑΙ		
12.5.7.16	Αποφλοιωτή καλωδίων	ΝΑΙ		
12.5.7.17	Ανοιχτήρι μπουκαλιών	ΝΑΙ		
12.5.7.18	Ανοιχτήρι κονσερβών.	ΝΑΙ		
12.5.8	Η απαίτηση είναι για πενήντα (50) τεμάχια.	ΝΑΙ		
ΕΙΔΟΣ 12.6	**ΦΟΡΕΙΟ ΜΑΧΗΣ:**			
12.6.1	Πρόκειται για ένα βασικό σύστημα διάσωσης ατόμου που βασίζεται σε ένα φορείο το οποίο με τα παρελκόμενα του δημιουργεί ένα ειδικό σύστημα φορείου που προσφέρει εξαιρετική προστασία και ασφάλεια των ασθενών και τραυματιών στην συσκευασία τους και την μεταφορά τους σε περιορισμένο χώρο, υψηλή γωνία ή τεχνική διάσωση και παραδοσιακές χερσαίες εφαρμογές.	ΝΑΙ		
12.6.2	Να είναι κατάλληλα εξοπλισμένο για οριζόντια ανύψωση με ελικόπτερο ή κατακόρυφη ανύψωση σε σπηλιές ή βιομηχανικούς χώρους.	ΝΑΙ		

12.6.3	Όταν ο ασθενής συσκευάζεται, το φορείο να γίνεται άκαμπτο.	ΝΑΙ		
12.6.4	Το υλικό κατασκευής του να είναι από ανθεκτικό πλαστικό.	ΝΑΙ		
12.6.5	Το φορείο να έχει την δυνατότητα να τυλίγεται για αποθήκευση.	ΝΑΙ		
12.6.6	Το βάρος του να μην ξεπερνά τα 9 κιλά.	ΝΑΙ		
12.6.7	**Το σύστημα να περιλαμβάνει:**	ΝΑΙ		
12.6.7.1	Φορείο ατομικό, χρώματος πράσινου, που περιμετρικά στο σώμα του να φέρει κυκλικές υποδοχές για συνδυασμό περιδέσεων με ιμάντες. Να φέρει τουλάχιστο 6 ανθεκτικούς ιμάντες περίδεσης με ανθεκτικές μεταλλικές πόρπες υψηλής αντοχής και ταχείας ασφάλισης - απασφάλισης. Να φέρει τουλάχιστο 4 πλαϊνά χερούλια μεταφοράς από ιμάντα. Να φέρει στο επάνω μέρος ιμάντα μεταφοράς.	ΝΑΙ		
12.6.7.2	Σακίδιο ανθεκτικό τύπου ‘’λουκάνικο’’ κατασκευασμένο από υλικό τύπου cordura ή ισοδύναμου ή ανώτερου. Να περιλαμβάνει ιμάντες ώμου και θήκες για την αποθήκευση των αξεσουάρ.	ΝΑΙ		
12.6.7.3	Ένα ζεύγος ιμάντων αντοχής ανέλκυσης τουλάχιστο 4000 κιλών που να παρέχουν τη δυνατότητα ανύψωσης του φορείου με ελικοπτέρου ή άλλο σύστημα μεταφοράς σε οριζόντια θέση.	ΝΑΙ		
12.6.7.4	Έναν ιμάντα μήκους τουλάχιστο 1,80 μέτρων, με χάλκινα άγκιστρα ώστε στη μία πλευρά να συνδέεται με το φορείο και στην άλλη με το σακίδιο, δημιουργώντας έτσι συνθήκες ρυμούλκησης. Επίσης μπορεί να χρησιμοποιηθεί σε διάφορες διαμορφώσεις για τη ρυμούλκηση του φορείου από ένα ή περισσότερα άτομα.	ΝΑΙ		

12.6.7.5	Εκτός από τις τέσσερις λαβές που θα φέρει μόνιμα το φορείο, να παρέχονται τέσσερις επιπλέον αφαιρούμενες λαβές, οι οποίες επιτρέπουν στο φορείο να μεταφέρεται μέχρι και από 8 διασώστες.	ΝΑΙ		
12.6.7.6	Έναν κρίκο τύπου ‘’ D - KARABINER’’ κατασκευασμένο από χάλυβα υψηλής αντοχής, για χρήση στις περιπτώσεις όπου είναι επιθυμητή η υψηλή αντοχή ανέλκυσης ή ρυμούλκησης του φορείου. Το βάρος του να μην ξεπερνά τα 187 γραμμάρια. Η αντοχή του σε φόρτιση βάρους να είναι τουλάχιστο 4500 κιλά.	ΝΑΙ		
12.6.7.7	Σχοινί διάσωσης για ανύψωση στην κατακόρυφη θέση, μήκους τουλάχιστο 9 μέτρων και πάχους τουλάχιστο 9,5 χιλιοστών. Το περίβλημα και ο πυρήνας του να είναι κατασκευασμένα από νάυλον με ελάχιστη δύναμη θραύσης 2700 κιλών.	ΝΑΙ		
12.6.8	Η απαίτηση είναι για τέσσερα (04) τεμάχια - σετ.	ΝΑΙ		

ΕΙΔΟΣ 13. ΕΞΟΠΛΙΣΜΟΣ ΚΑΤΑΔΥΣΕΩΝ:

ΕΠΙΜΕΡΟΥΣ ΠΙΝΑΚΑΣ ΥΛΙΚΩΝ:

Οι συμμετέχοντες να καταθέσουν προσφορές για το σύνολο των ειδών του παρακάτω πίνακα.

Α/Α	ΠΕΡΙΓΡΑΦΗ ΥΠΟ ΠΡΟΜΗΘΕΙΑ ΕΙΔΩΝ	ΠΟΣΟΤΗΤΑ	ΜΟΝΑΔΑ ΜΕΤΡΗΣΗΣ
1	ΜΑΣΚΑ ΚΑΤΑΔΥΣΗΣ	100	ΤΕΜ
2	ΑΝΑΠΝΕΥΣΤΗΡΑΣ ΚΟΛΥΜΒΗΣΗΣ	100	ΤΕΜ
3	ΖΩΝΗ ΒΑΡΩΝ	100	ΤΕΜ
4	ΒΑΡΗ ΚΑΤΑΔΥΤΙΚΑ	750	ΤΕΜ. ΤΩΝ 2 ΚΙΛΩΝ
5	ΓΑΝΤΙΑ ΚΑΤΑΔΥΤΙΚΑ	100	ΖΕΥΓΗ
6	ΜΠΟΤΑΚΙΑ ΚΑΤΑΔΥΤΙΚΑ	100	ΖΕΥΓΗ
7	ΠΕΔΙΛΑ ΚΑΤΑΔΥΤΙΚΑ	100	ΖΕΥΓΗ
8	ΨΑΛΙΔΙ	100	ΤΕΜ

ΤΕΧΝΙΚΗ ΠΕΡΙΓΡΑΦΗ ΤΩΝ ΥΠΟ ΠΡΟΜΗΘΕΙΑ ΕΙΔΩΝ ΤΟΥ ΠΙΝΑΚΑ:

Α/Α	ΠΕΡΙΓΡΑΦΗ	ΑΠΑΙΤΗΣΗ	ΑΠΑΝΤΗΣΗ ΠΡΟΜΗΘΕΥΤΗ	ΠΑΡΑΠΟΜΠΗ ΠΡΟΜΗΘΕΥΤΗ
ΕΙΔΟΣ 13.1	**ΜΑΣΚΑ ΚΑΤΑΔΥΣΗΣ:**			
13.1.1	Πρόκειται για επαγγελματική μάσκα κατάδυσης η οποία να έχει κύριο σώμα μονοκόμματο (μονομπλοκ κατασκευή), χωρίς επιπλέον πλαίσιο.	ΝΑΙ		
13.1.2	Να έχει μεγάλο και μονό φακό ο οποίος θα προσφέρει το μεγαλύτερο δυνατό οπτικό πεδίο (μονοπτική μάσκα).	ΝΑΙ		
13.1.3	Να έχει μεγάλο πλαίσιο σιλικόνης ώστε να δημιουργείται στεγανή σφράγιση σε μεγαλύτερα πρόσωπα. Το μέρος της σιλικόνης να είναι εύκαμπτο ώστε να μπορεί να αναδιπλώσει για εξοικονόμιση χώρου όταν απαιτηθεί.	ΝΑΙ		
13.1.4	Η ζώνη κεφαλής να είναι πλατία για άνετη εφαρμογή στο πίσω μέρος του κεφαλιού.	ΝΑΙ		
13.1.5	Το σύστημα σύσφιξης να φέρει πλαστικές πόρπες που να συνδέονται με εύκαμπτους συνδέσμους στο κύριο σώμα ώστε να είναι εύκολο στη χρήση, να επιτρέπει γρήγορες ρυθμίσεις, να βελτιστοποιεί τη γωνία του ιμάντα κατά την κλήση σε εφαρμογή και να επιτρέπει την αναδίπλωση για μεταφορά και αποθήκευση.	ΝΑΙ		
13.1.6	Η μάσκα κατάδυσης να είναι χρώματος μαύρου.	ΝΑΙ		
13.1.7	Η απαίτηση είναι για εκατό (100) τεμάχια.	ΝΑΙ		
ΕΙΔΟΣ 13.2	**ΑΝΑΠΝΕΥΣΤΗΡΑΣ ΚΟΛΥΜΒΗΣΗΣ:**			
13.2.1	Πρόκειται για επαγγελματικό αναπνευστήρα που να φέρει αντιαλλεργικο επιστόμιο σιλικόνης.	ΝΑΙ		

13.2.2	Ο σωλήνας του να είναι κατασκευασμένος από εύκαμπτο πλαστικό υλικό με υψηλή αντοχή στη φθορά. Ο αναπνευστήρας να είναι τόσο άκαμπτος όσο απαιτείται ώστε να μην δονείται κατά την κολύμβηση ή την ανάδυση. Επίσης θα πρέπει να μην διογκώνεται στο νερό και να μην κιτρινίζει υπό τη δράση του υπεριώδους φωτός.	ΝΑΙ		
13.2.3	Η εσωτερική διάμετρος του σωλήνα να είναι 20 χιλιοστά, μια συγκεκριμένη διάσταση που βελτιστοποιεί τον ρυθμό ροής του αέρα.	ΝΑΙ		
13.2.4	Το επιστόμιο του να είναι από σιλικόνη.	ΝΑΙ		
13.2.5	Ο σωλήνας να είναι σχεδιασμένος έτσι ώστε να ακολουθεί το σχήμα του προσώπου και να μην εμποδίζει την ορατότητα του δύτη.	ΝΑΙ		
13.2.6	Ο αναπνευστήρας να έχει υψηλή ελαστικότητα ώστε να επιτρέπει στο δύτη να τον διπλώσει όταν δεν του είναι απαραίτητος, αλλά και να επανέλθει στην αρχική του μορφή όταν τον χρειαστεί.	ΝΑΙ		
13.2.7	Ο αναπνευστήρας να είναι χρώματος μαύρου.	ΝΑΙ		
13.2.8	Να φέρει αποσπώμενο πλαστικό κλίπ σύνδεσης με καταδυτική μάσκα**.**	ΝΑΙ		
13.2.9	Η απαίτηση είναι για εκατό (100) τεμάχια.	ΝΑΙ		
ΕΙΔΟΣ 13.3	**ΖΩΝΗ ΒΑΡΩΝ:**			
13.3.1	Πρόκειται για επαγγελματική ζώνη για καταδυτική χρήση.	ΝΑΙ		
13.3.2	Να είναι κατασκευασμένη από νάυλον υψηλής αντοχής για καταδυτική χρήση και αντοχή στο θαλασσινό νερό.	ΝΑΙ		
13.3.3	Το πλάτος της να είναι 5cm.	ΝΑΙ		
13.3.4	Να φέρει ανοξείδωτη πόρπη ταχείας απελευθέρωσης.	ΝΑΙ		
13.3.5	Το χρώμα της να είναι μαύρο.	ΝΑΙ		
13.3.6	Η απαίτηση είναι για εκατό (100) τεμάχια.	ΝΑΙ		

ΕΙΔΟΣ 13.4	**ΒΑΡΗ ΚΑΤΑΔΥΤΙΚΑ:**			
13.4.1	Πρόκειται για βαράκια κατάδυσης που προσαρμόζονται στην ζώνη βαρών μέσης.	ΝΑΙ		
13.4.2	Το βάρος εκάστου τεμαχίου να είναι 2 κιλά.	ΝΑΙ		
13.4.3	Το κάθε τεμάχιο να φέρει πλαστική επικάλυψη PVC.	ΝΑΙ		
13.4.4	Να είναι μαύρου χρώματος.	ΝΑΙ		
13.4.5	Να είναι κατάλληλο για ζώνη πλάτους 5cm.	ΝΑΙ		
13.4.6	Η απαίτηση είναι για επτακόσια πενήντα (750) τεμάχια των δύο (02) κιλών έκαστο.	ΝΑΙ		
ΕΙΔΟΣ 13.5	**ΓΑΝΤΙΑ ΚΑΤΑΔΥΤΙΚΑ:**			
13.5.1	Πρόκειται για επαγγελματικά γάντια καταδυτικής χρήσης, υγρού τύπου.	ΝΑΙ		
13.5.2	Να είναι κατασκευασμένα με γνώμονα την άνεση και την χρηστικότητα.	ΝΑΙ		
13.5.3	Οι ραφές να είναι κατασκευασμένες από ανθεκτικό νήμα και να είναι επικαλυμμένες με υγρό καουτσούκ ώστε να εμποδίζεται η μεταφορά νερού και το σπάσιμο του νήματος και γενικά οι ραφές να είναι εξαιρετικά ανθεκτικές στην σκληρή χρήση και την τριβή.	ΝΑΙ		
13.5.4	Να έχει αναγλυφοποιημένη λαβή (παλάμη και δάκτυλα) ώστε να μην γλιστράει και να επιτρέπει σταθερό κράτημα μαχαιριού και γενικά εργαλείων.	ΝΑΙ		
13.5.5	Το βασικό υλικό κατασκευής να είναι το Νεοπρένιο (NEOPRENE) μεγάλης ελαστικότητας ή ισοδύναμο.	ΝΑΙ		
13.5.6	Το πάχος τους να είναι 3 χιλιοστά.	ΝΑΙ		
13.5.7	Το χρώμα τους να είναι μαύρο.	ΝΑΙ		

13.5.8	Η οριστικοποίηση των μεγεθών του υπό προμήθεια είδους θα γνωστοποιηθεί στον ανάδοχο με την υπογραφή της σύμβασης (σύμφωνα με το είδος και το μεγεθολόγιο του υλικού που κατακυρώθηκε).	ΝΑΙ		
13.5.9	Στην περιοχή του καρπού να ΜΗΝ φέρουν άνοιγμα – κλείσιμο με σύστημα τύπου Velcro (σκρατς) ή φερμουάρ. Η κατασκευή τους να είναι μονομπλόκ.	ΝΑΙ		
13.5.10	Η κατασκευάστρια εταιρεία πρέπει να είναι πιστοποιημένη τουλάχιστον με το σύστημα διαχείρισης ποιότητας ISO 9001:2015 ή ισοδύναμο ή ανώτερο. Αντίγραφο του πιστοποιητικού σε ισχύ, συνοδευόμενο από επίσημη μετάφραση στα ελληνικά, εφόσον δεν είναι στα ελληνικά, να προσκομιστεί από τον υποψήφιο ανάδοχο με την κατάθεση του φακέλου της τεχνικής προσφοράς.	ΝΑΙ		
13.5.11	Το υλικό θα πρέπει να συνοδεύεται από Πιστοποιητικό Συμμόρφωσης (Certificate of Conformity) του κατασκευαστή, το οποίο θα πρέπει να προσκομιστεί από τον υποψήφιο ανάδοχο με τον φάκελο της τεχνικής προσφοράς.	ΝΑΙ		
13.5.12	Η απαίτηση είναι για εκατό (100) ζεύγη.	ΝΑΙ		
ΕΙΔΟΣ 13.6	**ΜΠΟΤΑΚΙΑ ΚΑΤΑΔΥΤΙΚΑ:**			
13.6.1	Πρόκειται για επαγγελματικά , καταδυτικά μποτάκια σκληρής σόλας, κατάλληλα και για πέδιλα ανοικτού τύπου.	ΝΑΙ		
13.6.2	Να φέρουν σκληρή, ανθεκτική και αντιολισθητική σόλα, κατασκευασμένη από καουτσούκ, ώστε να προστατεύονται τα πόδια από αιχμηρά βράχια και τραχιές επιφάνειες.	ΝΑΙ		
13.6.3	Το κύριο υλικό κατασκευής τους να είναι το Νεοπρένιο (NEOPRENE) ή ισοδύναμου ή ανώτερου τύπου. Το υλικό κατασκευής να είναι διπλής όψης και επιπρόσθετα, εσωτερικά, να φέρεται επένδυση με ιδιότητα αποστράγγισης του νερού και αυξημένης θερμομόνωσης.	ΝΑΙ		
13.6.4	Να φέρουν πρόσθετη ενίσχυση στα σημεία επαφής με το πέδιλο και κυρίως στα τακούνια και τα δάχτυλα των ποδιών για μεγαλύτερη προστασία από τη φθορά.	ΝΑΙ		
13.6.5	Το πάχος τους να είναι 6,5 χιλιοστά.	ΝΑΙ		

13.6.6	Στην εσωτερική τους πλευρά να φέρουν υψηλής ποιότητας φερμουάρ και ανθεκτικό στο θαλασσινό νερό, για εύκολη είσοδο-έξοδο του ποδιού και εσωτερική φάσα από υλικό τύπου Νεοπρένιο (NEOPRENE) ή ισοδύναμο, μέσα από το φερμουάρ, ενσωματωμένο με το υπόλοιπο σώμα του υποδήματος (μονοκόμματη κατασκευή για στεγανότητα).	ΝΑΙ		
13.6.7	Η πτέρνα να φέρει κατάλληλη προεξογκωμένη πρόσθετη εγκοπή για να κρατάει το λουρί του πέδιλου ή να βοηθάει στην εύκολη και άνετη τοποθέτηση, ακόμα και με γάντια.	ΝΑΙ		
13.6.8	Στο άνω τελείωμα του φερμουάρ (όταν είναι κλειστό) και εξωτερικά αυτού, να φέρεται επιπρόσθετο προστατευτικό καπάκι που να ασφαλίζει με σύστημα βέλκρο (velcro), ώστε να προστατεύεται το φερμουάρ από ακούσιο άνοιγμα και να αποφεύγεται το άνοιγμα από αγκίστρωση του σε κάποιο εμπόδιο.	ΝΑΙ		
13.6.9	Το χρώμα τους να είναι μαύρο.	ΝΑΙ		
13.6.10	Το υλικό θα πρέπει να συνοδεύεται από Πιστοποιητικό Συμμόρφωσης (Certificate of Conformity) του κατασκευαστή, το οποίο θα πρέπει να προσκομιστεί από τον υποψήφιο ανάδοχο με τον φάκελο της τεχνικής προσφοράς.	ΝΑΙ		
13.6.11	Η οριστικοποίηση των μεγεθών του υπό προμήθεια είδους θα γνωστοποιηθεί στον ανάδοχο με την υπογραφή της σύμβασης (σύμφωνα με το είδος και το μεγεθολόγιο του υλικού που κατακυρώθηκε).	ΝΑΙ	κατα	
13.6.12	Η απαίτηση είναι για εκατό (100) ζεύγη.	ΝΑΙ		
ΕΙΔΟΣ 13.7	**ΠΕΔΙΛΑ ΚΑΤΑΔΥΤΙΚΑ:**			
13.7.1	Πρόκειται για επαγγελματικά καταδυτικά πέδιλα, ανοικτού τύπου για αυτόνομη κατάδυση.	ΝΑΙ		
13.7.2	Να είναι κατασκευασμένα από υψηλής ποιότητας και αντοχής υλικό από καουτσούκ.	ΝΑΙ		
13.7.3	Να φέρουν ελατήριο για την τοποθέτηση και συγκράτηση τους στο πόδι και μαύρο πλαστικό με κατάλληλη λαβή γύρω από το ελατήριο στην περιοχή της φτέρνας για την εύκολη τοποθέτηση του στο πόδι ακόμα και με χοντρά γάντια.	ΝΑΙ		
13.7.4	Η κατασκευή του να φέρει κατάλληλη διάταξη ώστε να δημιουργούνται τουλάχιστο τρεις (03) θέσεις τοποθέτησης του ελατηρίου για αύξηση και μείωση του μεγέθους και να είναι ασφαλισμένο	ΝΑΙ		

	με inox βίδες στο σώμα του πέδιλου, ώστε να δίνεται η δυνατότητα συντήρησης και αντικατάστασης του ελατηρίου.			
13.7.5	Να φέρει τουλάχιστο δύο (2) τρύπες στο χώρο του ποδιού για έξοδο του νερού.	ΝΑΙ		
13.7.6	Το χρώμα τους να είναι μαύρο.	ΝΑΙ		
13.7.7	Το βάρος ανά πέδιλο να είναι μεταξύ 1,7 και 1,9 κιλά.	ΝΑΙ		
13.7.8	Το μήκος του κάθε πέδιλου να είναι μεταξύ 590mm και 600mm.	ΝΑΙ		
13.7.9	Η απαίτηση είναι για εκατό (100) ζεύγη.	ΝΑΙ		
ΕΙΔΟΣ 13.8	**ΨΑΛΙΔΙ:**			
13.8.1	Πρόκειται για επαγγελματικό ψαλίδι που προορίζεται μεταξύ άλλων και για υποθαλλάσια χρήση.	ΝΑΙ		
13.8.2	Να είναι κατασκευασμένο από ανοξείδωτο ατσάλι ώστε να έχει αντοχή στη διάβρωση από το θαλασσινό νερό αλλά και να έχει αντοχή στην σκληρή χρήση όπως είναι η υποβρύχια κοπή συρμάτων ή διχτυών αλιείας κλπ.	ΝΑΙ		
13.8.3	Να φέρεται σε κατάλληλη θήκη κατασκευασμένη από ανθεκτικό ιμάντα από υλικό νάιλον η οποία να κλείνει – ασφαλίζει στο επάνω μέρος τις λαβές με σύστημα τύπου Velcro ώστε να είναι ασφαλισμένο κατά την διάρκεια της κατάδυσης και να μπορεί να προσαρτηθεί σε ζώνη μέσης ή καταδυτική ζώνη.	ΝΑΙ		
13.8.4	Το μήκος του ψαλιδιού να μην ξεπερνά τα 19 εκατοστά και το φαρδύτερο σημείο των λαβών να μην ξεπερνά τα 06 εκατοστά.	ΝΑΙ		
13.8.5	Η μία λάμα να φέρει ψιλή οδοντωτή κόψη και στο τελείωμα της να φέρει κύλη εσωχή για κοπή συρμάτων και η άλλη λάμα να είναι λεία.Η επιφάνεια κοπής να είναι τουλάχιστο 45mm και να μην ξεπερνάει τα 50mm.	ΝΑΙ		
13.8.6	Να φέρει πλαστικές και αντιολισθητικές λαβές, κατάλληλες για χρήση με γάντια, χρώματος μαύρου.	ΝΑΙ		

13.8.7	Ανάμεσα στις λαβές να φέρεται ανοξείδωτο ελατήριο και επάνω στην λάμα να φέρει ασφάλεια που το κρατάει κλειστό.	ΝΑΙ		
13.8.8	Η απαίτηση είναι για εκατό (100) τεμάχια.	ΝΑΙ		
ΕΙΔΟΣ 14.	ΡΥΘΜΙΣΤΕΣ ΠΛΕΥΣΤΟΤΗΤΑΣ ΚΑΤΑΔΥΣΕΩΝ:			
14.1	Πρόκειται για επαγγελματικό καταδυτικό ρυθμιστή πλευστότητας.	ΝΑΙ		
14.2	Το υλικό κατασκευής του να είναι νάυλον τύπου 420 denier ή ισοδύναμου ή ανώτερου υλικού, το οποίο να είναι ελαφρύ και μακροχρόνια ανθεκτικό.	ΝΑΙ		
14.3	Ο ρυθμιστής πλευστότητας πρέπει να έχει σκληρό πλαστικό σαμάρι (πλάτη) με χερούλι μεταφοράς εσωτερικά και ειδικό ελαστικό πλαστικό στο σημείο επαφής με την φιάλη για επιπλέον τριβή. Στο σαμάρι θα είναι προσαρμοσμένοι δύο ιμάντες για την πρόσδεση της καταδυτικής φιάλης ένας φαρδύς ιμάντας με μεταλλική πόρπη ταχείας πρόσδεσης- απελευθέρωσης και ένας πιο λεπτός με πλαστική πόρπη για την ρύθμιση του ύψους τοποθέτησης και επιπλέον στήριξη της φιάλης.	ΝΑΙ		
14.4	Ο ρυθμιστής πλευστότητας πρέπει να έχει ειδικά διαμορφωμένες θήκες για την τοποθέτηση βαρών κατάδυσης: δύο μικρές στην πλάτη εκατέρωθεν της φιάλης και δύο μεγάλες στα πλευρά που να είναι εφοδιασμένες με σύστημα ταχείας απελευθέρωσης- απόρριψης των βαρών που βρίσκονται μέσα σε ξεχωριστές θήκες με φερμουάρ και ενώνονται με τον ρυθμιστή πλευστότητας με πλαστικό κλιπ.	ΝΑΙ		
14.5	Ο ρυθμιστής πλευστότητας θα πληρώνεται με αέρα από την φιάλη κατάδυσης με κουμπί χρώματος κόκκινου με δυνατότητα προοδευτικής πλήρωσης ανάλογα με την δύναμη πιέσεως του κουμπιού και να υπάρχει και δυνατότητα πληρώσεως με το στόμα.	ΝΑΙ		
14.6	Η εξαγωγή του αέρα θα πρέπει να γίνεται από 4 σημεία. Πιο συγκεκριμένα από τον σωλήνα πλήρωσης με το πάτημα κουμπιού ή με το τράβηγμα όλου του σωλήνα ή με το πάτημα κουμπιού	ΝΑΙ		

	που θα βρίσκεται στο σημείο που ενώνεται με τον ρυθμιστή πλευστότητας, θα πρέπει να έχει άλλες δύο βαλβίδες εξαγωγής του αέρα μία πίσω από τον δεξί ώμο και μία πίσω δεξια στο κάτω μέρος του ρυθμιστή πλευστότητας.			
14.7	Ο ρυθμιστής πλευστότητας να έχει τουλάχιστο τρεις τσέπες με φερμουάρ, μία αριστερά και δύο δεξιά στα πλευρά. Να έχει μία κατάλληλα διαμορφωμένη εσοχή στα δεξιά για την τοποθέτηση του εφεδρικού ρυθμιστή και μία θέση – αναμονή στα αριστερά για την τοποθέτηση καταδυτικού μαχαιριού.	ΝΑΙ		
14.8	Να φέρει αφρώδες υλικό στην πλάτη ανάμεσα στο σκληρό πλαστικό σαμάρι και τον δύτη και στην περιοχή του λαιμού.	ΝΑΙ		
14.9	Οι ιμάντες των ώμων θα πρέπει να είναι ρυθμιζόμενοι με πλαστικό κλιπ ταχείας απελευθέρωσης και στην άκρη τους να έχουν πλαστικό D-ring. Στο ύψος του στήθους να φέρεται ελαστικός ιμάντας που να ασφαλίζει με πλαστικό κλιπ.	ΝΑΙ		
14.10	Θα πρέπει να έχει σύστημα με ελαστικό σχοινί στο πλάι εσωτερικά για καλύτερη εφαρμογή ανεξάρτητα από το πόσο φουσκωμένος είναι.	ΝΑΙ		
14.11	Ο ρυθμιστής πλευστότητας θα πρέπει να έχει τουλάχιστον 6 μεγάλα μαύρα, ανοξείδωτα D-ring τέσσερα στους ιμάντες ώμων και δύο αριστερά και δεξιά στο πλάι χαμηλά. Και ένα μικρό ανοξείδωτο D-ring στο πλάι δεξιά στο μέσο περίπου του ρυθμιστή πλευστότητας.	ΝΑΙ		
14.12	Το Χρώμα του να είναι μαύρο.	ΝΑΙ		
14.13	Τα μεγέθη θα γνωστοποιηθούν στον ανάδοχο με την υπογραφή της σύμβασης.	ΝΑΙ		
14.14	Η απαίτηση είναι για σαράντα (40) τεμάχια.	ΝΑΙ		

ΕΙΔΟΣ 15. ΕΠΙΧΕΙΡΗΣΙΑΚΟΣ ΙΜΑΤΙΣΜΟΣ ΕΡΕΥΝΑΣ ΚΑΙ ΔΙΑΣΩΣΗΣ:

ΕΠΙΜΕΡΟΥΣ ΠΙΝΑΚΑΣ ΥΛΙΚΩΝ:

Οι συμμετέχοντες δύνανται να καταθέσουν προσφορές για το σύνολο των ειδών του παρακάτω πίνακα ή και τμηματικά για το σύνολο των υποειδών 15.1 έως και 15.4 και τμηματικά είτε για καθένα ή περισσότερα εκ των υπολοίπων υποειδών (15.5 εως 15.9)

Α/Α	ΠΕΡΙΓΡΑΦΗ	ΠΟΣΟΤΗΤΑ	ΜΟΝΑΔΑ ΜΕΤΡΗΣΗΣ
1	ΚΑΠΕΛΟ (ΤΖΟΚΕΥ)	100	ΤΕΜ.
2	ΧΙΤΩΝΙΟ	100	ΤΕΜ.
3	ΠΑΝΤΕΛΟΝΙ	100	ΤΕΜ.
4	ΕΠΙΓΟΝΑΤΙΔΕΣ ΠΑΝΤΕΛΟΝΙΟΥ	100	ΖΕΥΓΗ
5	ΣΤΟΛΗ ΥΓΡΟΥ ΤΥΠΟΥ ΕΞΟΔΟΥ ΑΚΤΗΣ	100	ΤΕΜ.
6	ΣΤΕΓΑΝΗ ΣΤΟΛΗ ΕΞΟΔΟΥ ΑΚΤΗΣ	100	ΤΕΜ.
7	ΠΕΔΙΛΑ ΕΞΟΔΟΥ ΑΚΤΗΣ	100	ΖΕΥΓΗ
8	ΑΡΒΥΛΕΣ ΥΓΡΟΥ ΤΥΠΟΥ	100	ΖΕΥΓΗ
9	ΑΡΒΥΛΕΣ ΤΑΚΤΙΚΕΣ	100	ΖΕΥΓΗ

ΤΕΧΝΙΚΗ ΠΕΡΙΓΡΑΦΗ ΤΩΝ ΥΠΟ ΠΡΟΜΗΘΕΙΑ ΕΙΔΩΝ ΤΟΥ ΠΙΝΑΚΑ:

Α/Α	ΠΕΡΙΓΡΑΦΗ	ΑΠΑΙΤΗΣΗ	ΑΠΑΝΤΗΣΗ ΠΡΟΜΗΘΕΥΤΗ	ΠΑΡΑΠΟΜΠΗ ΠΡΟΜΗΘΕΥΤΗ
ΕΙΔΟΣ 15.1	**ΚΑΠΕΛΟ (ΤΖΟΚΕΥ):**			
15.1.1	Το καπέλο να έχει χρώμα τύπου Multicam ερήμου ή ισοδύναμο.	ΝΑΙ		
15.1.2	Να είναι φτιαγμένο από υλικό τύπου πολυεστέρα κατά 100% ή ισοδύναμο ή ανώτερο.	ΝΑΙ		
15.1.3	Η οπίσθια πλευρά να είναι με διάτρητο, υδροφοβικό και διαπνέων ύφασμα χρώματος μπεζ.	ΝΑΙ		
15.1.4	Να έχει ρυθμιζόμενο ιμάντα περιμετρικά του κεφαλιού.	ΝΑΙ		
15.1.5	Να έχει τουλάχιστον 3 πάνελ για τοποθέτηση σημάτων (Patches), με διαστάσεις τουλάχιστον: α) εμπρός: 2 x 3 εκατοστά, β) πίσω: 1 x 5 εκατοστά και γ) πάνω: 1 x 1 εκατοστό.	ΝΑΙ		
15.1.6	Αναφορικά με τα μεγέθη των καπέλων, από αυτά περίπου το 1/3 του συνολικού αριθμού να είναι μεγέθους Small/Medium και τα 2/3 του συνολικού αριθμού να είναι μεγέθους Large/XL. Τα μεγέθη αυτά είναι ενδεικτικά. Η οριστικοποίηση των μεγεθών του υπό προμήθεια είδους θα γνωστοποιηθούν στον ανάδοχο με την υπογραφή της σύμβασης (σύμφωνα με το είδος και το μεγεθολόγιο του υλικού που κατακυρώθηκε).	ΝΑΙ		
15.1.7	Η απαίτηση είναι για εκατό (100) τεμάχια.	ΝΑΙ		
ΕΙΔΟΣ 15.2	**ΧΙΤΩΝΙΟ:**			
15.2.1	Το χιτώνιο να είναι χρώμα τύπου Multicam ερήμου ή ισοδύναμο.	ΝΑΙ		
15.2.2	Να φέρει δύο (2) διπλές τσέπες στο ύψος του στήθους διπλής εισόδου, που να έχουν εύκολη	ΝΑΙ		

	πρόσβαση και από πάνω με κούμπωμα με velcro και από το πλάι.			
15.2.3	Το βασικό υλικό κατασκευής να είναι ύφασμα ανθεκτικό στην σκληρή χρήση, με σύνθεση 50% Νάιλον και 50% βαμβάκι τύπου ripstop (διακοπής του σχισίματος).	ΝΑΙ		
15.2.4	Τα μανίκια στο τελείωμα τους και ο γιακάς να έχουν ρυθμιζόμενο κούμπωμα τύπου Velcro.	ΝΑΙ		
15.2.5	Να φέρει διπλές τσέπες και στα δύο μανίκια στο ύψος του μπράτσου με κούμπωμα με velcro και με δύο κάθετα πάνελ επάνω τους τύπου Velcro για την τοποθέτηση σημάτων.	ΝΑΙ		
15.2.6	Η αριστερή τσέπη επιπρόσθετα να φέρει θήκη για στυλό.	ΝΑΙ		
15.2.7	Να φέρει ενισχυμένο διπλό ύφασμα στους αγκώνες και κατάλληλα διαμορφωμένη υποδοχή για να δεχθεί επιπρόσθετες προστατευτικές επιαγκωνίδες από μαλακό - αφρώδες υλικό, ώστε να είναι ελαφριές , εύκαμπτες και αεριζόμενες. Οι επιαγκωνίδες να φέρονται επί του χιτωνίου.	ΝΑΙ		
15.2.8	Αναφορικά με τα μεγέθη των χιτωνίων, από αυτά περίπου το 1/4 του συνολικού αριθμού να είναι μεγέθους MEDIUM, τα 2/4 του συνολικού αριθμού να είναι μεγέθους LARGE και το 1/4 του συνολικού αριθμού να είναι μεγέθους XL. Τα μεγέθη αυτά είναι ενδεικτικά. Η οριστικοποίηση των μεγεθών του υπό προμήθεια είδους θα γνωστοποιηθούν στον ανάδοχο με την υπογραφή της σύμβασης (σύμφωνα με το είδος και το μεγεθολόγιο του υλικού που κατακυρώθηκε).	ΝΑΙ		
15.2.9	Η απαίτηση είναι για εκατό (100) τεμάχια.	ΝΑΙ		
ΕΙΔΟΣ 15.3	**ΠΑΝΤΕΛΟΝΙ:**			
15.3.1	Το παντελόνι να είναι χρώμα τύπου Multicam ερήμου ή ισοδύναμο.	ΝΑΙ		
15.3.2	Να φέρει δύο πλαϊνές τσέπες που να έχουν θήκη για μαχαίρι η και φακό.	ΝΑΙ		
15.3.3	Να φέρει δύο τσέπες μηρού που να χωράνε τουλάχιστον ένα μπουκάλι νερό.	ΝΑΙ		
15.3.4	Να φέρει δύο τσέπες στην περιοχή του τετρακέφαλου μυ (ποδιού), οι οποιές να περιέχουν εσωτερικό λάστιχο που να ρυθμίζει το ύψος του παντελονιού.	ΝΑΙ		
15.3.5	Να φέρει δύο τσέπες στην περιοχή της γάμπας.	ΝΑΙ		

15.3.6	Να φέρει δύο τσέπες στην περιοχή των γλουτών οι οποίες να κλείνουν με φερμουάρ.	ΝΑΙ		
15.3.7	Να φέρει ενισχυμένο διπλό ύφασμα στην περιοχή του γονάτου που να έχει κατάλληλες υποδοχές για προσθήκη χωνευτών – εσωτερικής συγκράτησης, επιγονατίδων (περιγράφονται στο Ν. 15.4).	ΝΑΙ		
15.3.8	Στην περιοχή του καβάλου να φέρεται ελαστική λωρίδα για ρύθμιση και προσαρμογή στη μέση.	ΝΑΙ		
15.3.9	Το βασικό υλικό κατασκευής να είναι ύφασμα ανθεκτικό στην σκληρή και μακροχρόνια χρήση, με σύνθεση 50% νάιλον και 50% βαμβάκι τύπου ripstop (διακοπής του σχισίματος) η ισοδύναμου τύπου.	ΝΑΙ		
15.3.10	Να έχει ελαστικά πάνελ στην μέση και στα γόνατα για προσαρμογή ανάλογα του σωματότυπου του φέροντος.	ΝΑΙ		
15.3.11	Στο πίσω μέρος του καβάλου, στο πίσω μέρος του γονάτου και στο πίσω μέρος του κάτω τελειώματος του παντελονιού, να φέρεται σύστημα τύπου Velcro για εύκολες και γρήγορες ρυθμίσεις προσαρμογής των σημείων.	ΝΑΙ		
15.3.12	Αναφορικά με τα μεγέθη των παντελονιών, από αυτά περίπου το 1/4 του συνολικού αριθμού να είναι μεγέθους MEDIUM, τα 2/4 του συνολικού αριθμού να είναι μεγέθους LARGE και το 1/4 του συνολικού αριθμού να είναι μεγέθους XL. Τα μεγέθη αυτά είναι ενδεικτικά. Η οριστικοποίηση των μεγεθών του υπό προμήθεια είδους θα γνωστοποιηθούν στον ανάδοχο με την υπογραφή της σύμβασης (σύμφωνα με το είδος και το μεγεθολόγιο του υλικού που κατακυρώθηκε).	ΝΑΙ		
15.3.13	Η απαίτηση είναι για εκατό (100) τεμάχια.	ΝΑΙ		
ΕΙΔΟΣ 15.4	**ΕΠΙΓΟΝΑΤΙΔΕΣ:**			
15.4.1	Οι επιγονατίδες να είναι σχεδιασμένες για την συμβατότητα με το ανωτέρω περιγραφόμενο παντελόνι ώστε να τοποθετούνται εσωτερικά, στην ειδική υποδοχή των γονάτων του παντελονιού και να προσφέρουν την μεγαλύτερη δυνατή κινητικότητα και άνεση.	ΝΑΙ		
15.4.2	Να διαθέτουν εύκαμπτο καπάκι, να είναι ελαφριές, εύκαμπτες και αεριζόμενες για πλήρη ελευθερία κινήσεων.	ΝΑΙ		

15.4.3	Το βάρος του ζεύγους να μην ξεπερνά τα 155 γραμμάρια.	ΝΑΙ		
15.4.4	Το χρώμα τους να είναι μπεζ.	ΝΑΙ		
15.4.5	Η κεντρική επιφάνεια επαφής τους, να προεξέχει του παντελονιού.	ΝΑΙ		
15.4.6	Η απαίτηση είναι για εκατό (100) ζεύγη.	ΝΑΙ		
ΕΙΔΟΣ 15.5	**ΣΤΟΛΗ ΥΓΡΟΥ ΤΥΠΟΥ ΕΞΟΔΟΥ ΑΚΤΗΣ:**			
15.5.1	Πρόκειται για ολόσωμη – εφαρμοστή στολή υγρού τύπου που παρέχει προστασία από την θερμοκρασία του νερού, τον ήλιο και τα τσιμπήματα μεδουσών.	ΝΑΙ		
15.5.2	Να είναι αντιανεμική και στεγανή.	ΝΑΙ		
15.5.3	Το πάχος της να είναι τουλάχιστο 1mm.	ΝΑΙ		
15.5.4	Να είναι κατασκευασμένη από υλικό τύπου Νεοπρενίου (Neoprene) ή αντίστοιχο ή ανώτερης ποιότητας υλικό.	ΝΑΙ		
15.5.5	Να φέρει 2 στρώσεις του υλικού τύπου Neoprene.	ΝΑΙ		
15.5.6	Να είναι κατασκευασμένη από ελαστικό υλικό ώστε να προσαρμόζεται και να ταιριάζει σε όλους τους τύπους σώματος.	ΝΑΙ		
15.5.7	Να φέρει φερμουάρ στην πλάτη με μακρύ λουρί τραβήγματος. Το φερμουάρ να είναι ειδικού τύπου ώστε να είναι ανθεκτικό στη διάβρωση και στην σκληρή χρήση.	ΝΑΙ		
15.5.8	Οι ραφές της να είναι επίπεδες ώστε να μην αγκιστρώνονται σε εμπόδια ή φθείρονται σε επαφή.	ΝΑΙ		
15.5.9	Το παντελόνι να καταλήγει σε τελείωμα τύπου δακτυλιδιού ώστε να περνάει ανάμεσα και να στερεώνεται το πέλμα.	ΝΑΙ		
15.5.10	Η στολή υγρού τύπου να έχει μαύρο χρώμα.	ΝΑΙ		

15.5.11	Η απαίτηση είναι για εκατό (100) τεμάχια.	ΝΑΙ		
ΕΙΔΟΣ 15.6	**ΣΤΕΓΑΝΗ ΣΤΟΛΗ ΕΞΟΔΟΥ ΑΚΤΗΣ:**			
15.6.1	Πρόκειται για ελαφριά ολόσωμη και αδιάβροχη στεγανή στολή ιδανική για ομάδες που εμπλέκονται σε ναυτικές – τακτικές επιχειρήσεις όπου απαιτείται προστασία από την υποθερμία είτε από βρέξιμο είτε από βύθιση στο νερό ούτως ώστε να μην καθυστέρησει ο πρωταρχικός σκοπός της επιχείρησης.	ΝΑΙ		
15.6.2	Η στολή να έχει χρώμα τύπου Multicam ή ισοδύναμο.	ΝΑΙ		
15.6.3	Το βάρος της να μην ξεπερνά τα 2,5 κιλά.	ΝΑΙ		
15.6.4	Να φέρει ενσωματωμένο προστατευτικό περιλαίμιο για στεγανοποίηση του αυχένα με σύστημα σύσφιξης για μέγιστη προστασία ώστε να επιτρέπει εύκολα στον χρήστη να αερίσει τη στολή μειώνοντας το θερμικό βάρος αλλά και γρήγορα να κλείσει τη στεγανοποίηση του λαιμού με το ένα χέρι ώστε να την κάνει υδατοστεγή.	ΝΑΙ		
15.6.5	Να είναι κατασκευασμένη από ανθεκτικό ύφασμα στη σκληρή χρήση, τύπου GORE-TEX ή αντίστοιχου τύπου, αδιάβροχο και διαπνέων με ενισχύσεις από βαλλιστικό ναϋλον τύπου 330 Denier CORDURA ή ισοδύναμου τύπου.	ΝΑΙ		
15.6.6	Να φέρει 2 επεκτεινόμενες τσέπες στα μπράτσα, με εσωτερικό σημείο προσκόλλησης και κορδόνι σύσφιξης, το κλείσιμο της τσέπης να είναι τύπου Velcro (σκράτς) και επίσης να φέρεται εξωτερικά της τσέπης πάνελ τύπου Velcro για προσθήκη διακριτικών σημάτων.	ΝΑΙ		
15.6.7	Να φέρει ενισχυμένα και προσαρμοσμένα ευλύγιστα προστατευτικά αγκώνων από αφρώδες υλικό τύπου βαλλιστικού νάιλον 330 Denier CORDURA ή ισοδύναμου τύπου.	ΝΑΙ		
15.6.8	Να φέρει ενισχυμένους καρπούς από βαλλιστικό νάιλον τύπου 330 Denier CORDURA ή ισοδύναμου τύπου και το κλείσιμο να είναι τύπου Velcro (σκράτς) για προσαρμοστικότητα.	ΝΑΙ		
15.6.9	Να φέρει 2 επεκτεινόμενες τσέπες μηρών, μεταφοράς διαφόρων υλικών με εσωτερικό σημείο προσκόλλησης και κορδόνι συγκράτησης και σύσφιξης, με κλείσιμο τύπου Velcro (σκράτς).	ΝΑΙ		
15.6.10	Να φέρει διαμορφωμένα ευλύγιστα προστατευτικά γονάτων από αφρώδες υλικό από βαλλιστικό	ΝΑΙ		

	νάιλον τύπου 330 Denier CORDURA ή ισοδύναμου τύπου, με ρυθμιζόμενους ιμάντες για να τα συγκρατούν στη θέση τους.			
15.6.11	Να φέρει 2 επεκτεινόμενες τσέπες στο ύψος των γαμπών, μεταφοράς διαφόρων υλικών με κλείσιμο τύπου Velcro (σκράτς) και εσωτερικό σημείο προσκόλλησης με κορδόνι σύσφιξης.	ΝΑΙ		
15.6.12	Να φέρει ενισχυμένα δεσίματα αστραγάλων από βαλλιστικό νάιλον τύπου 330 Denier CORDURA ή ισοδύναμου τύπου, με κλείσιμο τύπου Velcro (σκράτς) για προσαρμοστικότητα.	ΝΑΙ		
15.6.13	Να φέρει ενσωματωμένες στεγανές κάλτσες από υλικό τύπου GORE-TEX ή αντίστοιχου τύπου.	ΝΑΙ		
15.6.14	Να φέρει αποσπώμενο σύστημα τιραντών συγκράτησης δυο σημείων, με ευκολία δεσίματος-βγαλσίματος για βελτιωμένη άνεση και κινητικότητα σε σχέση με τις παραδοσιακές τιράντες.	ΝΑΙ		
15.6.15	Να φέρει χαμηλού προφίλ, ελαφρύ, αντιδιαβρωτικό, αδιάβροχο (TIZIP) φερμουάρ εύκολο στη χρήση του, το οποίο χρειάζεται λιγότερη συντήρηση από τα περισσότερα κλασικά φερμουάρ, του οποίου η διάταξη λειτουργίας να είναι διαγώνια, από τον ώμο εως την μέση, ώστε να δίνει μεγάλο ανοιγμα για ευκολή και γρήγορη τοποθέτηση, προσαρμογή και προσβαση στον εξοπλισμό που τυχόν θα φέρεται εσωτερικά.	ΝΑΙ		
15.6.16	Να φέρει προσαρμοζόμενη, ελαστική ζώνη μέσης για την σωστή προσαρμογή.	ΝΑΙ		
15.6.17	Να φέρει γρήγορης τεχνολογίας επιδιόρθωση ώστε να δίνει στο χρήστη τη δυνατότητα να αντικαταστήσει την στεγανοποίηση στο λαιμό και στον καρπό και να επιδιορθώσει μικρές διαρροές κατά τη διάρκεια της επιχείρησης σε μία ώρα ή λιγότερο.	ΝΑΙ		
15.6.18	Ο χρόνος ζωής και χρήσης της στολής να είναι τουλάχιστο τρία (3) χρόνια ή 300 ώρες χρήσης.	ΝΑΙ		
15.6.19	Η οριστικοποίηση των μεγεθών των στολών θα γνωστοποιηθούν στον ανάδοχο με την υπογραφή της σύμβασης.	ΝΑΙ		
15.6.20	Η απαίτηση είναι για εκατό (100)τεμάχια.	ΝΑΙ		
15.6.21	Η κατασκευάστρια εταιρεία πρέπει να είναι πιστοποιημένη τουλάχιστον με το σύστημα διαχείρισης ποιότητας ISO 9001:2015 ή ισοδύναμο ή ανώτερο. Αντίγραφο του πιστοποιητικού σε ισχύ, συνοδευόμενο από επίσημη μετάφραση στα ελληνικά, εφόσον δεν είναι στα ελληνικά, να προσκομιστεί από τον υποψήφιο ανάδοχο με την κατάθεση του φακέλου της τεχνικής προσφοράς.	ΝΑΙ		

ΕΙΔΟΣ 15.7	**ΠΕΔΙΛΑ ΕΞΟΔΟΥ ΑΚΤΗΣ:**			
15.7.1	Τα πέδιλα να είναι μαύρα.	ΝΑΙ		
15.7.2	Να έχουν ρυθμιζόμενη ''τσέπη''- θήκη ποδιών που να επιτρέπει να χρησιμοποιούνται με παπούτσια ή κάλτες.	ΝΑΙ		
15.7.3	Να έχουν μεγάλη αυξομειώση στο μέγεθος ώστε να ταιριάζουν σε όλους τους τύπους και τα μεγέθη ποδιών.	ΝΑΙ		
15.7.4	Να έχουν πλαστικό κλιπ στο πάνω μέρος του πέλματος που να εγγυάται ασφαλές δέσιμο στο πόδι.	ΝΑΙ		
15.7.5	Να έχουν ανεξάρτητα κινούμενα άκρα φτερού .	ΝΑΙ		
15.7.6	Τα πέδιλα στο τελείωμα τους να έχουν τριγωνικό κόψιμο που να σχηματίζει ένα V.	ΝΑΙ		
15.7.7	Η απαίτηση είναι για εκατό (100) ζεύγη.	ΝΑΙ		
ΕΙΔΟΣ 15.8	**ΑΡΒΥΛΕΣ ΥΓΡΟΥ ΤΥΠΟΥ:**			
15.8.1	Οι αρβύλες να είναι χρώματος μαύρου σε συνδιασμό με γκρι.	ΝΑΙ		
15.8.2	Να είναι 100% συνθετικές για αμφίβια χρήση και γρήγορο στέγνωμα.	ΝΑΙ		
15.8.3	Να έχουν πέλμα από καουτσούκ τύπου Stealth C4 η ισοδύναμου τύπου υλικό για μέγιστη προστασία από βράχια και άλλα αιχμηρά αντικείμενα.	ΝΑΙ		
15.8.4	Να έχουν εσωτερικό σύστημα αποστράγγιξης νερών.	ΝΑΙ		
15.8.5	Να είναι ελαφρύ. Ενδεικτικά το βάρος του παπουτσιου στο νούμερο 42 (Size 9US) να μην ξεπερνα τα 300 γραμμάρια.	ΝΑΙ		
15.8.6	Να φέρουν άνω μέρος από συνθετικό πλέγμα από υλικό νεοπρένιο ή ισοδύναμου τύπου.	ΝΑΙ		

15.8.7	Να έχουν προστατευτικό για τα δάχτυλα από καουτσούκ.	ΝΑΙ		
15.8.8	Να έχουν σύστημα δεσίματος με κορδόνια.	ΝΑΙ		
15.8.9	Η απαίτηση είναι για εκατό (100) ζεύγη.	ΝΑΙ		
ΕΙΔΟΣ 15.9	**ΑΡΒΥΛΕΣ ΤΑΚΤΙΚΗΣ ΧΡΗΣΗΣ:**			
15.9.1	Οι αρβύλες να έχουν το χρώμα της ερήμου (μπεζ).	ΝΑΙ		
15.9.2	Το υλικό κατασκευής τους να είναι το δέρμα σε συνδυασμό με υψηλής ποιότητας υλικό τύπου CORDURA ή ισοδύναμου τύπου.	ΝΑΙ		
15.9.3	Να διαθέτουν μεμβράνη τύπου goretex ή αντίστοιχου τύπου, τουλάχιστο 3 στρώσεων που τις καθιστά αδιάβροχες και διαπνέουσες ώστε να μπορούν να χρησιμοποιηθούν όλο το χρόνο σε όλα τα κλίματα.	ΝΑΙ		
15.9.4	Η σόλα τους να είναι κατασκευασμένη από λαστιχένιο υλικό και να φέρει εξωτερικά σκελετό από σκληρό - συνθετικό υλικό, ώστε να προσδίδει απόλυτη άνεση, απόσβεση κραδασμών και σταθερότητα στο πόδι ενώ ταυτόχρονα να είναι αντιολισθητική με πρόσφυση σε όλα τα εδάφη.	ΝΑΙ		
15.9.5	Να είναι ελαφριές και ιδανικές για χρήση από μονάδες ειδικών επιχειρήσεων (καταδρομείς-βατραχάνθρωποι) οι οποίοι χρειάζονται ελαφρύ και ξεκούραστο άρβυλο χωρίς να υπολοίπεται σε ανθεκτικότητα από βαρύτερες και ποιο δύσκαμπτες κατασκευές.	ΝΑΙ		
15.9.6	Να έχουν επένδυση από συνθετικό πολυεστέρα ή υλικό αντίστοιχου τύπου.	ΝΑΙ		
15.9.7	Το βάρος τους να μην ξεπερνά τα 1150 γραμμάρια ανά ζεύγος σε μέγεθος νούμερου 41.	ΝΑΙ		
15.9.8	Η απαίτηση είναι για εκατό (100) ζεύγη.	ΝΑΙ		
15.9.9	Η κατασκευάστρια εταιρεία πρέπει να είναι πιστοποιημένη τουλάχιστον με το σύστημα διαχείρισης ποιότητας ISO 9001:2015 ή ισοδύναμο ή ανώτερο. Αντίγραφο του πιστοποιητικού σε ισχύ, συνοδευόμενο από επίσημη μετάφραση στα ελληνικά, εφόσον δεν είναι στα ελληνικά, να προσκομιστεί από τον υποψήφιο ανάδοχο με την κατάθεση του φακέλου της τεχνικής προσφοράς	ΝΑΙ		

Β. ΧΡΟΝΟΣ ΠΑΡΑΔΟΣΗΣ				
	Ως χρόνος παράδοσης **του συνόλου** των υπό προμήθεια ειδών ορίζεται το χρονικό διάστημα των εκατόν ογδόντα (180) ημερών από την επομένη ημέρα της υπογραφής της Σύμβασης. Η ημερομηνία παράδοσης θα γνωστοποιηθεί εγγράφως στο ΥΝΑΝΠ/Α.Λ.Σ–ΕΛ.ΑΚΤ./ΜΥΑ-ΛΣ, τουλάχιστον πέντε (05) εργάσιμες μέρες πριν την ημερομηνία της παράδοσης του εξοπλισμού.	ΝΑΙ		
Γ. ΤΟΠΟΣ ΠΑΡΑΔΟΣΗΣ				
	Ως τόπος παράδοσης των υπό προμήθεια ειδών ορίζονται οι εγκαταστάσεις της ΜΥΑ/ΛΣ–ΕΛ. ΑΚΤ. στην παραλία του Αγίου Κοσμά στον Δήμο Ελληνικού.	ΝΑΙ		
Δ. ΠΑΡΑΚΟΛΟΥΘΗΣΗ-ΠΑΡΑΛΑΒΗ				
	Η παρακολούθηση της ορθής εκτέλεσης της σύμβασης θα πραγματοποιηθεί από την αρμόδια επιτροπή Παρακολούθησης-Παραλαβής Ειδών και Παραλαβής Υπηρεσιών του ΥΝΑΝΠ η οποία θα πραγματοποιήσει την παραλαβή των συμβατικών ειδών. Η οριστική ποσοτική και ποιοτική παραλαβή θα ολοκληρωθεί εντός τριάντα (30) ημερών από την παράδοση των προσφερόμενων ειδών και θα γίνει από την αρμόδια επιτροπή παραλαβής, σύμφωνα με τα αναφερόμενα στις παρούσες τεχνικές προδιαγραφές και τις προβλέψεις του Ν.4412/2016 όπως ισχύει. Στο έργο της επιτροπής θα συνδράμει η επιτροπή σύνταξης του παρόντος τεύχους των τεχνικών προδιαγραφών καθώς επίσης και οι επιχειρησιακές ομάδες της Μ.Υ.Α. ΛΣ-ΕΛ.ΑΚΤ., όπου απαιτηθεί και ζητηθεί, κατά την κρίση της επιτροπής.	ΝΑΙ		
Ε. ΕΓΓΥΗΣΗ ΚΑΛΗΣ ΛΕΙΤΟΥΡΓΙΑΣ				

	Τα υπό προμήθεια είδη θα πρέπει να συνοδεύονται από εγγύηση καλής κατάστασης και λειτουργίας, η χρονική διάρκεια της οποίας δεν μπορεί να είναι μικρότερη του ενός (01) έτους και εκκινεί από την ημερομηνία οριστικής ποιοτικής και ποσοτικής παραλαβής των ειδών. Σε περίπτωση που κατασκευαστής προσφέρει εγγύηση καλής λειτουργίας άνω του έτους (π.χ. δύο ή τριών ετών), αυτή θα αποδίδεται στο ακέραιο από τον ανάδοχο οικονομικό φορέα. Σε περίπτωση απαίτησης αντικατάστασης ή επισκευής στα πλαίσια της παρεχόμενης εγγύησης μέρους των υπό προμήθεια ειδών, ο χρόνος ισχύος της εγγύησης καλής λειτουργίας (warranty) θα ανανεώνεται και θα παρατείνεται κατ᾽ ελάχιστο αντίστοιχα με τον απωλεσθέντα χρόνο εκτός λειτουργίας / μη προβλεπόμενης λειτουργίας του υλικού.	ΝΑΙ		



Τεχνικές Προδιαγραφές Για Την Προμήθεια Ιματισμού και Επιχειρησιακού εξοπλισμού για τη κάλυψη αναγκών στελεχών Κλιμακίων Ειδικών Αποστολών.

Α. ΤΕΧΝΙΚΕΣ ΠΡΟΔΙΑΓΡΑΦΕΣ

ΕΝΟΤΗΤΑ	**ΧΑΡΑΚΤΗΡΙΣΤΙΚΑ**	**ΑΠΑΙΤΗΣΗ**	ΑΠΑΝΤΗΣΗ **ΠΡΟΜΗΘΕΥΤΗ**	ΠΑΡΑΠΟΜΠΗ **ΠΡΟΜΗΘΕΥΤΗ**
0.Ι. ΓΕΝΙΚΑ - ΣΚΟΠΟΣ:	α) Στο παρόν έγγραφο περιγράφονται οι τεχνικές προδιαγραφές για την προμήθεια ιματισμού και επιχειρησιακού – τακτικού εξοπλισμού για την κάλυψη αναγκών των επιχειρησιακών Ομάδων των ΚΕΑ/ΛΣ – ΕΛ. ΑΚΤ. β) Τα Κ.Ε.Α./Λ.Σ.-ΕΛ.ΑΚΤ. αναλαμβάνουν κυρίως τη διενέργεια ειδικών επιχειρήσεων - επεμβάσεων - νηοψιών για την πρόληψη και καταστολή κάθε φύσεως ειδικών ή οργανωμένων εγκλημάτων βίας, που στρέφονται κατά ατόμων ή πραγμάτων και τα οποία τελούνται από μεμονωμένα άτομα ή ομάδες, για την προστασία της δημόσιας τάξης - ασφάλειας και της εθνικής ασφάλειας, σε χώρους αρμοδιότητας της οικείας Λιμενικής Αρχής ή και εκτός αυτής, εφόσον αυτό αιτηθεί αρμοδίως. Έχουν συσταθεί είκοσι ένα (21) Κλιμάκια Ειδικών Αποστολών σε λιμενικές αρχές της χώρα, τα οποία καλύπτουν όλη την επικράτεια. γ) Όλα τα υλικά θα πρέπει να είναι καινούργια και αμεταχείριστα. δ) Όλα τα υλικά θα πρέπει να είναι προσεκτικά επιλεγμένα ώστε να είναι συμβατά και να επιτελέσουν τον ανωτέρω περιγραφόμενο σκοπό των Κ.Ε.Α./ΛΣ-ΕΛ.ΑΚΤ. καθώς από τα υπό προμήθεια είδη και υπό συνθήκες ειδικών επιχειρήσεων, θα εξαρτάται η σωματική ακεραιότητα των ανδρών των Κ.Ε.Α Λ.Σ. ε) Όλοι οι όροι των τεχνικών προδιαγραφών είναι απαράβατοι. στ) Όπου γίνεται παραπομπή σε πρότυπα, αναφορά σε πιστοποιητικά, σήματα, διπλώματα ευρεσιτεχνίας ή τύπους, ή αναφορά σε ορισμένη παραγωγή ή προέλευση ή ιδιαίτερη μέθοδο κατασκευής κ.λ.π κατά τις διατάξεις των άρθρων 54, 55 και 56 του Ν. 4412/2016 όπως τροποποιήθηκε και ισχύει, νοούνται και τα «ισοδύναμα». ζ) Όπου γίνεται αναφορά σε χρωματισμό Μούλτικαμ , πρόκειται για χρωματισμό πολυπαραλλαγής ο οποίος απεικονίζεται στο προσάρτημα 1 στο πέρας των προδιαγραφών (Βλ. Σχ.2). η) Όπου αναφέρεται μετρήσιμο βάρος σε αναλογία (π.χ. γρ/m^2), ο οι Υποψήφιοι Ανάδοχοι θα πρέπει να προσκομίσουν βεβαίωση από ακριβή ζύγιση του εκάστοτε είδους. – θ) Οι οικονομικοί φορείς στο πλαίσιο των προσφορών τους θα πρέπει να αναφέρονται σε συγκεκριμένη μάρκα και τύπο υλικού, ακολουθούμενο από το τεχνικό εγχειρίδιο εκάστου υλικού και τις πιστοποιήσεις/βεβαιώσεις αυτού (όπου απαιτούνται), προκειμένου να γίνει η αξιολόγησή του. Όπου γίνεται αναφορά σε πιστοποιήσεις/πρότυπα/βεβαιώσεις στο τεύχος Τ.Π., είναι υποχρεωτική η προσκόμιση των εν λόγω εγγράφων με την κατάθεση της τεχνικής προσφοράς, όπως προβλέπεται σχετικά στην τεχνική περιγραφή εκάστου υλικού, εκτός και εάν εξειδικεύεται/ορίζεται διαφορετικά σε επιμέρους παραγράφους/σημεία των τεχνικών προδιαγραφών. Τα αλλοδαπά ιδιωτικά έγγραφα (πιστοποιητικά/ δηλώσεις κατασκευαστή κλπ), θα πρέπει να συνοδεύονται από επίσημη μετάφραση στην Ελληνική γλώσσα, σε περίπτωση που δεν είναι στα ελληνικά. Ενημερωτικά και τεχνικά φυλλάδια και άλλα έντυπα –εταιρικά ή μη – με ειδικό τεχνικό περιεχόμενο μπορούν να υποβάλλονται στην Ελληνική ή και στην Αγγλική γλώσσα.	ΝΑΙ		

	ι) Η Υπηρεσία διατηρεί το δικαίωμα να ζητήσει μετά την αξιολόγηση των τεχνικών και οικονομικών προσφορών και πριν από την υπογραφή της σύμβασης από τον Ανάδοχο, ένα (01) δείγμα πλέον της προσφερθείσας ποσότητας από κάθε είδος για τυχόν περαιτέρω οριστικοποίηση τεχνικών θεμάτων (π.χ. χρωματισμός, μεγεθολόγιο κλπ) με τα στελέχη της Επιτροπής Σύνταξης Τεχνικών Προδιαγραφών.			
0.ΙΙ. ΠΙΝΑΚΑΣ ΥΛΙΚΩΝ:	α) Τα υπό προμήθεια είδη ορίζονται στον παρακάτω πίνακα και στους επιμέρους πίνακες που ακολουθούν: **Α/Α** | **ΠΕΡΙΓΡΑΦΗ ΥΠΟ ΠΡΟΜΗΘΕΙΑ ΕΙΔΩΝ** | **ΠΟΣΟΤΗΤΑ** | **ΜΟΝΑΔΑ ΜΕΤΡΗΣΗΣ** | **ΕΠΙΜΕΡΟΥΣ ΠΙΝΑΚΕΣ** 01 | ΕΠΙΧΕΙΡΗΣΙΑΚΟΣ ΙΜΑΤΙΣΜΟΣ | 4586 | ΤΕΜ-ΖΕΥΓΗ | ΑΚΟΛΟΥΘΕΙ ΕΠΙΜΕΡΟΥΣ ΠΙΝΑΚΑΣ ΥΛΙΚΩΝ 02 | ΕΠΙΧΕΙΡΗΣΙΑΚΟΣ ΕΞΟΠΛΙΣΜΟΣ | 1621 | ΤΕΜ-ΣΕΤ | ΑΚΟΛΟΥΘΕΙ ΕΠΙΜΕΡΟΥΣ ΠΙΝΑΚΑΣ ΥΛΙΚΩΝ β) Οι συμμετέχοντες δύναται να καταθέσουν προσφορές για το σύνολο των ειδών του παραπάνω πίνακα ή και επιμέρους, για το σύνολο των τεμαχίων ανά είδος, λαμβάνοντας υπ' όψιν τον ανωτέρω πίνακα σε συνδυασμό με τους επιμέρους πίνακες των υλικών ανά κατηγορία, που ακολουθούν κα έχοντας υπόψη τις ακόλουθες απαιτήσεις . (i) Προσφορές για τα υλικά που περιγράφονται στα είδη α/α **1.2 – 1.3 – 1.4** θα πρέπει να συμπεριλαμβάνουν και τα τρία είδη , για το σύνολο των επιμέρους υλικών κάθε είδους. (ii) Προσφορές για τα υλικά που περιγράφονται στα είδη α/α **1.5 – 1.6** θα πρέπει να συμπεριλαμβάνουν και τα δύο είδη, για το σύνολο των επιμέρους υλικών κάθε είδους. (iii) Προσφορές για τα υλικά που περιγράφονται στα είδη α/α **2.1 – 2.2 – 2.3 – 2.4** θα πρέπει να συμπεριλαμβάνουν και τα τέσσερα είδη, για το σύνολο των επιμέρους υλικών κάθε είδους. (iv) Προσφορές για τα υλικά που περιγράφονται στα είδη α/α **2.5.1 – 2.5.2**, θα πρέπει να συμπεριλαμβάνουν και τα δύο είδη, για το σύνολο των επιμέρους υλικών κάθε είδους. Για τις παραπάνω περιπτώσεις (i), (ii), (iii), (iv), θα βεβαιώνεται από τους υποψήφιους προμηθευτές r συμβατότητα των υλικών μεταξύ τους. Οι προσφορές σε κάθε περίπτωση πρέπει να είναι για το σύνολο των τεμαχίων ανά είδος, όπως τα είδr περιγράφονται στις Τ.Π.	ΝΑΙ		

	Ο κάθε Υποψήφιος Ανάδοχος θα συνυποβάλλει με την τεχνική προσφορά του πίνακες που αντιστοιχούν στα προσφερόμενα είδη και τεμάχια, χωρίς να αναφέρονται οικονομικά στοιχεία.			
0.III.ΚΡΙΤΗΡΙΟ ΚΑΤΑΚΥΡΩΣΗΣ	Κριτήριο κατακύρωσης της παρούσης ορίζεται η πλέον συμφέρουσα από οικονομικής άποψης προσφορά, μόνο βάσει τιμής ανά είδος (ή ανά κατηγορία i, ii, iii, iv όπου απαιτείται).	ΝΑΙ		
0.IV ΠΕΡΙΓΡΑΦΗ ΤΩΝ ΥΠΟ ΠΡΟΜΗΘΕΙΑ ΕΙΔΩΝ **1. ΕΠΙΧΕΙΡΗΣΙΑΚΟΣ ΙΜΑΤΙΣΜΟΣ:**				
ΤΕΧΝΙΚΗ ΠΕΡΙΓΡΑΦΗ ΤΩΝ ΥΠΟ ΠΡΟΜΗΘΕΙΑ ΕΙΔΩΝ ΤΟΥ ΠΙΝΑΚΑ:				

Α/Α	***ΠΕΡΙΓΡΑΦΗ ΥΠΟ ΠΡΟΜΗΘΕΙΑ ΕΙΔΩΝ***	**ΠΟΣΟΤΗΤΑ**	**ΜΟΝΑΔΑ ΜΕΤΡΗΣΗΣ**
1	ΚΑΠΕΛΟ (ΤΖΟΚΕΥ)	380	ΤΕΜ.
2	ΧΙΤΩΝΙΟ	380	ΤΕΜ.
3	ΠΑΝΤΕΛΟΝΙ	380	ΤΕΜ.
4	ΕΠΙΓΟΝΑΤΙΔΕΣ ΠΑΝΤΕΛΟΝΙΟΎ	380	ΖΕΥΓΗ
5	ΤΖΑΚΕΤ ΑΔΙΑΒΡΟΧΟ	380	ΤΕΜ.
6	ΠΑΝΤΕΛΟΝΙ ΑΔΙΑΒΡΟΧΟ	380	ΤΕΜ.
7	ΓΑΝΤΙΑ ΤΑΚΤΙΚΑ	380	ΖΕΥΓΗ
8	ΣΚΟΥΦΟΣ	380	ΤΕΜ
9	ΚΟΝΤΟΜΑΝΙΚΑ ΜΠΛΟΥΖΑΚΙΑ 1+1	760	ΤΕΜ
10	ΜΠΛΟΥΖΑ ΑΛΕΞΙΣΦΑΙΡΟΥ	380	ΤΕΜ
11	ΑΡΒΥΛΕΣ ΤΑΚΤΙΚΕΣ	380	ΖΕΥΓΗ
12	ΟΛΟΣΩΜΗ ΣΤΕΓΑΝΗ ΣΤΟΛΗ	26	ΤΕΜ

1.1	**ΚΑΠΕΛΟ (ΤΖΟΚΕΥ):**	ΑΠΑΙΤΗΣΗ	ΑΠΑΝΤΗΣΗ ΠΡΟΜΗΘΕΥΤΗ	ΠΑΡΑΠΟΜΠΗ ΠΡΟΜΗΘΕΥΤΗ
1.1.1	Το καπέλο να είναι χρωματισμού τύπου Μούλτικαμ ή ισοδύναμου.	ΝΑΙ		
1.1.2	Το υλικό κατασκευής να είναι 100% βαμβάκι.	ΝΑΙ		
1.1.3	Να διαθέτει τουλάχιστον έξι κεντητές στρογγυλές οπές περιμετρικά του κεφαλιού για καλύτερο εξαερισμό.	ΝΑΙ		
1.1.4	Να έχει ρυθμιζόμενο ιμάντα στο πίσω μέρος του κεφαλιού με σύστημα τύπου velcro.	ΝΑΙ		
1.1.5	Να έχει δύο (02) πάνελ για τοποθέτηση σημάτων (Patches) στο εμπρόσθιο μέρος και στη κορυφή διαστάσεων από 7,5-8 εκ Μ x 4,5-5εκ Υ και 2-3εκ Μ x2-3 εκ Υ αντίστοιχα.	ΝΑΙ		
1.1.6	Να διαθέτει καμπυλωτό γείσο για καλύτερη σκίαση περιμετρικά των οφθαλμών και αισθητικούς λόγους.	ΝΑΙ		
1.1.7	Να είναι one size.	ΝΑΙ		
1.1.8	Να διαθέτει τουλάχιστον οκτώ (08) σειρές ραφών στο γείσο για μεγαλύτερη αντοχή στο χρόνο της εξωτερικής επένδυσης του γείσου.	ΝΑΙ		
1.1.9	Να διαθέτει στην εσωτερική του περίμετρο ταινία αφρώδους υλικού ώστε να κατακρατείται ο ιδρώτας. Η εν λόγω ταινία να είναι στερεωμένη καλά με τουλάχιστον 4 παράλληλα γαζιά ώστε να μη τσακίζει, και να έχει αντιμικροβιακή ιδιότητα βεβαιωμένη με έγγραφο από τη κατασκευάστρια εταιρεία, η οποία θα πρέπει να κατατεθεί με μέριμνα των Υποψηφίων Αναδόχων.	ΝΑΙ		
1.1.10	Η κατασκευάστρια εταιρεία πρέπει να είναι πιστοποιημένη τουλάχιστον με το σύστημα διαχείρισης ποιότητας ISO 9001:2015 ή ισοδύναμο ή ανώτερο. Αντίγραφο του ανωτέρω πιστοποιητικού σε ισχύ, συνοδευόμενο από επίσημη μετάφραση στα ελληνικά, εφόσον δεν είναι στα ελληνικά, να υποβληθεί με μέριμνα των υποψηφίων Αναδόχων με την υποβολή της τεχνικής προσφοράς.	ΝΑΙ		
1.1.11	Η απαίτηση είναι για τριακόσια ογδόντα (380) τεμάχια.	ΝΑΙ		
1.2	**ΧΙΤΩΝΙΟ:**			
1.2.1	Το χιτώνιο να είναι χρωματισμού τύπου Μούλτικαμ ή ισοδύναμου.	ΝΑΙ		
1.2.2	Το υλικό κατασκευής να είναι ο συνδυασμός από πολυεστερικό και βαμβακερό ύφασμα με βάρος από 170-180 gr/m^2.	ΝΑΙ		
1.2.3	Η ύφανση του να έχει γίνει με ειδική τεχνική ενίσχυσης που το καθιστά ανθεκτικό σε σχίσιμο, αλλά και στην περίπτωση που σκιστεί να διακόπτεται στο ελάχιστο το σκίσιμο (ripstop). Σχετική βεβαίωση του Υποψηφίου Αναδόχου να κατατεθεί με την υποβολή της τεχνικής προσφοράς.	ΝΑΙ		
1.2.4	Το υλικό κατασκευής να έχει υποστεί επεξεργασία ώστε να εμφανίζει ικανοποιητική αντοχή στη βρωμιά και στους λεκέδες και γενικά να καθιστά το ύφασμα υδροφοβικό. Σχετική βεβαίωση του Υποψηφίου Αναδόχου να κατατεθεί με την υποβολή της τεχνικής προσφοράς.	ΝΑΙ		
1.2.5	Να διαθέτει πιέτες στην περιοχή των ώμων για μεγαλύτερη ελευθερία κινήσεων.	ΝΑΙ		
1.2.6	Να έχει τουλάχιστον διπλό γαζί σε όλες τις ραφές και τουλάχιστον τριπλό σε σημεία όπου επιδέχονται μεγάλες πιέσεις όπως ώμοι, τσέπες, μασχάλες, πλάτη.	ΝΑΙ		
1.2.7	Να έχει δύο τσέπες στο ύψος του στήθους, που να κλείνουν από πάνω με καπάκι και σύστημα τύπου velcro, διαστάσεων από 16-17εκ Υ και 14-15 εκ Μ η καθεμία, να διαθέτουν ένα μικρό άνοιγμα η καθεμία από πάνω για	ΝΑΙ		

	τοποθέτηση στυλό. Επιπρόσθετα να διαθέτουν κρυφές τσέπες πίσω ακριβώς από τις αναφερθείσες εμφανείς, δίχως καπάκι, κατακόρυφου ανοίγματος από τη μεριά του στέρνου (κέντρο) που να κλείνουν με σύστημα velcro.			
1.2.8	Να έχει διπλή ενίσχυση στους αγκώνες από το ίδιο ύφασμα με εσωτερικό άνοιγμα διαστάσεων τουλάχιστον 17εκ Μ x 17 εκ Υ x 0.7 εκ Πάχος για εσωτερική τοποθέτηση επιαγκωνίδων.	ΝΑΙ		
1.2.9	Να έχει τουλάχιστον διπλή υποδοχή για μολύβια- στυλό στον αριστερό βραχίονα στην περιοχή μεταξύ καρπού και πήχη.	ΝΑΙ		
1.2.10	Να έχει βαθμό ηλιακής προστασίας του υφάσματος τουλάχιστον UPF50, ιδιότητα η οποία να είναι βεβαιωμένη με έγγραφο από τη κατασκευάστρια εταιρεία, η οποία θα κατατεθεί με μέριμνα των Υποψηφίων Αναδόχων κατά την υποβολή των τεχνικών προσφορών.	ΝΑΙ		
1.2.11	Να έχει τουλάχιστον 10-12 ανθεκτικές ραφές ανά 2,5-3cm σε όλες τις ενώσεις για μεγαλύτερη αντοχή.	ΝΑΙ		
1.2.12	Να έχει άθραυστα, πυράντοχα κουμπιά κατά προτίμηση σκληρής μελαμίνης.	ΝΑΙ		
1.2.13	Να έχει στα τελειώματα των μανικιών (περιοχή περικάρπιου) κλείσιμο και προσαρμογή ανοίγματος με κουμπιά.	ΝΑΙ		
1.2.14	Να συνοδεύεται από ξεχωριστό κιτ ζεύγους επωμίδων με διαστάσεις από 15-17εκ Μ και 3-5 εκ Π.	ΝΑΙ		
1.2.15	Η κατασκευάστρια εταιρεία πρέπει να είναι πιστοποιημένη τουλάχιστον με το σύστημα διαχείρισης ποιότητας ISO 9001:2015 ή ισοδύναμο ή ανώτερο. Αντίγραφο του ανωτέρω πιστοποιητικού σε ισχύ, συνοδευόμενο από επίσημη μετάφραση στα ελληνικά, εφόσον δεν είναι στα ελληνικά, να παραδοθεί με μέριμνα των Υποψηφίων Αναδόχων με την υποβολή των τεχνικών προσφορών.	ΝΑΙ		
1.2.16	Αναφορικά με τα μεγέθη των χιτωνίων, από αυτά περίπου το 2/5 του συνολικού αριθμού να είναι μεγέθους MEDIUM, τα 2/5 του συνολικού αριθμού να είναι μεγέθους LARGE και το 1/5 του συνολικού αριθμού να είναι μεγέθους XL. Τα μεγέθη αυτά είναι ενδεικτικά. Η οριστικοποίηση των μεγεθών του υπό προμήθεια είδους θα γνωστοποιηθούν στον ανάδοχο με την υπογραφή της σύμβασης (σύμφωνα με το είδος και το μεγεθολόγιο του υλικού που κατακυρώθηκε).	ΝΑΙ		
1.2.17	Η απαίτηση είναι για τριακόσια ογδόντα (380) τεμάχια.	ΝΑΙ		
1.3	**ΠΑΝΤΕΛΟΝΙ:**			
1.3.1	Το παντελόνι να είναι χρωματισμού τύπου Μούλτικαμ ή ισοδύναμου.	ΝΑΙ		
1.3.2	Το υλικό κατασκευής να είναι ο συνδυασμός από πολυεστερικό και βαμβακερό ύφασμα με βάρος από 190-200 gr/m^2.	ΝΑΙ		
1.3.3	Η ύφανση του να έχει γίνει με ειδική τεχνική ενίσχυσης που το καθιστά ανθεκτικό σε σχίσιμο, αλλά και στην περίπτωση που σκιστεί να διακόπτεται στο ελάχιστο το σκίσιμο (ripstop). Σχετική βεβαίωση του Υποψηφίου Αναδόχου να κατατεθεί με την υποβολή της τεχνικής προσφοράς.	ΝΑΙ		
1.3.4	Να έχει αυτορυθμιζόμενο κανάλι μέσης με ελαστικούς ιμάντες.	ΝΑΙ		
1.3.5	Να έχει δύο μπροστινές τσέπες κάτω από το ύψος της μέσης εκατέρωθεν της βουβωνικής περιοχής με διπλή ραφή για βαριά χρήση.	ΝΑΙ		
1.3.6	Τα ανοίγματα των ανωτέρω τσεπών να έχουν επιπλέον ενίσχυση από το ίδιο ύφασμα για προσαρμογή μικρού μεγέθους μαχαιριού.	ΝΑΙ		
1.3.6	Να έχει μεγάλες πτυχωτές τσέπες στα πλαϊνά των μηρών διαστάσεων από 24-25εκ Υ x 22-23 εκ Π, με ικανότητα αύξησης χωρητικότητας στο πίσω μέρος. διαιρούμενες εσωτερικά. Το κλείσιμο να γίνεται με καπάκι που καλύπτει	ΝΑΙ		

	όλο το εύρος του ανοίγματος της τσέπης και σχεδιασμένο έτσι ώστε να κλείνει ακόμα και όταν η τσέπη είναι πλήρεις φορτίου. Το κλείσιμο να γίνεται με σύστημα τύπου «velcro».			
1.3.7	Να φέρει δύο (02) τσέπες εσωτερικές εκατέρωθεν στη περιοχή των γλουτών που να φέρουν διπλοραφή και μεγάλα καλύμματα (καπάκια) που να κλείνουν με σύστημα velcro.	ΝΑΙ		
1.3.8	Να έχει διπλό ύφασμα στα γόνατα με εσωτερικό άνοιγμα ώστε να δίνεται η δυνατότητα εισαγωγής μαξιλάρι γονάτων (επιγονατίδα) υλικού τύπου νεοπρενίου ή παρόμοιου ή ανώτερου, η οποία επιγονατίδα που θα μπορεί να προσαρμοστεί να έχει διαστάσεις από: 22-23 εκ ύψος και από 19-20 εκατοστά πλάτος.	ΝΑΙ		
1.3.9	Να έχει άθραυστα, πυράντοχα κουμπιά κατά προτίμηση σκληρής μελαμίνης.	ΝΑΙ		
1.3.10	Τα τελειώματα του παντελονιού (μπατζάκια) να έχουν δυνατότητα ρύθμισης ανοίγματος με κορδόνι, το οποίο να είναι ραμμένο εσωτερικά για καλύτερη σταθερότητα.	ΝΑΙ		
1.3.11	Να έχει τουλάχιστον 10-12 ανθεκτικές ραφές ανά 2,5-3cm σε όλες τις ενώσεις για μεγαλύτερη αντοχή.	ΝΑΙ		
1.3.12	Στη περιοχή του καβάλου να έχει τουλάχιστον τριπλό γαζί για μεγαλύτερη αντοχή.	ΝΑΙ		
1.3.13	Να έχει βαθμό ηλιακής προστασίας του υφάσματος τουλάχιστον UPF50, ιδιότητα η οποία να είναι βεβαιωμένη με έγγραφο από τη κατασκευάστρια εταιρεία, η οποία θα κατατεθεί με μέριμνα των Υποψηφίων Αναδόχων κατά την υποβολή των τεχνικών προσφορών..	ΝΑΙ		
1.3.14	Αναφορικά με τα μεγέθη των παντελονιών, από αυτά περίπου το 2/5 του συνολικού αριθμού να είναι μεγέθους MEDIUM, τα 2/5 του συνολικού αριθμού να είναι μεγέθους LARGE και το 1/5 του συνολικού αριθμού να είναι μεγέθους XL. Τα μεγέθη αυτά είναι ενδεικτικά. Η οριστικοποίηση των μεγεθών του υπό προμήθεια είδους θα γνωστοποιηθούν στον ανάδοχο με την υπογραφή της σύμβασης (σύμφωνα με το είδος και το μεγεθολόγιο του υλικού που κατακυρώθηκε).	ΝΑΙ		
1.3.15	Η κατασκευάστρια εταιρεία πρέπει να είναι πιστοποιημένη τουλάχιστον με το σύστημα διαχείρισης ποιότητας ISO 9001:2015 ή ισοδύναμο ή ανώτερο. Αντίγραφο του πιστοποιητικού σε ισχύ, συνοδευόμενο από επίσημη μετάφραση στα ελληνικά, εφόσον δεν είναι στα ελληνικά, να υποβληθεί με μέριμνα των Υποψηφίων Αναδόχων με την τεχνική προσφορά.	ΝΑΙ		
1.3.16	Η απαίτηση είναι για τριακόσια ογδόντα (380) τεμάχια.	ΝΑΙ		
1.4	**ΕΠΙΓΟΝΑΤΙΔΕΣ:**			
1.4.1	Να είναι χρώματος μαύρου.	ΝΑΙ		
1.4.2	Το υλικό κατασκευής να είναι 100% αδιάβροχο τύπου νεοπρένιο (neoprene) ή παρόμοιο με πολυεστερική πλεγμένη ίνα και το πάχος τους να είναι μεταξύ 5-6 mm .	ΝΑΙ		
1.4.3	Να έχει διαστάσεις εργονομικής σχεδίασης ανεξαρτήτου σχήματος από 22 έως 23 εκ μέγιστο ύψος σε τουλάχιστον ένα σημείο και από 19 έως 20 εκατοστά πλάτος σε τουλάχιστον ένα σημείο.	ΝΑΙ		
1.4.4	Το βάρος να κυμαίνεται από 0,06 kgr εώς 0,09 kgr (Ζευγάρι).	ΝΑΙ		
1.4.7	Η κατασκευάστρια εταιρεία πρέπει να είναι πιστοποιημένη τουλάχιστον με το σύστημα διαχείρισης ποιότητας ISO 9001:2015 ή ισοδύναμο ή ανώτερο. Αντίγραφο του πιστοποιητικού σε ισχύ, συνοδευόμενο από επίσημη μετάφραση στα ελληνικά, εφόσον δεν είναι στα ελληνικά,. να υποβληθεί με μέριμνα των Υποψηφίων Αναδόχων με την τεχνική προσφορά.	ΝΑΙ		
1.4.8	Η απαίτηση είναι για τριακόσια ογδόντα (380) ζεύγη.	ΝΑΙ		
1.5	**ΤΖΑΚΕΤ ΑΔΙΑΒΡΟΧΟ:**			

1.5.1	Το τζάκετ να είναι χρωματισμού τύπου μούλτικαμ (Multicam) ή ισοδύναμο.	ΝΑΙ		
1.5.2	Να έχει κεντρικό κλείσιμο με φερμουάρ μεγάλου μεγέθους ανθεκτικό στη σκληρή χρήση και επιπλέον να καλύπτεται από πατιλέτο, το κλείσιμο του πατιλέτου να είναι με κουμπιά τα οποία να είναι ραμμένα με ιμάντα στο κυρίως σώμα και επιπρόσθετη ασφάλιση με κλείσιμο τύπου velcro ή ισοδύναμο σε τουλάχιστον δύο σημεία.	ΝΑΙ		
1.5.3	Το υλικό κατασκευής να είναι ο συνδυασμός από πολυεστερικό και βαμβακερό ύφασμα σε ίση περίπου αναλογία με εσωτερική επένδυση αντιιδρωτικού και θερμομονωτικού τύπου. Η ύφανση του να έχει γίνει με ειδική τεχνική ενίσχυσης που το καθιστά ανθεκτικό σε σχίσιμο, αλλά και στην περίπτωση που σκιστεί να διακόπτεται στο ελάχιστο το σκίσιμο (ripstop), συνδυάζοντας και ανθεκτικό-υδατο-απωθητική επένδυση.	ΝΑΙ		
1.5.4	Να έχει τσέπη στο αριστερό μανίκι στο ύψος του μπράτσου που να κλείνει με κουμπί ραμμένο επίσης με ιμάντα, και οι διαστάσεις της να είναι από 10-12 εκ μήκος, 16-18 εκ ύψος και να έχει εσωτερικό χώρισμα για φακό ή στυλό.	ΝΑΙ		
1.5.5	Να έχει δύο (02) τσέπες στο ύψος του στήθος που να κλείνουν με κάλυμμα με κουμπί ραμμένο επίσης με ιμάντα, και οι διαστάσεις τους να είναι από 15-17 εκ Μ και 18-20 εκ Υ.	ΝΑΙ		
1.5.6	Να έχει και δύο (02) τσέπες με κατακόρυφο φερμουάρ κάτω και από πίσω από τις ανωτέρω δύο (02) με το κουμπί (βλ 1.5.5) με άνοιγμα προς το στέρνο διαστάσεων αντίστοιχων με αυτές τις 1.5.5. παραγράφου.	ΝΑΙ		
1.5.7	Να έχει επιπλέον δύο (02) τσέπες στην περιοχή της κοιλίας που να κλείνουν με καπάκι με κουμπί ραμμένο επίσης με ιμάντα και οι διαστάσεις να είναι από 19-21 εκ Μ και 20-22 εκ Υ..	ΝΑΙ		
1.5.8	Να φέρει κορδόνια προσαρμογής με πλαστικά κλιπς σταθεροποίησης, ένα στη περιοχή της κοιλιάς και ένα στο κάτω μέρος στο τελείωμα του Τζάκετ τα οποία να είναι προστατευμένα και καλυμμένα με το ίδιο ύφασμα του μπουφάν.	ΝΑΙ		
1.5.9	Να έχει ρύθμιση στο μανίκι με κλείσιμο τύπου velcro για προσαρμογή στο καρπό.	ΝΑΙ		
1.5.10	Να έχει κουκούλα ενσωματωμένη πάνω στο μπουφάν, η οποία να έχει ρύθμιση με κορδόνι περιμετρικά του προσώπου μπροστά και να είναι ρυθμιζόμενη με σύστημα τύπου velcro ώστε να προσαρμόζεται σε όλα τα μεγέθη κεφαλής ακόμη και με τη χρήση κράνους.	ΝΑΙ		
1.5.11	Η κουκούλα εσωτερικά να διαθέτει μπανέλα στο μπροστινό μέρος ώστε να διατηρείται το σχήμα της.	ΝΑΙ		
1.5.12	Το φερμουάρ να περιλαμβάνεται και στο γιακά ώστε ανασηκωμένος και στο τέρμα του το φερμουάρ να καλύψει το πρόσωπο έως τη μύτη του χρήστη.	ΝΑΙ		
1.5.13	Να είναι κατασκευασμένο από αδιάβροχο, αντιανεμικό και διαπνέων ύφασμα. Η αδιαβροχοποίηση να είναι τουλάχιστον 10.000mm/cm^2 πίεσης στήλης νερού και η διαπνοή του να κυμαίνεται μεταξύ 1.000-1.100 γρ υγρασίας/μ^2 /24ωρο, ιδιότητες οι οποίες να είναι βεβαιωμένες με έγγραφο από τη κατασκευάστρια εταιρεία, το οποίο θα υποβληθεί με μέριμνα των Υποψηφίων Αναδόχων με την τεχνική προσφορά.	ΝΑΙ		
1.5.14	Το ύφασμα να είναι πυράντοχο με σημείο τήξης τουλάχιστον 100 ^{0}C, ιδιότητες οι οποίες να είναι βεβαιωμένες με έγγραφο από τη κατασκευάστρια εταιρεία, το οποίο θα υποβληθεί με μέριμνα των Υποψηφίων Αναδόχων με την τεχνική προσφορά	ΝΑΙ		
1.5.15	Να μπορεί να πλυθεί στο πλυντήριο και στους 60 ^{0}C.	ΝΑΙ		
1.5.16	Η κατασκευάστρια εταιρεία πρέπει να είναι πιστοποιημένη τουλάχιστον με το σύστημα διαχείρισης ποιότητας ISO 9001:2015 ή ισοδύναμο ή ανώτερο. Αντίγραφο του πιστοποιητικού σε ισχύ, συνοδευόμενο από επίσημη μετάφραση στα ελληνικά, εφόσον δεν είναι στα ελληνικά, να υποβληθεί με μέριμνα των Υποψηφίων Αναδόχων	ΝΑΙ		

	με την τεχνική προσφορά.			
1.5.17	Αναφορικά με τα μεγέθη των τζάκετ, από αυτά περίπου το 2/5 του συνολικού αριθμού να είναι μεγέθους MEDIUM, τα 2/5 του συνολικού αριθμού να είναι μεγέθους LARGE και το 1/5 του συνολικού αριθμού να είναι μεγέθους XL. Τα μεγέθη αυτά είναι ενδεικτικά. Η οριστικοποίηση των μεγεθών του υπό προμήθεια είδους θα γνωστοποιηθούν στον ανάδοχο με την υπογραφή της σύμβασης (σύμφωνα με το είδος και το μεγεθολόγιο του υλικού που κατακυρώθηκε).	ΝΑΙ		
1.5.18	Η απαίτηση είναι για τριακόσια ογδόντα (380) τεμάχια.	ΝΑΙ		
1.6	**ΠΑΝΤΕΛΟΝΙ ΑΔΙΑΒΡΟΧΟ:**			
1.6.1	Το παντελόνι να είναι χρωματισμού τύπου μούλτικαμ (Multicam) ή ισοδύναμου.	ΝΑΙ		
1.6.2	Να έχει δυνατότητα αυξομείωσης του μεγέθους της μέσης με τη χρήση ιμάντων και σύστημα τύπου velcro (αριστερά και δεξιά της μέσης) με εύρος ρύθμισης από 2,5-6 εκατοστών.	ΝΑΙ		
1.6.3	Να έχει δύο (02) τσέπες εκατέρωθεν στο ύψος των μηρών που να έχουν καπάκι με κλείσιμο με κουμπί ραμμένο με ιμάντα, και οι διαστάσεις τους να είναι από 17-19 εκ Μ και 24-26 εκ Υ.	ΝΑΙ		
1.6.4	Να έχει δύο (02) τσέπες στο μπροστινό μέρος του παντελονιού κάτω από τη μέση εκατέρωθεν της βουβωνικής περιοχής με εσωτερικό υλικό από το ίδιο ύφασμα για μέγιστη αντοχή.	ΝΑΙ		
1.6.5	Να έχει δύο (02) τσέπες στο πίσω μέρος του παντελονιού εκατέρωθεν στο ύψος των γλουτών που να έχουν καπάκι με κλείσιμο με κουμπί ραμμένο με ιμάντα και οι διαστάσεις τους να είναι από 15-17 εκ Μ και 18-20 εκ Υ.	ΝΑΙ		
1.6.6	Να έχει εσωτερικό κορδόνι σύσφιξης κάτω στα μπατζάκια και πλαστικό κλιπς σταθεροποίησης.	ΝΑΙ		
1.6.7	Να είναι κατασκευασμένο από αδιάβροχο, αντιανεμικό και διαπνέων ύφασμα. Η αδιαβροχοποίηση να είναι τουλάχιστον 10.000mm/cm^2 πίεσης στήλης νερού και η διαπνοή του να κυμαίνεται μεταξύ 1.000-1.100 γρ υγρασίας/μ^2 /24ωρο, ιδιότητες οι οποίες να είναι βεβαιωμένες με έγγραφο από τη κατασκευάστρια εταιρεία, το οποίο θα υποβληθεί με μέριμνα των Υποψηφίων Αναδόχων με την τεχνική προσφορά.	ΝΑΙ		
1.6.8	Το ύφασμα να είναι πυράντοχο με σημείο τήξης τουλάχιστον 100 ^{0}C, , ιδιότητες οι οποίες να είναι βεβαιωμένες με έγγραφο από τη κατασκευάστρια εταιρεία, το οποίο θα υποβληθεί με μέριμνα των Υποψηφίων Αναδόχων με την τεχνική προσφορά.	ΝΑΙ		
1.6.9	Να μπορεί να πλυθεί στο πλυντήριο και στους 60 ^{0}C.	ΝΑΙ		
1.6.10	Να διαθέτει άνοιγμα στη περιοχή του καβάλο που να ασφαλίζει με φερμουάρ, το οποίο να ανοίγει από κάτω προς τα επάνω.	ΝΑΙ		
1.6.11	Κάθε μπατζάκι να διαθέτει κατακόρυφο πλαϊνό άνοιγμα που να ασφαλίζει με φερμουάρ και το οποίο να ξεκινά από το τελείωμα του μπατζακιού και να εκτείνεται μέχρι τουλάχιστον 45εκ προς τα πάνω, έτσι ώστε το αδιάβροχο παντελόνι να μπορεί να φορεθεί ταχέως χωρίς να χρειάζεται να αφαιρεθούν τα υποδήματα.	ΝΑΙ		
1.6.12	Το υλικό κατασκευής να είναι ο συνδυασμός από πολυεστερικό και βαμβακερό ύφασμα σε ίση περίπου αναλογία με εσωτερική επένδυση αντιιδρωτικού και θερμομονωτικού τύπου. Η ύφανση του να έχει γίνει με ειδική τεχνική ενίσχυσης που το καθιστά ανθεκτικό σε σχίσιμο, αλλά και στην περίπτωση που σκιστεί να διακόπτεται στο ελάχιστο το σκίσιμο (ripstop), συνδυάζοντας και ανθεκτικό-υδατο-απωθητική επένδυση.	ΝΑΙ		
1.6.13	Η κατασκευάστρια εταιρεία πρέπει να είναι πιστοποιημένη τουλάχιστον με το σύστημα διαχείρισης ποιότητας ISO 9001:2015 ή ισοδύναμο ή ανώτερο. Αντίγραφο του πιστοποιητικού σε ισχύ, συνοδευόμενο από επίσημη μετάφραση στα ελληνικά, εφόσον δεν είναι στα ελληνικά, να υποβληθεί με μέριμνα των υποψηφίων Αναδόχων	ΝΑΙ		

	με την υποβολή της τεχνικής προσφοράς.			
1.6.14	Αναφορικά με τα μεγέθη των παντελονιών, από αυτά περίπου το 2/5 του συνολικού αριθμού να είναι μεγέθους MEDIUM, τα 2/5 του συνολικού αριθμού να είναι μεγέθους LARGE και το 1/5 του συνολικού αριθμού να είναι μεγέθους XL. Τα μεγέθη αυτά είναι ενδεικτικά. Η οριστικοποίηση των μεγεθών του υπό προμήθεια είδους θα γνωστοποιηθούν στον ανάδοχο με την υπογραφή της σύμβασης (σύμφωνα με το είδος και το μεγεθολόγιο του υλικού που κατακυρώθηκε).	ΝΑΙ		
1.6.15	Η απαίτηση είναι για τριακόσια ογδόντα (380) τεμάχια.	ΝΑΙ		
1.7	**ΓΑΝΤΙΑ ΤΑΚΤΙΚΑ:**			
1.7.1	Το γάντια να είναι χρώματος καφέ (απόχρωσης coyote brown), ή ισοδύναμης.	ΝΑΙ		
1.7.2	Πρόκειται για ανθεκτικά γάντια για επιχειρησιακή-τακτική χρήση, κατασκευασμένα από διαπνέον υλικό.	ΝΑΙ		
1.7.3	Να είναι κατασκευασμένα από αναπνέον ύφασμα, (συνδυασμός υλικών όπως ναϋλον, πολυεουρεθάνης, spandex, πολυεστέρα, ή ισοδύναμων).	ΝΑΙ		
1.7.4	Να διαθέτουν ρυθμιζόμενη θερμοπλαστική λαβή για ασφάλιση του γαντιού στον καρπό με Velcro ή ισοδύναμο.	ΝΑΙ		
1.7.5	Να διαθέτουν ενίσχυση στη περιοχή του αντίχειρα και δείκτη.	ΝΑΙ		
1.7.6	Το κάτω μέρος να είναι κατασκευασμένο από συνθετικό δέρμα το οποίο να παρέχει στον χρήστη την δυνατότητα να χειριστεί οθόνες αφής.	ΝΑΙ		
1.7.7	Αναφορικά με τα μεγέθη των γαντιών, από αυτά περίπου το 2/5 του συνολικού αριθμού να είναι μεγέθους MEDIUM, τα 2/5 του συνολικού αριθμού να είναι μεγέθους LARGE και το 1/5 του συνολικού αριθμού να είναι μεγέθους XL. Τα μεγέθη αυτά είναι ενδεικτικά. Η οριστικοποίηση των μεγεθών του υπό προμήθεια είδους θα γνωστοποιηθούν στον ανάδοχο με την υπογραφή της σύμβασης (σύμφωνα με το είδος και το μεγεθολόγιο του υλικού που κατακυρώθηκε).	ΝΑΙ		
1.7.8	Να διαθέτει πιστοποίηση κατά CE EN 388:2016. Συγκεκριμένα κατά την διαδικασία των τέστ που πραγματοποιούνται στα πλαίσια της εν λόγω πιστοποίησης θα πρέπει κατ΄ ελάχιστο να φέρει βαθμολογία τρία (03) στην δοκιμασία αντοχής στην τριβή, να έχει δοκιμαστεί η αντοχή του σε κόψιμο–τρύπημα-σχίσιμο. Αντίγραφο πιστοποιητικού σε ισχύ συνοδευόμενο από επίσημη μετάφραση στα ελληνικά, εφόσον δεν είναι στα ελληνικά, να υποβληθεί με μέριμνα των υποψηφίων Αναδόχων με την υποβολή της τεχνικής προσφοράς.	ΝΑΙ		
1.7.9	Να είναι εναρμονισμένο με τον Ευρωπαϊκό κανονισμό Annex II – Basic Health and Safety Requirements EN 420:2003 + A1:2009. Η κατασκευάστρια εταιρεία να φέρει βεβαίωση-πιστοποιητικό για το προαναφερθέν και αντίγραφο του πιστοποιητικού σε ισχύ, συνοδευόμενο από επίσημη μετάφραση στα ελληνικά, εφόσον δεν είναι στα ελληνικά, να υποβληθεί με μέριμνα των υποψηφίων Αναδόχων με την υποβολή της τεχνικής προσφοράς.	ΝΑΙ		
1.7.10	Η απαίτηση είναι για τριακόσια ογδόντα (380) ζεύγη.	ΝΑΙ		
1.8	**ΣΚΟΥΦΟΣ:**			
1.8.1	Ο σκούφος να είναι χρώματος μπεζ.	ΝΑΙ		
1.8.2	Να είναι από 100% υλικό πολυεστερικό με επένδυση «fleece» ή ισοσύναμο και αντιστατική ιδιότητα.	ΝΑΙ		

1.8.3	Να είναι κατασκευασμένος από αδιάβροχο και αντιανεμικό ύφασμα, βάρους από 190-200 gr/m^2.	ΝΑΙ		
1.8.4	Να είναι διπλής όψης με τουλάχιστον τέσσερα γαζιά που να ξεκινούν από τη κορυφή και να τελειώνουν τουλάχιστον έως το μέσο του σκούφου, να διασταυρώνονται κάθετα μεταξύ τους για καλύτερη καμπυλότητα - σταθερότητα - προσαρμογή στη κεφαλή.	ΝΑΙ		
1.8.5	Η απαίτηση είναι για τριακόσια ογδόντα (380) τεμάχια.	ΝΑΙ		
1.8.6	Η κατασκευάστρια εταιρεία πρέπει να είναι πιστοποιημένη τουλάχιστον με το σύστημα διαχείρισης ποιότητας ISO 9001:2015 ή ισοδύναμο ή ανώτερο. Αντίγραφο του πιστοποιητικού σε ισχύ, συνοδευόμενο από επίσημη μετάφραση στα ελληνικά, εφόσον δεν είναι στα ελληνικά, να υποβληθεί με μέριμνα των υποψηφίων Αναδόχων με την υποβολή της τεχνικής προσφοράς..	ΝΑΙ		
1.8.7	Αναφορικά με τα μεγέθη των σκούφων από αυτά περίπου το 1/2 του συνολικού αριθμού να είναι μεγέθους SMALL/MEDIUM, και το άλλο 1/2 του συνολικού αριθμού να είναι μεγέθους LARGE/XL. Τα μεγέθη αυτά είναι ενδεικτικά. Η οριστικοποίηση των μεγεθών του υπό προμήθεια είδους θα γνωστοποιηθούν στον ανάδοχο με την υπογραφή της σύμβασης (σύμφωνα με το είδος και το μεγεθολόγιο του υλικού που κατακυρώθηκε).	ΝΑΙ		
1.9	**ΚΟΝΤΟΜΑΝΙΚΑ ΜΠΟΥΖΑΚΙΑ :**			
1.9.1	Να είναι χρώμα: μπεζ (το 50% δηλαδή 380 τεμάχια) και μαύρο (το άλλο 50% δηλαδή τα υπόλοιπα 380 τεμάχια)	ΝΑΙ		
1.9.2	Να είναι κατασκευασμένο από 100% Βαμβάκι με βάρος υφάσματος από 120-130 gr/m^2.	ΝΑΙ		
1.9.3	Να έχουν ανθεκτική και πυκνή λαιμόκοψη με τουλάχιστον 2,5εκ κολάρο.	ΝΑΙ		
1.9.4	Να είναι τουλάχιστον διπλής ραφής για ανθεκτικότητα.	ΝΑΙ		
1.9.5	Να είναι ραμμένα με διαδικασία κατά την οποία οι ίνες του βαμβακιού πλέκονται έτσι ώστε να προσδίδει στο ύφασμα μαλακή υφή.	ΝΑΙ		
1.9.6	Να έχουν ικανότητα απόδοσης στο περιβάλλον της υγρασίας του ιδρώτα ενώ διατηρείται η θερμοκρασία του σώματος, ιδιότητα η οποία να είναι βεβαιωμένη με έγγραφο από τη κατασκευάστρια εταιρεία, και να υποβληθεί με μέριμνα των υποψηφίων Αναδόχων με την υποβολή της τεχνικής προσφοράς .	ΝΑΙ		
1.9.7	Η κατασκευάστρια εταιρεία πρέπει να είναι πιστοποιημένη τουλάχιστον με το σύστημα διαχείρισης ποιότητας ISO 9001:2015 ή ισοδύναμο ή ανώτερο. Αντίγραφο του πιστοποιητικού σε ισχύ, συνοδευόμενο από επίσημη μετάφραση στα ελληνικά, εφόσον δεν είναι στα ελληνικά να υποβληθεί με μέριμνα των υποψηφίων Αναδόχων με την υποβολή της τεχνικής προσφοράς .	ΝΑΙ		
1.9.8	Αναφορικά με τα μεγέθη των κοντομάνικων, από αυτά περίπου το 2/5 του συνολικού αριθμού να είναι μεγέθους MEDIUM, τα 2/5 του συνολικού αριθμού να είναι μεγέθους LARGE και το 1/5 του συνολικού αριθμού να είναι μεγέθους XL. Τα μεγέθη αυτά είναι ενδεικτικά. Η οριστικοποίηση των μεγεθών του υπό προμήθεια είδους θα γνωστοποιηθούν στον ανάδοχο με την υπογραφή της σύμβασης (σύμφωνα με το είδος και το μεγεθολόγιο του υλικού που κατακυρώθηκε).	ΝΑΙ		
1.9.9	Η απαίτηση είναι για επτακόσια εξήντα (760) τεμάχια.	ΝΑΙ		
1.10	**ΜΠΛΟΥΖΑ ΑΛΕΞΙΣΦΑΙΡΟΥ (COMBAT SHIRT):**			
1.10.1	Η μπλούζα να είναι χρωματισμού τύπου Μούλτικαμ ή ισοδύναμου στη περιοχή του γιακά, των ώμων, των μανικιών και τις τσέπες των μανικιών. Το υπόλοιπο σώμα να είναι χρώματος μπεζ	ΝΑΙ		

1.10.2	Το κύριο υλικό κατασκευής των περιοχών χρωματισμού multicam να είναι συνδυασμός από πολυεστερικό και βαμβακερό ύφασμα βάρους 170-180 gr/m^2. Το υπόλοιπο σώμα να είναι συνδυασμός από πολυέστερ,βαμβάκι και ελαστάν.	ΝΑΙ		
1.10.3	Η ύφανση του περιοχές με χρωματισμό multicam να έχει γίνει με ειδική τεχνική ενίσχυσης που το καθιστά ανθεκτικό σε σχίσιμο, αλλά και στην περίπτωση που σκιστεί να διακόπτεται στο ελάχιστο το σκίσιμο (ripstop) με φινίρισμα από οργανικό πολυμερές.	ΝΑΙ		
1.10.4	Να έχουν ικανότητα απόδοσης στο περιβάλλον της υγρασίας του ιδρώτα ενώ διατηρείται η θερμοκρασία του σώματος στις περιοχές της μασχάλης, των πλευρών και του αυχένα, ιδιότητα η οποία να είναι βεβαιωμένη με έγγραφο από τη κατασκευάστρια εταιρεία, το οποίο θα κατατεθεί με μέριμνα των Υποψηφίων Αναδόχων κατά την υποβολή των τεχνικών προσφορών.	ΝΑΙ		
1.10.5	Να έχει τουλάχιστον 10 ανθεκτικές ραφές ανά 2,5-3 εκατοστά σε όλες τις ενώσεις.	ΝΑΙ		
1.10.6	Να έχει μία (01) τσέπη σε κάθε μανίκι στη περιοχή του βραχίονα, με κλίση προς το στήθος, διαστάσεων από 12-14 εκ Μ, 18-20 εκ Υ που να ασφαλίζουν με καπάκι με σύστημα velcro ή ισοδύναμο. Οι εν λόγω τσέπες να έχουν εξωτερικά ραμμένη επιφάνεια velcro διαστάσεων 10-12 εκ Μ και 11-13 εκ Υ, καθώς και ραμμένη επιφάνεια velcro στα καπάκια τους διαστάσεων από 8-11 εκ Μ και 3-5 εκ Υ.	ΝΑΙ		
1.10.7	Τα μανίκια στη περιοχή των αγκώνων να έχουν σχηματοποιημένους αγκώνες με επιπλέον στρώση υφάσματος για μεγαλύτερη αντοχή, και στο τελείωμα τους να διαθέτουν ρυθμιζόμενο περικάρπιο με σύστημα velcro.	ΝΑΙ		
1.10.8	Να έχουν μπροστινό κεντρικό φερμουάρ από το ύψος του στέρνου έως το τέλος του γιακά, ραμμένο ανάστροφα ώστε η εξωτερική πλευρά του να εφάπτεται στο σώμα και η λαβή του να έχει επικάλυψη ελαστικού υλικού για καλύτερο πιάσιμο.	ΝΑΙ		
1.10.9	Η κατασκευάστρια εταιρεία πρέπει να είναι πιστοποιημένη τουλάχιστον με το σύστημα διαχείρισης ποιότητας ISO 9001:2015 ή ισοδύναμο ή ανώτερο. Αντίγραφο του πιστοποιητικού σε ισχύ, συνοδευόμενο από επίσημη μετάφραση στα ελληνικά, εφόσον δεν είναι στα ελληνικά, κατατεθεί με μέριμνα των Υποψηφίων Αναδόχων κατά την υποβολή των τεχνικών προσφορών. .	ΝΑΙ		
1.10.10	Αναφορικά με τα μεγέθη των μπλουζών αλεξισφαίρου, από αυτά περίπου το 2/5 του συνολικού αριθμού να είναι μεγέθους MEDIUM, τα 2/5 του συνολικού αριθμού να είναι μεγέθους LARGE και το 1/5 του συνολικού αριθμού να είναι μεγέθους XL. Τα μεγέθη αυτά είναι ενδεικτικά. Η οριστικοποίηση των μεγεθών του υπό προμήθεια είδους θα γνωστοποιηθούν στον ανάδοχο με την υπογραφή της σύμβασης (σύμφωνα με το είδος και το μεγεθολόγιο του υλικού που κατακυρώθηκε).	ΝΑΙ		
1.10.11	Η απαίτηση είναι για τριακόσια ογδόντα (380) τεμάχια.	ΝΑΙ		
1.11	**ΑΡΒΥΛΕΣ ΤΑΚΤΙΚΕΣ:**			
1.11.1	Οι αρβύλες να έχουν το χρώμα της ερήμου (μπεζ).	ΝΑΙ		
1.11.2	Το υλικό κατασκευής τους να είναι το δέρμα σε συνδυασμό με υψηλής ποιότητας υλικό τύπου CORDURA ή ισοδύναμου τύπου.	ΝΑΙ		
1.11.3	Να διαθέτουν μεμβράνη τύπου goretex ή αντίστοιχου τύπου, τουλάχιστον 3 στρώσεων που τις καθιστά αδιάβροχες και διαπνέουσες ώστε να μπορούν να χρησιμοποιηθούν όλο το χρόνο σε όλα τα κλίματα.	ΝΑΙ		
1.11.4	Η σόλα τους να είναι κατασκευασμένη από λαστιχένιο υλικό και να φέρει εξωτερικά σκελετό από σκληρό - συνθετικό υλικό, ώστε να προσδίδει απόλυτη άνεση, απόσβεση κραδασμών και σταθερότητα στο πόδι ενώ	ΝΑΙ		

	ταυτόχρονα να είναι αντιολισθητική με πρόσφυση σε όλα τα εδάφη.			
1.11.5	Να είναι ελαφριές και ιδανικές για χρήση από μονάδες ειδικών επιχειρήσεων (καταδρομείς-βατραχάνθρωποι) οι οποίοι χρειάζονται ελαφρύ και ξεκούραστο άρβυλο χωρίς να υπολοίπεται σε ανθεκτικότητα από βαρύτερες και ποιο δύσκαμπτες κατασκευές.	ΝΑΙ		
1.11.6	Να έχουν επένδυση από συνθετικό πολυεστέρα ή υλικό αντίστοιχου τύπου.	ΝΑΙ		
1.11.7	Το κυρίως υλικό του δέρματος του άνω μέρους του υποδήματος να είναι τύπου καστόρ σκούρο, υδροφοβικό, πάχους 1,4-1,6mm και να έχει αδιαβροχοποίηση σύμφωνα με τη πιστοποίηση κατά (DIN EN ISO 5403-1), τουλάχιστον 3 ώρες. Επίσης να είναι πιστοποιημένο σε δύναμη τάσης (κατά DIN EN ISO 3376) τουλάχιστον 18 N/mm^2 και τέλος να είναι πιστοποιημένο σε αντοχή σχισίματος κατά (DIN EN ISO 3377-1) τουλάχιστον 35 N/mmΣχετική βεβαίωση/πιστοποιητικό να κατατεθεί με μέριμνα των Υποψηφίων Αναδόχων κατά την υποβολή των τεχνικών προσφορών.	ΝΑΙ		
1.11.8	Το κυρίως υλικό του άνω υφάσματος να είναι υφαντό, 100% πολυαμίδιο, διαπνέον υδροφοβικό χρώματος μπεζ ερήμου με βάρος 240-270 $γρ/μ^2$.	ΝΑΙ		
1.11.9	Η περιοχή της φτέρνας να διαθέτει εύκαμπτο δέρμα.	ΝΑΙ		
1.11.10	Το βάρος τους να κυμαίνεται από 1050 εώς 1150 γραμμάρια ανά ζεύγος σε μέγεθος νούμερου 41 και το εξωτερικό ύψος του να κυμαίνεται από 14-15εκ.	ΝΑΙ		
1.11.11	Η απαίτηση είναι για τριακόσια ογδόντα (380) ζεύγη.	ΝΑΙ		
1.11.12	Η κατασκευάστρια εταιρεία πρέπει να είναι πιστοποιημένη τουλάχιστον με το σύστημα διαχείρισης ποιότητας ISO 9001:2015 ή ισοδύναμο ή ανώτερο. Αντίγραφο του πιστοποιητικού σε ισχύ, συνοδευόμενο από επίσημη μετάφραση στα ελληνικά, εφόσον δεν είναι στα ελληνικά, να κατατεθεί με μέριμνα των Υποψηφίων Αναδόχων κατά την υποβολή των τεχνικών προσφορών.	ΝΑΙ		
1.12	**ΟΛΟΣΩΜΗ ΣΤΟΛΗ ΣΤΕΓΑΝΟΥ ΤΥΠΟΥ:**			
1.12.1	Πρόκειται για ελαφριά ολόσωμη και αδιάβροχη στεγανή στολή ιδανική για ομάδες που εμπλέκονται σε ναυτικές – τακτικές επιχειρήσεις όπου απαιτείται προστασία από την υποθερμία είτε από βρέξιμο είτε από βύθιση στο νερό ούτως ώστε να μην καθυστερήσει ο πρωταρχικός σκοπός της επιχείρησης.	ΝΑΙ		
1.12.2	Το βάρος του υλικού να κυμαίνεται μεταξύ 270-290$γρ/μ^2$ και η διαπνοή του να κυμαίνεται μεταξύ 7.000-8.000 γρ υγρασίας/$μ^2$ /24ωρο, ιδιότητα η οποία να είναι βεβαιωμένη με έγγραφο από τη κατασκευάστρια εταιρεία, το οποίο θα πρέπει να κατατεθεί με μέριμνα των Υποψηφίων Αναδόχων κατά την υποβολή των τεχνικών προσφορών.	ΝΑΙ		
1.12.3	Η αδιαβροχοποίηση να είναι τουλάχιστον 25.000mm/cm^2 πίεσης στήλης νερού, ιδιότητα η οποία να είναι βεβαιωμένη με έγγραφο από τη κατασκευάστρια εταιρεία, το οποίο θα πρέπει να κατατεθεί με μέριμνα των Υποψηφίων Αναδόχων κατά την υποβολή των τεχνικών προσφορών.	ΝΑΙ		
1.12.4	Η στολή να έχει χρώμα πράσινο σκούρο.	ΝΑΙ		
1.12.5	Να έχει ελαστικές τιράντες εσωτερικά για να βελτιώνει τη σταθερότητα κατά τη χρήση.	ΝΑΙ		
1.12.6	Η κατασκευή της στολής να είναι εργονομική και ευέλικτη.	ΝΑΙ		
1.12.7	Ειδικά διαμορφωμένες πτυχές στην περιοχή των αγκώνων και των γονάτων να επιτρέπουν στον χρήστη να έχει εξαιρετική ευελιξία στην κίνηση των χεριών και των ποδιών.	ΝΑΙ		

1.12.8	Να φέρει πλαστικό αεροστεγές φερμουάρ ελαφρύ, αντιδιαβρωτικό και αδιάβροχου τύπου στο σημείο εισόδου της, τοποθετημένου με διαγώνιο τρόπο μπροστά από τον κορμό του σώματος ώστε να δίνει την δυνατότητα στον χρήστη να το κλείνει /ανοίγει με πολύ εύκολο τρόπο.	ΝΑΙ		
1.12.9	Να δίνει στον χρήστη την λύση περιστροφικής κίνησης του κορμού του σώματος για επιπρόσθετη ευκινησία.	ΝΑΙ		
1.12.10	Το ύφασμα να είναι αδιάβροχο και διαπνέον από πολυαμίδιο σε πράσινο χρώμα, επιπλέον δύναται να είναι πλαστικοποιημένο από αδιάβροχη , διαπνέουσα, μεμβράνη κατασκευασμένη από πολυμερές πολυτετραφθοροαιθυλενίου (PTFE) ή ισοδύναμο, ιδιότητες οι οποίες να είναι βεβαιωμένες με έγγραφο από τη κατασκευάστρια εταιρεία, το οποίο θα πρέπει να κατατεθεί με μέριμνα των Υποψηφίων Αναδόχων κατά την υποβολή των τεχνικών προσφορών.	ΝΑΙ		
1.12.11	Το σημείο εφαρμογής στο λαιμό και στους καρπούς να σφραγίζει με κολλημένο υλικό τύπου νεοπρένιου (neoprene) ώστε να καθίσταται άνετο από τον χρήστη. Εναλλακτικά μπορεί να χρησιμοποιηθεί υλικό λάτεξ βαρέου χρήσης.	ΝΑΙ		
1.12.12	Η στολή να έχει σύνολο τουλάχιστον επτά (07) τσέπες. Να φέρει στο πάνω μέρος των χεριών στο ύψος του μπράτσου τσέπες και στα δύο τα μανίκια (σύνολο δύο 02),στον πήχη μία (01) τσέπη-θήκη χάρτου στο αριστερό μανίκι, δύο (02) τσέπες στα πλαϊνά των ποδιών στο ύψος των μηρών που να διαθέτουν και σύστημα molle,και δύο (02) τσέπες πάνω από τους αστραγάλους. Οι τσέπες στα χέρια και τα πόδια να είναι: ενσωματωμένες με σταθερό τρόπο με κόλλα ή ενσωματωμένες με σταθερό τρόπο ραμμένες ή ενσωματωμένες με κινητό τρόπο από σύστημα molle με λουράκια.	ΝΑΙ		
1.12.13	Η στολή να διαθέτει πλαστικό αεροστεγές φερμουάρ ανάγκης ελαφρύ, αντιδιαβρωτικό και αδιάβροχου τύπου στο μπροστινό του κορμού του σώματος καλυμμένο με προστατευτικό πτερύγιο που δένει με σύστημα τύπου Velcro ή ισοδύναμο.	ΝΑΙ		
1.12.14	Να φέρει ενσωματωμένες κάλτσες από το ίδιο ύφασμα που χρησιμοποιείται και στην στολή ή από υλικό τύπου νεοπρένιου (neoprene)	ΝΑΙ		
1.12.15	Να φέρει φερμουάρ κάθετο στο πίσω μέρος του ποδιού, που να ξεκινά από το ύψος της γάμπας και να τελειώνει στο τελείωμα από το μπατζάκι.	ΝΑΙ		
1.12.16	Η οριστικοποίηση των μεγεθών των στολών θα γνωστοποιηθούν στον ανάδοχο με την υπογραφή της σύμβασης.	ΝΑΙ		
1.12.17	Η απαίτηση είναι για είκοσι έξι (26) τεμάχια.	ΝΑΙ		
1.12.18	Η κατασκευάστρια εταιρεία πρέπει να είναι πιστοποιημένη τουλάχιστον με τα ISO 9001:2015, NATO AQAP 2110:2016, ή ισοδύναμα ή ανώτερα. Αντίγραφα των πιστοποιητικών σε ισχύ, συνοδευόμενα από επίσημη μετάφραση στα ελληνικά, εφόσον δεν είναι στα ελληνικά, να κατατεθούν με μέριμνα των Υποψηφίων Αναδόχων κατά την υποβολή των τεχνικών προσφορών.	ΝΑΙ		

2. ΕΠΙΧΕΙΡΗΣΙΑΚΟΣ ΕΞΟΠΛΙΣΜΟΣ:	**Α/Α**	***ΠΕΡΙΓΡΑΦΗ ΥΠΟ ΠΡΟΜΗΘΕΙΑ ΕΙΔΩΝ***	**ΠΟΣΟΤΗΤΑ**	**ΜΟΝΑΔΑ ΜΕΤΡΗΣΗΣ**			
	1	ΦΟΡΕΑΣ ΑΝΤΙΒΑΛΛΙΣΤΙΚΩΝ ΠΛΑΚΩΝ ΜΕ ΕΛΑΦΡΙΑ ΘΩΡΑΚΙΣΗ ΚΑΙ ΠΑΡΕΛΚΟΜΕΝΑ	380	ΤΕΜ-ΣΕΤ			
	2	ΑΝΤΙΒΑΛΛΙΣΤΙΚΕΣ ΠΛΑΚΕΣ	380	ΣΕΤ (ΖΕΥΓΟΣ)			
	3	ΒΑΛΛΙΣΤΙΚΟ ΚΡΑΝΟΣ ΕΠΙΠΕΔΟΥ ΄΄IIIA΄΄	380	ΤΕΜ			
	4	ΣΩΣΙΒΙΟ ΦΟΡΕΑ	380	ΣΕΤ			
	5.1	ΔΙΟΠΤΡΑ ΝΥΧΤΕΡΙΝΗΣ ΟΡΑΣΗΣ	30	ΤΕΜ			
	5.2	ΔΙΟΠΤΡΑ ΝΥΧΤΕΡΙΝΗΣ ΟΡΑΣΗΣ (ΔΙΑΙΡΟΥΜΕΝΗ)	70	ΤΕΜ			
	6	ΗΛΕΚΤΡΟΥΔΡΑΥΛΙΚΟ ΣΥΣΤΗΜΑ ΔΙΑΝΟΙΞΗΣ ΘΥΡΩΝ ΜΕ ΠΑΡΕΛΚΟΜΕΝΑ	1	ΣΕΤ			
2.1	ΦΟΡΕΑΣ ΑΝΤΙΒΑΛΛΙΣΤΙΚΩΝ ΠΛΑΚΩΝ ΜΕ ΕΛΑΦΡΙΑ ΘΩΡΑΚΙΣΗ ΚΑΙ ΠΑΡΕΛΚΟΜΕΝΑ:						
2.1.1	Ο φορέας αντιβαλλιστικών πλακών να είναι χρωματισμού τύπου Μούλτικαμ, ή ισοδύναμο.				ΝΑΙ		
2.1.2	Το κυρίως υλικό κατασκευής του φορέα να είναι 500D nylon fabric ή ισοδύναμο ή ανώτερο.				ΝΑΙ		
2.1.3	Η κατασκευάστρια εταιρεία πρέπει να είναι πιστοποιημένη τουλάχιστον με το σύστημα διαχείρισης ποιότητας ISO 9001:2015 ή ισοδύναμο ή ανώτερο. Αντίγραφο του πιστοποιητικού σε ισχύ, συνοδευόμενο από επίσημη μετάφραση στα ελληνικά, εφόσον δεν είναι στα ελληνικά, να κατατεθεί με μέριμνα των Υποψηφίων Αναδόχων κατά την υποβολή των τεχνικών προσφορών**.**				ΝΑΙ		
2.1.4	Να έχει πλήρη ρύθμιση στους ώμους και σύστημα ταχείας απελευθέρωσης του γιλέκου στον αριστερό ώμο ώστε να επιτρέπει στον χρήστη να αφαιρέσει το γιλέκο.				ΝΑΙ		
2.1.5	Τα πλευρικά κομμάτια του γιλέκου να είναι πλήρως ρυθμιζόμενα στο μέγεθος από την πίσω και την μπροστινή πλευρά με σύστημα τύπου MIL SPEC Velcro (προδιαγραφή η οποία να είναι βεβαιωμένη με έγγραφο από τη κατασκευάστρια εταιρεία), το οποίο θα πρέπει να κατατεθεί με μέριμνα των Υποψηφίων Αναδόχων κατά την υποβολή των τεχνικών προσφορών,4-7 σημείων και να μπορούν να ρυθμιστούν άμεσα. Δύναται να συνδυάζει και σύστημα με πόρπες που διατηρούν όμως της ιδιότητες τύπου Quick Release Management (QRM) για μεγαλύτερη ασφάλεια. Επίσης να διαθέτει και σύστημα ταχείας απελευθέρωσης QR (Quick Release).				ΝΑΙ		
2.1.6	Το εσωτερικό του γιλέκου που εφάπτεται στο σώμα να είναι επενδεδυμένο με μαλακό και διαπνέον υλικό.				ΝΑΙ		
2.1.7	Η εξωτερική επιφάνεια του γιλέκου να διαθέτει παντού σύστημα molle δημιουργώντας ένα αρθρωτό και προσαρμοστικό σύστημα.				ΝΑΙ		
2.1.8	Να έχει προσθαφαιρούμενα μαξιλάρια ώμων.				ΝΑΙ		
2.1.9	Να έχει λαβή μεταφοράς τραυματία στο ύψος του αυχένα.				ΝΑΙ		

2.1.10	Το υλικό του φορέα και των απαρτίων του να είναι κατασκευασμένο με επεξεργασία Near Infrared (NIR) Signature Management Technology ή ισοδύναμη και να προσκομιστεί σχετικό πιστοποιητικό/βεβαίωση του κατασκευαστή με μέριμνα των Υποψηφίων Αναδόχων κατά την υποβολή των τεχνικών προσφορών. Η εν λόγω επεξεργασία του υλικού επιτρέπει στον φέροντα να εμφανίζει το ίδιο επίπεδο ακτινοβολίας με το περιβάλλον, ως αποτέλεσμα δίνει το μικρότερο δυνατό "αποτύπωμα" σε συσκευές νυχτερινής όρασης (NVG) με δυσκολότερο εντοπισμό-ανίχνευσή του. Ταυτόχρονα προσδίδει μικρότερη αντανάκλαση του φωτός σε συνθήκες χαμηλού φωτισμού.	ΝΑΙ		
2.1.11	Να έχει ενσωματωμένο πάνελ τύπου Velcro ή ισοδύναμο στο στήθος διαστάσεων μήκος 15 και πλάτος 7,5 εκατοστά για την τοποθέτηση διακριτικών.	ΝΑΙ		
2.1.12	Να έχει υποδοχή εμπρός και πίσω για αντιβαλλιστικές πλάκες διαστάσεων 25 M x 30 Y cm και έως 2 cm Πάχος, καθώς και υποδοχές για μαλακή θωράκιση εμπρός και πίσω διαστάσεων 25cm M x 30cm Y και έως 0,7cm πάχος, και στα πλευρά υποδοχή για μαλακή θωράκιση διαστάσεων 25 M x 12 Y cm και έως 0,7 cm Πάχος.	ΝΑΙ		
2.1.13	Η μαλακή θωράκιση που θα συνοδεύει το γιλέκο πρέπει να έχει αντιβαλλιστική ικανότητα έξτρα απειλής από φυσίγγιο TOKAREV 86grains FMJ 540m/ sec +/- 9m/ sec. και να προσκομιστεί αντίστοιχο πιστοποιητικό με μέριμνα των Υποψηφίων Αναδόχων κατά την υποβολή των τεχνικών προσφορών .	ΝΑΙ		
2.1.14	Το υλικό κατασκευής της μαλακής θωράκισης να είναι από ULTRA-HIGH MOLECULAR- WEIGHT POLYETHYLENE (UHMWPE) ή ισοδύναμο.	ΝΑΙ		
2.1.15	Η μαλακή θωράκιση θα πρέπει να είναι εντός στεγανοποιημένου φακέλου.	ΝΑΙ		
2.1.16	Η μαλακή θωράκιση θα πρέπει να έχει διαστάσεις για στήθος- πλάτη 25cm x 30cm και για τα πλευρά 25cm x 12cm, πάχος όχι μεγαλύτερο από 0,7cm και βάρος κάτω από 5,2kg/ m^2.	ΝΑΙ		
2.1.17	Η μαλακή θωράκιση που θα συνοδεύει το γιλέκο πρέπει να έχει πιστοποίηση NIJ 0101.06 IIIA. και να προσκομιστεί αντίστοιχο πιστοποιητικό με μέριμνα των Υποψηφίων Αναδόχων κατά την υποβολή των τεχνικών προσφορών. Επίσης να προσκομιστεί έγγραφη δήλωση της κατασκευάστριας εταιρίας, με μέριμνα των Υποψηφίων Αναδόχων κατά την υποβολή των τεχνικών προσφορών, ότι δεν έχει χρησιμοποιηθεί το αντιβαλλιστικό υλικό Zylon (IUPAC name: poly(p-phenylene-2,6-benzobisoxazole) ή οποιοδήποτε άλλο υλικό, βασισμένο στην ίδια κατηγορία υλικών.	ΝΑΙ		
2.1.18	Το εργοστάσιο κατασκευής της μαλακής θωράκισης να έχει πιστοποίηση ISO 9001, ISO 14001 και NATO AQAP 2110 ή ισοδύναμα ή ανώτερα. Αντίγραφα των πιστοποιητικών σε ισχύ, συνοδευόμενα από επίσημη μετάφραση στα ελληνικά, εφόσον δεν είναι στα ελληνικά, να κατατεθούν με μέριμνα των Υποψηφίων Αναδόχων κατά την υποβολή των τεχνικών προσφορών .	ΝΑΙ		
2.1.19	Οι βαλλιστικές πιστοποιήσεις να είναι από εγκεκριμένα εργαστήρια NIJ ή κατά ISO/IEC/17025.	ΝΑΙ		
2.1.20	Να διαθέτει μια (01) τριπλή θήκη γεμιστήρων με σύστημα συγκράτησης γεμιστήρων από ελαστικό σχοινί (bungee cord)που να μπορούν να τοποθετηθούν μέσα τρεις (03) γεμιστήρες 5,56x45 mm στη κάθε θήκη και να διαθέτει εξωτερικά molle σύστημα ώστε να μπορεί να τοποθετηθεί επάνω επιπλέον θήκη εάν απαιτηθεί και το σύστημα ανάρτησης της στο γιλέκο να είναι τύπου molle χωρίς κόπιτσες. Ανωτέρω θήκη να έχει διαστάσεις τουλάχιστον ΥxΜxΠ 13,5x24x3 cm και βάρος όχι παραπάνω από 210 gr. Να είναι χρωματισμού Μούλτικαμ, το υλικό κατασκευής του φορέα να είναι 500D nylon fabric ή αντίστοιχο ή ανώτερο.Να ισχύουν οι προϋποθέσεις που αναγράφονται στα 2.1.3 και 2.1.10.	ΝΑΙ		

2.1.21	Να έχει μια (01) εξωτερική θήκη ασυρμάτου με σύστημα ανάρτησης τύπου molle χωρίς κόπιτσες και ελαστικό ιμάντα συγκράτησης περιφερειακά ώστε να ασφαλίζουν μέσα οι περισσότεροι ασύρματοι της αγοράς. Το σύστημα συγκράτησης του ασυρμάτου να είναι τύπου ιμάντας με πλαστική πόρπη ασφαλείας. Να έχει διαστάσεις τουλάχιστον ΥxΜxΠ 10,5x7x3-5 εκατοστά και βάρος όχι παραπάνω από 115gr. Να είναι χρωματισμού Μούλτικαμ ή ισοδύναμου, το υλικό κατασκευής του φορέα να είναι 500D nylon fabric ή αντίστοιχο ή ανώτερο. Να ισχύουν οι προϋποθέσεις που αναγράφονται στα 2.1.3 και 2.1.10.	ΝΑΙ		
2.1.22	Να έχει μια (01) θήκη υδροδοχείου στην πλάτη με σύστημα ανάρτησης τύπου moΐle χωρίς κόπιτσες και δυνατότητα τοποθέτησης υδροδοχείου χωρητικότητας 3 lt χωρίς να προεξέχει απ το γιλέκο, να κλείνει από πάνω με καπάκι και κλείσιμο τύπου velcro, να διαθέτει εξωτερικά σύστημα molle ώστε να μπορεί να αναρτηθεί πάνω του οποιαδήποτε άλλη θήκη και επιφάνεια velcro ώστε να μπορεί να τοποθετηθεί διακριτικό σήμανσης. Να έχει διαστάσεις τουλάχιστον ΥxΜxΠ 40x20x10 cm . Να είναι χρωματισμού Μούλτικαμ ή ισοδύναμου, το υλικό κατασκευής του φορέα να είναι 500D nylon fabric ή αντίστοιχο ή ανώτερο .Να ισχύουν οι προϋποθέσεις που αναγράφονται στα 2.1.3 και 2.1.10.	ΝΑΙ		
2.1.23	Να έχει μια (01) Θήκη φαρμακείου διαστάσεων ΥxΜxΠ 19cm X 16cm X 9 cm το οποίο να διαθέτει σύστημα προσαρμογής στο γιλέκο τύπου molle χωρίς κόπιτσες με μόνο τρεις (03) σειρές molle φάρδος, αριστερά και δεξιά της σύστημα molle ώστε να μπορούν να τοποθετηθούν πάνω της έξτρα θήκες ή τουρνικέ , επιφάνεια Velcro ώστε να κολληθεί επάνω οποιοδήποτε έμβλημα π.χ. ιατρικός σταυρός, medic κιτ κτλ. , και βάρος όχι παραπάνω από 154gr. Να είναι χρωματισμού Μούλτικαμ ή ισοδύναμου, το υλικό κατασκευής του φορέα να είναι 500D nylon fabric ή αντίστοιχο ή ανώτερο. Να ισχύουν οι προϋποθέσεις που αναγράφονται στα 2.1.3 και 2.1.10.	ΝΑΙ		
2.1.24	Η απαίτηση είναι για τριακόσια ογδόντα (380) τεμάχια φορέων αντιβαλλιστικών πλακών, τριακόσια ογδόντα (380) σετ μαλακής θωράκισης στήθους-πλάτης-αριστερού και δεξιού πλευρού και από τριακόσια ογδόντα (380) τεμάχια για κάθε ένα από τα υλικά που περιγράφονται στα 2.1.20, 2.1.21, 2.1.22, 2.1.23.	ΝΑΙ		
2.2	**ΑΝΤΙΒΑΛΛΙΣΤΙΚΕΣ ΠΛΑΚΕΣ:**			
2.2.1	Αφορά ζεύγος αντιβαλλιστικών πλακών (εμπρόσθια και οπίσθια πλάκα), οι οποίες να είναι και οι δύο διπλής κύρτωσης με κομμένες άνω γωνίες όπως το σχήμα 1 (βλ. Προσάρτημα Ι).	ΝΑΙ		
2.2.2	Να έχουν μέγιστο ανώτατο βάρος όχι πάνω από 1150 γραμμάρια έκαστη με ανοχή έως επιπλέον 100 γραμμαρίων αυστηρά.	ΝΑΙ		
2.2.3	Να έχουν διαστάσεις 25 επί 30 εκατοστά έκαστη και πάχος όχι μεγαλύτερο από 2 εκατοστά, με κομμένες άνω γωνίες όπως στο σχήμα 1 (βλ. Προσάρτημα Ι).	ΝΑΙ		
2.2.4	Να είναι επιπλέουσες. Σχετική βεβαίωση του κατασκευαστή να κατατεθεί με μέριμνα των Υποψηφίων Αναδόχων κατά την υποβολή των τεχνικών προσφορών.	ΝΑΙ		
2.2.5	Να διαθέτουν αντιβαλλιστική ικανότητα NIJ III+ I.C.W. 6 βολές 7.62 X 51 NATO BALL. 6 βολές 7.62 X 39 MSC, ή ανώτερη στο σύνολο της επιφάνειας πρόσκρουσης, η οποία να συνοδεύεται από αντίστοιχο πιστοποιητικό, το οποίο να κατατεθεί με μέριμνα των Υποψηφίων Αναδόχων κατά την υποβολή των τεχνικών προσφορών.	ΝΑΙ		
2.2.6	Η καθεμία να είναι πλήρως στεγανοποιημένη, ιδιότητα η οποία να είναι βεβαιωμένη με έγγραφο από τη κατασκευάστρια εταιρεία, το οποίο να κατατεθεί με μέριμνα των Υποψηφίων Αναδόχων κατά την υποβολή των τεχνικών προσφορών.	ΝΑΙ		

2.2.7	Η κατασκευάστρια εταιρεία πρέπει να είναι πιστοποιημένη τουλάχιστον με το σύστημα διαχείρισης ποιότητας ISO 9001:2015, ISO 14001:2016, και NATO AQAP 2110 ή ισοδύναμα ή ανώτερα. Αντίγραφα των πιστοποιητικών σε ισχύ, συνοδευόμενα από επίσημη μετάφραση στα ελληνικά, εφόσον δεν είναι στα ελληνικά, να κατατεθούν με μέριμνα των Υποψηφίων Αναδόχων κατά την υποβολή των τεχνικών προσφορών. Οι βαλλιστικές πιστοποιήσεις να είναι από εργαστήρια πιστοποιημένα από το NIJ ή πιστοποιημένα κατά ISO 17025:2017 . Αντίγραφα των πιστοποιητικών σε ισχύ, συνοδευόμενα από επίσημη μετάφραση στα ελληνικά, εφόσον δεν είναι στα ελληνικά, να κατατεθούν με μέριμνα των Υποψηφίων Αναδόχων κατά την υποβολή των τεχνικών προσφορών.	ΝΑΙ		
2.2.8	Η απαίτηση είναι για τριακόσια ογδόντα (380) ζεύγη.	ΝΑΙ		
2.3	ΒΑΛΛΙΣΤΙΚΟ ΚΡΑΝΟΣ ΕΠΙΠΕΔΟΥ ΄΄IIIA΄΄:			
2.3.1	Η κατασκευάστρια εταιρεία πρέπει να είναι πιστοποιημένη τουλάχιστον με το σύστημα διαχείρισης ποιότητας ISO 9001:2015 ή ισοδύναμο ή ανώτερο. Αντίγραφο του πιστοποιητικού σε ισχύ, συνοδευόμενο από επίσημη μετάφραση στα ελληνικά, εφόσον δεν είναι στα ελληνικά, να κατατεθεί με μέριμνα των Υποψηφίων Αναδόχων κατά την υποβολή των τεχνικών προσφορών.	ΝΑΙ		
2.3.2	Να προσκομιστεί με μέριμνα των Υποψηφίων Αναδόχων κατά την υποβολή των τεχνικών προσφορών πιστοποιητικό από αναγνωρισμένο διαπιστευμένο εργαστήριο **πιστοποιημένο από το NIJ ή** πιστοποιημένο κατά ISO/IEC 17025, που να βεβαιώνει τη σύνθεση του αντιβαλλιστικού υλικού (αριθμός φύλλων και είδος υλικού) του αντιβαλλιστικού κράνους ότι καλύπτει τα επίπεδα προστασίας IIIA NIJ IIIA 0101.04 (9mm + 44mag) και NIJ IIIA 0101.06 (.357sig) κατά NIJ 0106.01	ΝΑΙ		
2.3.3	Με μέριμνα των Υποψηφίων Αναδόχων κατά την υποβολή των τεχνικών προσφορών να κατατεθεί βεβαίωση της κατασκευάστριας εταιρείας ότι το εργοστάσιο κατασκευής είναι πιστοποιημένο και τηρεί τα πρότυπα σύμφωνα κατά AQAP 2110 MIL SPEC.	ΝΑΙ		
2.3.4	Με μέριμνα των Υποψηφίων Αναδόχων κατά την υποβολή των τεχνικών προσφορών να κατατεθεί πιστοποιητικό της κατασκευάστριας εταιρείας από αναγνωρισμένο διαπιστευμένο εργαστήριο που να βεβαιώνει τις αντιθραυσματικές ιδιότητες του κατά STANAG 2920 .	ΝΑΙ		
2.3.5	Με μέριμνα των Υποψηφίων Αναδόχων κατά την υποβολή των τεχνικών προσφορών να κατατεθεί πιστοποιητικό της κατασκευάστριας εταιρείας από αναγνωρισμένο διαπιστευμένο εργαστήριο που να βεβαιώνει την αντοχή εμβάπτισης στο νερό κατά MIL-H-44099-A Water Immersion.	ΝΑΙ		
2.3.6	Με μέριμνα των Υποψηφίων Αναδόχων κατά την υποβολή των τεχνικών προσφορών να κατατεθεί πιστοποιητικό της κατασκευάστριας εταιρείας από αναγνωρισμένο διαπιστευμένο εργαστήριο που να βεβαιώνει την αντοχή στην φωτιά κατά BS – EN 397 Fire Resistance.	ΝΑΙ		

2.3.7	Με μέριμνα των Υποψηφίων Αναδόχων κατά την υποβολή των τεχνικών προσφορών να κατατεθεί πιστοποιητικό της κατασκευάστριας εταιρείας από αναγνωρισμένο διαπιστευμένο εργαστήριο κατά ISO 17025:2005 που να βεβαιώνει την αντοχή σε βίαιη κρούση εναπομένουσα ενέργεια στο κρανίο κατά EN 397+A1 Impact Force .	ΝΑΙ		
2.3.8	Το κέλυφος να ακολουθεί την γενική σχεδιαστική γραμμή του κράνους με υψηλό κόψιμο (ACH HIGH CUT). Το σχήμα του κελύφους πρέπει να είναι τέτοιο που να καλύπτει πλήρως το κεφάλι του χρήστη και να μην εμποδίζει την όραση. Συγκεκριμένα την περιοχή μεταξύ των υπεροφρίων τόξων μέχρι την ινιακή χώρα και όχι την περιοχή των αυτιών.	ΝΑΙ		
2.3.9	Να διαθέτει ενσωματωμένα και να συνοδεύεται από: δύο (2) πλαϊνές ράγες προσαρμογής τύπου picatiny rail, ένα (1) σετ βάσεων για τοποθέτηση εξαρτημάτων επί των ραγών, μία (1) βάση για τοποθέτηση νυχτερινής διόπτρας μαζί με το μεταλλικό ένθετο (όχι ‘’κούφια’’) μαζί με ελαστικά κορδόνια , ένα (1) πλήρως ρυθμιζόμενο σύστημα ανάρτησης (BOA) με μεταλλικό μηχανισμό ασφάλισης, δύο (2) σετ εσωτερικά ‘μαξιλαράκια’ (9 pad system).	ΝΑΙ		
2.3.10	Το κέλυφος του κράνους πρέπει να είναι κατασκευασμένο από πολυστρωματική κατασκευή αραμιδικών ινών ή ινών πολυαιθυλενίου ή συνδυασμό αυτών.	ΝΑΙ		
2.3.11	Το βάρος του αλεξίσφαιρου κράνους δεν πρέπει να υπερβαίνει τα 1.350gr. στο μέγεθος L, με ανοχή έως επιπλέον 100 γραμμαρίων αυστηρά.	ΝΑΙ		
2.3.12	Να καλύπτει τις ανάγκες μεγεθών από 54 έως 62 ή να ρυθμίζεται η εσωτερική επένδυση ώστε η κατ’ ιδίαν προσαρμογή να μην εμποδίζει τον φέροντα.	ΝΑΙ		
2.3.13	Να επιτρέπει τη χρήση ηλεκτρονικών ωτοασπίδων και μικροφωνικής εγκατάστασης	ΝΑΙ		
2.3.14	Να προφυλάσσει από βολίδες που προδιαγράφονται στο επίπεδο IIIA NIJ IIIA 0101.04 (9mm + 44mag) και NIJ IIIA 0101.06 (.357sig).	ΝΑΙ		
2.3.15	Το κράνος να διαθέτει αντιθραυσματικές ιδιότητες κατά STANAG 2920 FSP 17gr @ 702 m/sec , FSP 2gr/4.330fps	ΝΑΙ		
2.3.16	Το κράνος να διαθέτει αντοχή σε βίαιη κρούση / εναπομείνουσα ενέργεια στο κρανίο σύμφωνα με το EN 397+A1 Impact Force - Kn 5. σε θερμοκρασία -10C = 3.4kN , -50C = 4.4kN , water 20 hours = 3.6kN	ΝΑΙ		
2.3.17	Το κράνος κατά την εμβάπτιση του σε νερό δεν πρέπει να παρουσιάζει ύπαρξη αποσκλήρυνσης αποφλοίωσης η δημιουργία φυσαλίδων σύμφωνα με το πρότυπο MIL-H-44099-A Water Immersion.	ΝΑΙ		
2.3.18	Το κράνος να αντέχει στην φωτιά σύμφωνα με το πρότυπο BS – EN 397 Fire Resistance.	ΝΑΙ		
2.3.19	Τα υλικά από τα οποία είναι κατασκευασμένα τα μέρη της εσωτερικής διάταξης προσαρμογής και συγκράτησης της κεφαλής, που έρχονται σε επαφή με το δέρμα, δεν πρέπει να προκαλούν ερεθισμό ή άλλες δυσμενείς επιπτώσεις στην υγεία.	ΝΑΙ		
2.3.20	Το κέλυφος των κρανών θα είναι επικαλυμμένο με μια μη-ανακλαστική βαφή πολυουρεθάνης (polyurethane) ή βαφή με χρήση κόκκων άμμου ή ισοδύναμες, χρώματος καφέ (coyote brown). Στο ίδιο χρώμα θα είναι οι πλαινές ράγες, σετ βάσεων επί των ραγών, βάση κεντρική και οι βίδες ανάρτησης ραγών και βάσης.	ΝΑΙ		
2.3.21	Στην εσωτερική επιφάνεια του κελύφους να υπάρχει υποχρεωτικά σήμανση που να περιλαμβάνει τα εξής στοιχεία: Κατασκευαστή, τύπο, ημερομηνία κατασκευής, Μέγεθος, Αριθμός σειράς (serial number).	ΝΑΙ		

2.3.22	Οι εσωτερικές επενδύσεις πρέπει να εξασφαλίζουν τη σωστή εφαρμογή του κράνους, (ακόμα και στην περίπτωση που μπορεί να ρυθμιστεί ανάλογα με το μέγεθος) και υποχρεωτικά να ρυθμίζεται η διάσταση του ύψους, να μειώνουν την ενέργεια πρόσκρουσης, να μην επηρεάζονται από τον ιδρώτα και να αντέχουν στη θερμότητα. Να έχουν προσαρμοσμένο ιμάντα αυξομειούμενο με κουμπί ασφαλείας για την προσαρμογή του κράνους επί της κεφαλής.	ΝΑΙ		
2.3.23	Η αλλαγή θέσης και στερέωσης, να γίνεται με μεταλλικά ελάσματα τα οποία σε καμία θέση δεν επιτρέπεται να έρχονται σε επαφή με το δέρμα. Το έλασμα μπορεί να κατασκευασθεί και από ένα βραδυφλεγές πλαστικό υλικό.	ΝΑΙ		
2.3.24	Τα υλικά που έρχονται σε επαφή με το δέρμα, να αφαιρούνται εύκολα, για να καθαρίζονται ή να απολυμαίνονται και να αντικαθίστανται πλήρως.	ΝΑΙ		
2.3.25	Εσωτερικά του κελύφους του κράνους να φέρει κατάλληλο σύστημα ανάρτησης-προσαρμογής που εξασφαλίζει τη σταθερότητα του κράνους και να ελαχιστοποιεί την περιστροφική του ροπή ως προς το κέντρο βάρους. Το κράνος πρέπει να φέρει κατάλληλο μηχανισμό προσαρμογής με ρύθμιση του κεφαλόδεσμου στο απαιτούμενο κάθε φορά μέγεθος ανάλογα με τον χρήστη.	ΝΑΙ		
2.3.26	Το σύστημα ανάρτησης να περιλαμβάνει μαξιλάρι στήριξης αυχένα από αφρώδης υλικό και τα υποσιάγωνα για την πρόσδεση του κράνους. Θα πρέπει δε, με ευχέρεια χωρίς τη χρήση ειδικών εργαλείων να αντικαθίσταται όλο το σύστημα ανάρτησης ή μέρη του.	ΝΑΙ		
2.3.27	Η απόσταση μεταξύ του εσωτερικού μέρους του κελύφους του κράνους και του συστήματος προσαρμογής πρέπει να είναι τέτοια ώστε να επιτυγχάνεται ο αερισμός του κεφαλιού του χρήστη. Για την προστασία του χρήστη από πιθανή εσωτερική αποφλοίωση που είναι δυνατό να προκληθεί κατά την προσβολή του κελύφους από θραύσματα θα πρέπει να διαθέτει μηχανισμό ή κατάλληλη διάταξη υλικών (αφρώδη ή άλλα υλικά στο εσωτερικό του κελύφους).	ΝΑΙ		
2.3.28	Για τη στερέωση του κράνους πρέπει να διαθέτει κατάλληλα υποσιάγωνα από υλικό υψηλής αντοχής στερεωμένα επί του κελύφους. Επιπλέον δε, για την σταθερή προσαρμογή του κράνους πρέπει να φέρει στην θέση του πώγωνα πρόσθετο υποσιάγωνο ή κατάλληλη διάταξη ιμάντων (σχήματος V).	ΝΑΙ		
2.3.29	Τα υποσιάγωνα πρέπει να είναι αυξομειούμενου μήκους και προς τούτο θα πρέπει να φέρουν κατάλληλο μηχανισμό. Επιπλέον δε, πρέπει να ασφαλίζουν και να απασφαλίζουν με κατάλληλο εύχρηστο και ασφαλή μηχανισμό. Επιθυμητό ο προαναφερθείς μηχανισμός να είναι ταχείας απελευθέρωσης. Πρέπει επίσης, τα σημεία των ιμάντων που έρχονται σε άμεση επαφή με το δέρμα να είναι επενδεδυμένα με κατάλληλα υλικά (δέρμα ή βαμβακερή ταινία ή άλλο) για την αποφυγή ερεθισμού του χρήστη.	ΝΑΙ		
2.4	**ΣΩΣΙΒΙΟ ΦΟΡΕΑ**			
2.4.1	Αποτελείται από τακτικό σύστημα επίπλευσης δύο (02) πλωτήρων (ζεύγος), κάτω από το χέρι και συγκεκριμένα ένα (1) αριστερά - (1) δεξιά με σχεδίαση τοποθέτησης στη ζώνη μέσης ή σε πλατφόρμα τύπου Molle.	ΝΑΙ		
2.4.2	Το σύστημα να έχει δυνατότητα πλευστότητας τουλάχιστον 350N (περίπου 35kg), η οποία να μειώνεται αναλογικά όσο βυθίζεται, (περίπου 200N, δηλ 20 kg στα 10 μέτρα (33 πόδια)	ΝΑΙ		
2.4.3	Κάθε πλωτήρας να είναι συσκευασμένος σε μία ξεχωριστή θήκη, η οποία θα ανοίξει είτε αυτόματα με εγκεκριμένο σύστημα ISO 12402-7 ,είτε χειροκίνητα με εγκεκριμένο σύστημα ISO 12402-7 διαθέτοντας επιστόμιο-βαλβίδα πλήρωσης αέρα εγκεκριμένο με ISO 12402-7 .	ΝΑΙ		

2.4.4	Ο πλωτήρας να είναι κατασκευασμένος από σκληρό PU (πολυουρεθάνη) εγκεκριμένο με ISO 12402-7 , και	ΝΑΙ		
	συγκολλημένες ενώσεις αντοχής τουλάχιστον 550N/50mm.			
2.4.5	Το εσωτερικό υλικό του πλωτήρα να είναι ευδιάκριτου χρώματος κίτρινο ή πορτοκαλί.	ΝΑΙ		
2.4.6	Η κατασκευάστρια εταιρεία πρέπει να φέρει πιστοποίηση κατά ISO 9001:2008, ή ισοδύναμα ή ανώτερα. Αντίγραφα των πιστοποιητικών σε ισχύ, συνοδευόμενα από επίσημη μετάφραση στα ελληνικά, εφόσον δεν είναι στα ελληνικά να κατατεθούν με μέριμνα των Υποψηφίων Αναδόχων κατά την υποβολή των τεχνικών προσφορών.	ΝΑΙ		
2.4.7	Το εξωτερικό κάλυμμα να είναι σε ύφασμα νάιλον σε χρώμα πράσινο 1000D Cordura, ή παρόμοιο ή ανώτερο.	ΝΑΙ		
2.4.8	Το βάρος του πακεταρισμένου ζεύγους πλωτήρων να μη ξεπερνά τα 1200γραμμάρια.	ΝΑΙ		
2.4.9	Η απαίτηση είναι για τριακόσια ογδόντα (380) ζεύγη.	ΝΑΙ		

2.5.1	**ΔΙΟΠΤΡΑ ΝΥΧΤΕΡΙΝΗΣ ΟΡΑΣΗΣ:**	ΑΠΑΙΤΗΣΗ	ΑΠΑΝΤΗΣΗ ΠΡΟΜΗΘΕΥΤΗ	ΠΑΡΑΠΟΜΠΗ ΠΡΟΜΗΘΕΥΤΗ
2.5.1.1	Να είναι δίκυαλη ώστε να παρέχει στερεοσκοπική όραση.	ΝΑΙ		
2.5.1.2	Να έχει δυνατότητα προσθήκης εναλλάξιμων μεγεθυντικών φακών τουλάχιστον μεγέθυνσης Χ3 και 5Χ.	ΝΑΙ		
2.5.1.3	Το εύρος παρατήρησης (FOV) για Μεγέθυνση 1Χ να είναι τουλάχιστον 40º, με αποδεκτή απόκλιση +/- 2 μοίρες.	ΝΑΙ		
2.5.1.4	Να μπορεί να χρησιμοποιηθεί για παρατήρηση ανά χείρας η τοποθετημένη επί τρίποδα με ή χωρίς την χρήση μεγεθυντικών φακών.	ΝΑΙ		
2.5.1.5	Να έχει δυνατότητα προσαρμογής σε κράνος καθώς και επί της κεφαλής με δυνατότητα ανάκλησης / ανασήκωσης και αποσπάσεως.	ΝΑΙ		
2.5.1.6	Όταν η διόπτρα δεν χρησιμοποιείται από το προσωπικό και βρεθεί σε θέση ανάκλησης / ανασήκωσης (χωρίς να αποσπάται από την βάση του κράνους ή του στηρίγματος κεφαλής) να σταματά αυτόματα η λειτουργία της ώστε να μην δίνει «φωτεινό ίχνος» μέσα στη νύχτα. Το σύστημα να ενεργοποιείται αυτόματα ξανά, όταν εκείνο επιστρέψει στην θέση παρατήρησης. Η λειτουργία απενεργοποίησης / ενεργοποίησης να είναι ανεξάρτητη από τη θέση του κεφαλιού του χρήστη και ανεξάρτητη της βαρύτητας.	ΝΑΙ		
2.5.1.7	Να διαθέτει μηχανισμό ταχείας απελευθέρωσης από το κεφάλι και το κράνος.	ΝΑΙ		
2.5.1.8	Να υπάρχει δυνατότητα ανεξάρτητης ρύθμισης της διακορείου αποστάσεως.	ΝΑΙ		
2.5.1.9	Να δύναται να επιτρέπει την ανεξάρτητη πλευρική αναδίπλωση κάθε καναλιού παρατήρησης. Όταν επανέρχεται στην θέση παρατήρησης από την πλευρική αναδίπλωση να μην απαιτούνται περαιτέρω ρυθμίσεις.	ΝΑΙ		
2.5.1.10	Να διαθέτει αυτόματη απενεργοποίηση του απομακρυσμένου καναλιού. Το κανάλι να ενεργοποιείται αυτόματα ξανά, όταν εκείνο επιστρέψει στην θέση παρατήρησης. Η λειτουργία απενεργοποίησης / ενεργοποίησης να είναι ανεξάρτητη από τη θέση του κεφαλιού του χρήστη	ΝΑΙ		

	και ανεξάρτητη της βαρύτητας.			
2.5.1.11	Ο μηχανισμός προσαρμογής σε κράνος και επί της κεφαλής να είναι κοινός.	ΝΑΙ		
2.5.1.12	Ο μηχανισμός προσαρμογής σε κράνος και επί της κεφαλής, να διαθέτει ανεξάρτητα κομβία ρύθμισης του ύψους, της κλίσης σε σχέση με τον οριζόντιο οπτικό άξονα και της εμπρόσθιας-οπίσθιας θέσης. Επισημαίνεται ότι, τόσο τα κομβία της διόπτρας όσο και τα κομβία του μηχανισμού θα πρέπει να χρησιμοποιούνται εύκολα από χειριστή που θα φέρει γάντια χειρός (τύπου πιλότου).	ΝΑΙ		
2.5.1.13	Ο μηχανισμός προσαρμογής επί της κεφαλής να είναι κατασκευασμένος από ύφασμα χρώματος μπεζ ή καφέ ώστε να είναι εύκαμπτος και μικρού βάρους.	ΝΑΙ		
2.5.1.14	Να διαθέτει υπέρυθρη λυχνία (IR illuminator) για αποτελεσματική χρήση της διόπτρας σε μηδενικές συνθήκες φωτισμού.	ΝΑΙ		
2.5.1.15	Να διαθέτει ευθυγράμμιση οπτικού άξονα μεταξύ των δυο καναλιών του δίκυαλου ≤ 0.3 μοίρες .	ΝΑΙ		
2.5.1.16	Να διαθέτει διακόπτη πολλαπλών λειτουργιών ώστε να μπορεί να αναπρογραμματιστεί εργοστασιακά η λειτουργία του ανάλογα με τις απαιτήσεις του χρήστη.	ΝΑΙ		
2.5.1.17	Η απόσταση αναγνώρισης (recognition) άνθρωπου στη βασική λειτουργία 1Χ να είναι τουλάχιστο 150μ.	ΝΑΙ		
2.5.1.18	Η απόσταση ανίχνευσης (detection) ανθρώπου στη βασική λειτουργία 1Χ να είναι τουλάχιστο 290μ.	ΝΑΙ		
2.5.1.19	Η διόπτρα να έχει χρώμα χακί ή μαύρο, το περίβλημα της να είναι από ανθεκτικό υλικό (μέταλλο ή ενισχυμένο πλαστικό) και εργονομικής σχεδίασης.	ΝΑΙ		
2.5.1.20	Το βάρος του δίκυαλου στη βασική Μεγέθυνση 1Χ, με καλύμματα αντικειμενικού, προφυλακτήρες οφθαλμού και μπαταρία να μην υπερβαίνει τα 550 γραμμάρια. Η βάση προσαρμογής στο κράνος να μην υπερβαίνει τα 170 γραμμάρια. Οι διαστάσεις της διόπτρας να είναι οι μικρότερες από 12εκατοστά μήκος και 8 εκατοστά ύψος.	ΝΑΙ		
2.5.1.21	Η διόπτρα να δύναται να χρησιμοποιηθεί αποτελεσματικά σε αγώνα εντός κτιριακών συγκροτημάτων σε συνθήκες περιορισμένου φωτισμού, στεγασμένων χώρων και ευρύτερων κατοικημένων περιοχών καθώς επίσης και σε θαλάσσιο περιβάλλον από προσωπικό, χειριστές των διοπτρών εν πλώ (Να είναι αδιάβροχη σε γλυκό και θαλασσινό νερό).	ΝΑΙ		
2.5.1.22	Να έχει τη δυνατότητα βύθισης στο 1μ για μισή ώρα.	ΝΑΙ		
2.5.1.23	Να διαθέτει κατάλληλη ένδειξη στο προσοφθάλμιο χαμηλής χωρητικότητας συσσωρευτή και ενεργοποίησης της υπέρυθρης λυχνίας (IR illuminator).	ΝΑΙ		
2.5.1.24	Η μεγέθυνση να είναι Χ 1 ± 3%	ΝΑΙ		
2.5.1.25	Να διαθέτει ρυθμιζόμενη φωτεινότητα από τον χρήστη.	ΝΑΙ		

2.5.1.26	Η ανάλυση (resolution) της λυχνίας ενίσχυσης φωτός να είναι τουλάχιστον 64 lp / mm.	ΝΑΙ		
2.5.1.27	Ο λόγος σήματος / θόρυβο (Signal to Noise Ratio) της λυχνίας ενίσχυσης φωτός να είναι τουλάχιστον 25.	ΝΑΙ		
2.5.1.28	Η λειτουργία της διόπτρας να γίνεται με ξηρά στοιχεία κοινού εμπορικού τύπου (μπαταρίες) και ο χρόνος λειτουργίας με ξηρά στοιχεία εμπορίου, να είναι τουλάχιστον 25 ώρες συνεχούς λειτουργίας σε θερμοκρασία 23° C.	ΝΑΙ		
2.5.1.29	Να δύναται να λειτουργήσει και με εξωτερική πηγή τροφοδοσίας η οποία: Να μπορεί να προσαρμοστεί στο πίσω μέρος του κράνους. Να παρέχει αυξημένη επιχειρησιακή διάρκεια του δίκυαλου τουλάχιστον τριπλάσια της διάρκειας μιας μπαταρίας. Να μπορεί να λειτουργήσει και ως αντίβαρο, αντισταθμίζοντας το βάρος του δίκυαλου.	ΝΑΙ		
2.5.1.30	Η λυχνία, να είναι εναλλάξιμη, 18 mm, με HALO < 1, να διαθέτει προστασία από απότομη λάμψη / φως (Bright Source Protection – BSP) και Automatic Brightness Control (ABC). Ο φώσφορος εξόδου της λυχνίας να είναι λευκός (P45).	ΝΑΙ		
2.5.1.31	Η διόπτρα να φέρει αυτόματο κύκλωμα αποκοπής (high light cut-off electronic circuit) που σβήνει τη διόπτρα εντός 70 sec +/- 30.	ΝΑΙ		
2.5.1.32	Η διόπτευση να είναι τουλάχιστον +2 / -5 διοπτρίες ώστε να μην απαιτείται η χρήση γυαλιών οράσεως.	ΝΑΙ		
2.5.1.33	Η εστίαση του αντικειμενικού φακού να είναι 25εκ. έως άπειρο.	ΝΑΙ		
2.5.1.34	Να διαθέτει ειδική διάταξη προσαρμογής για κάμερα (camera adaptor).	ΝΑΙ		
2.5.1.35	Μέσω επικοινωνίας με κατάλληλο λογισμικό να διαθέτει ηλεκτρονικό σύστημα πληροφόρησης συντήρησης του οργάνου και καταγραφέα ωρών λειτουργίας.	ΝΑΙ		
2.5.1.36	Να δύναται να χρησιμοποιηθεί και κατά τη διάρκεια της ημέρας για εκπαιδευτικούς σκοπούς με ή χωρίς τη χρήση ειδικών φίλτρων προστασίας.	ΝΑΙ		
2.5.1.37	Να διαθέτει προστασία-λειτουργία ανάστροφης πολικότητας η οποία να εξασφαλίζει τη λειτουργία της συσκευής ανεξάρτητα από τη φορά εισόδου της μπαταρίας.	ΝΑΙ		
2.5.1.38	Η λυχνία να έχει τη μεγαλύτερη δυνατή ευκρίνεια [Figure of Merit (FOM) > 1.800]	ΝΑΙ		
2.5.1.39	Μέσος όρος μεταξύ βλαβών [MTBF - MEAN TIME BEFORE FAILURE] σε ώρες > 10.000.	ΝΑΙ		
2.5.1.40	Ο προσοφθάλμιος φακός να έχει απόσταση ασφαλείας οφθαλμού 20-30 mm για κόρη εξόδου 6mm - 8mm.	ΝΑΙ		
2.5.1.41	Να διαθέτει κομβίο εξωτερικής ρύθμισης φωτεινότητας.	ΝΑΙ		
2.5.1.43	Να διαθέτει ειδική υφασμάτινη θήκη μεταφοράς πράσινου ή μπεζ χρώματος, ώστε να εξασφαλίζεται η ασφαλή μεταφορά της από τον χειριστή στο πεδίο των επιχειρήσεων, με	ΝΑΙ		

	δυνατότητα εξωτερικής προσαρμογής επί της εξαρτήσεως μάχης του χειριστή, για όλα τα απάρτια, εφεδρικούς συσσωρευτές, συλλογή συντηρήσεως.			
2.5.1.44	Να διαθέτει ειδική μεταλλική ή πλαστική θήκη μακράς αποθήκευσης για προστασία από δυσμενείς καιρικές συνθήκες, υγρασία, κλπ.	ΝΑΙ		
2.5.1.45	Να διαθέτει βάση προσαρμογής επί του κράνους, σύστημα προσαρμογής στο κεφάλι.	ΝΑΙ		
2.5.1.46	Να διαθέτει φίλτρα προστασίας αντικειμενικού φακού και καλύμματα αντικειμενικού φακού.	ΝΑΙ		
2.5.1.47	Να διαθέτει προστατευτικά προσοφθάλμιου και αντιθαμβωτικά φίλτρα προσοφθαλμίου.	ΝΑΙ		
2.5.1.48	Να διαθέτει εξωτερικό σύστημα τροφοδοσίας που να χρησιμεύει σαν αντίβαρο καθώς επίσης και καλώδιο σύνδεσής του.	ΝΑΙ		
2.5.1.49	Να διαθέτει συσσωρευτές, κιτ καθαρισμού, εγχειρίδιο χρήσης, ιμάντα λαιμού,	ΝΑΙ		
2.5.1.50	Να διαθέτει τυχόν λοιπά απάρτια που κατά την κρίση του οικονομικού φορέα αυξάνουν την επιχειρησιακή χρήση της διόπτρας και σύμφωνα πάντα με τα καθοριζόμενα στην παρούσα. Τυχόν ανωτέρω εξοπλισμός να αναφερθεί στην τεχνική προσφορά.	ΝΑΙ		
2.5.1.51	Η θερμοκρασία λειτουργίας: Τουλάχιστον από -25° C έως +49° C	ΝΑΙ		
2.5.1.52	Η θερμοκρασία αποθήκευσης: Τουλάχιστον από -40° C έως +65° C	ΝΑΙ		
2.5.1.53	Βροχή – Χιόνι – Υγρασία – Σκόνη: Το σύστημα να μην επηρεάζεται στη λειτουργία του από αυτά τα στοιχεία.	ΝΑΙ		
2.5.1.54	Τα υπό προμήθεια υλικά σύστημα πρέπει να έχουν συμμορφωθεί σύμφωνα με το πρότυπο MIL-STD-810G, όπου να υπάρχει αντίστοιχη βεβαίωση και να κατατεθεί με μέριμνα των Υποψηφίων Αναδόχων κατά την υποβολή των τεχνικών προσφορών.	ΝΑΙ		
2.5.1.55	Η κατασκευάστρια εταιρεία πρέπει να είναι πιστοποιημένη τουλάχιστον με τα ISO 9001:2015, NATO AQAP 2110:2016, ISO14001:2015 ή EMAS (Κανονισμός 1221/2009 ΕΚ), ή ισοδύναμα ή ανώτερα. Αντίγραφα των πιστοποιητικών σε ισχύ, συνοδευόμενα από επίσημη μετάφραση στα ελληνικά, εφόσον δεν είναι στα ελληνικά, να κατατεθούν με μέριμνα των Υποψηφίων Αναδόχων κατά την υποβολή των τεχνικών προσφορών.	ΝΑΙ		
2.5.1.56	Οι οικονομικοί φορείς θα πρέπει να περιλάβουν στην «Τεχνική Προσφορά» σύντομη παρουσίαση του κατασκευαστικού οίκου (ή οίκων σε περίπτωση κοινοπραξίας ή ένωσης προμηθευτών) και του προσωπικού που προβλέπεται να εργαστεί για την υλοποίηση – υποστήριξη της εν λόγω προμήθειας	ΝΑΙ		
2.5.1.57	Ο κάθε υποψήφιος οικονομικός φορέας (που συμμετέχει στη διαδικασία σύναψης σύμβασης) θα πρέπει να καταθέσει στην αρμόδια υπηρεσία / επιτροπή μαζί με την ΤΕΧΝΙΚΗ ΠΡΟΣΦΟΡΑ (εφόσον δύναται μακροσκοπική εξέταση όσων προδιαγραφών δε πιστοποιούνται-βεβαιώνονται από κάποιο έγγραφο) ένα (01) πλήρες σύστημα – δείγμα πλέον της προσφερθείσας ποσότητας	ΝΑΙ		

	(πλήρη σύνθεση, όπως το παραδοτέο που να πληροί όλες τις απαιτήσεις τις προκήρυξης) συνοδευόμενο από τα παρελκόμενα / απάρτια που κατά την κρίση της εταιρείας επαυξάνουν την «επιχειρησιακή χρήση», (ώστε να επιτευχθεί πλήρης αξιολόγηση των επιχειρησιακών δυνατοτήτων / επιλογών σε πραγματικές συνθήκες).			
2.5.1.58	Οι διόπτρες θα πρέπει να είναι πρόσφατης κατασκευής <6 μηνών, αμεταχείριστες και κατασκευασμένες σύμφωνα με τους κανόνες της τέχνης και στρατιωτικής τυποποίησης που ισχύουν κατά την χρονική περίοδο της παραγωγής τους, αναγραφομένου του έτους κατασκευής τους.	ΝΑΙ		
2.5.1.59	Τα υλικά κατά την παράδοση θα συνοδεύονται από δελτία ποιοτικού ελέγχου και πιστοποίησης του κατασκευαστικού οίκου που θα πιστοποιούν για την συμβατότητα (πλήρη κάλυψη των απαιτήσεων της Υπηρεσίας), την πληρότητα των τεχνικών τους χαρακτηριστικών των εν λόγω προϊόντων καθώς και να συνοδεύονται με τα πιστοποιητικά λυχνιών του κατασκευαστή.	ΝΑΙ		
2.5.1.60	Ο προμηθευτής υποχρεούται να παραδώσει στην υπηρεσία, εκτός από τα είδη που απαιτούνται για την αρχική υποστήριξη και τυχόν άλλα, που θα απαιτηθούν και δεν έχουν προβλεφθεί για τη συντήρηση των διοπτρών τα πέντε (5) πρώτα έτη και δεν περιλαμβάνονται στην πρότασή του, χωρίς καμία επιβάρυνση της Υπηρεσίας. Τυχόν ανωτέρω εξοπλισμός να αναφερθεί στην τεχνική προσφορά.	ΝΑΙ		
2.5.1.61	Με μέριμνα και δαπάνη του προμηθευτή να οργανωθεί και να διεξαχθεί εκπαίδευση προσωπικού της Υπηρεσίας για ως προς τη χρήση και τη συντήρηση επιπέδου χρήστη. Η εκπαίδευση θα λάβει χώρα μετά την παράδοση των ειδών και πρίν την οριστική παραλαβή τους από τις Υπηρεσίες που θα διατεθούν τα υλικά**.** Για την εκπαίδευση θα χρησιμοποιηθούν υλικά εκ των παραδοθέντων. Επισημαίνεται ότι, το προσωπικό που θα εκπαιδευτεί, θα πιστοποιηθεί με μέριμνα του κατασκευαστικού οίκου ή την εταιρεία που θα αναλάβει την εκπαίδευση, όπως παρακάτω: -Εκπαίδευση / Πιστοποίηση στον Χειρισμό και Συντήρηση – Επισκευή Βλαβών Αρχικού-Βασικού επιπέδου -Διάρκεια: Μια (1) έως δύο (2) ημέρες ή εκτός αν αλλιώς προταθεί από τον προμηθευτή / κατασκευαστή. - Προσωπικό που θα συμμετάσχει στην εν λόγω εκπαίδευση: δέκα (10) έως δεκαπέντε (15) άτομα ανά εκπαιδευτική σειρά. - Αναλυτικό πρόγραμμα εκπαίδευσης: Θα καταρτιστεί μετά την υπογραφή της σύμβασης, ώστε να εγκριθεί από αρμόδια επισπεύδουσα Υπηρεσία και να λάβει χώρα εντός ενός (01) μήνα από την παράδοση των υλικών και σε κάθε περίπτωση πριν την οριστική παραλαβή αυτών. - Εκπαιδευτικά βοηθήματα: Να προταθούν από τον προμηθευτή (σε συνεργασία με τον κατασκευαστικό οίκο) κατάλληλα βοηθήματα μεταφρασμένα στα ελληνικά, για την αποτελεσματική εκπαίδευση του προσωπικού.	ΝΑΙ		

	- Εκπαιδευτικές εγκαταστάσεις: Θα καθορισθούν σε συνεργασία της εταιρείας με την Υπηρεσία. - Η εκπαίδευση θα διεξαχθεί σε εκπαιδευτικές σειρές σε χρόνο που θα καθοριστεί με την εταιρεία. - Η εταιρεία οφείλει με ευθύνη της να εκπαιδεύσει το προσωπικό ,στη συντήρηση του Αρχικού-Βασικού Επιπέδου, που θα έχει και χρησιμοποιεί τα τεχνικά υλικά ώστε να είναι ικανό για επιθεώρηση, συντήρηση**,** κάθαρση, υπηρέτηση, προφύλαξη, λίπανση και ρύθμιση τεχνικών υλικών. Επίσης το προσωπικό θα πρέπει να εκπαιδευτεί ώστε αν χρειαστεί να μπορεί να προβαίνει σε μικροεπισκευές και αντικαταστάσεις μικρών εξαρτημάτων.			
2.5.1.62	Ο προμηθευτής να διαθέσει τεχνική υποστήριξη / βοήθεια όπως παρακάτω: - Κατά τη διάρκεια της εγγυημένης λειτουργίας, με την αποστολή τεχνικού προσωπικού (εντός δεκαπέντε ημερών) για τυχόν αποκαταστάσεις βλαβών, με μέριμνα και δαπάνη του (προμηθευτή), στις Μονάδες που θα χρησιμοποιείται το υλικό. - Συνεχή τηλεφωνική υποστήριξη και επικοινωνίας μέσω Διαδικτύου, καθ΄ όλη τη διάρκεια χρήσης του υλικού στο πλαίσιο της πενταετούς εγγυημένης λειτουργίας.	ΝΑΙ		
2.5.1.63	Ο προμηθευτής να παραδώσει μαζί με τα υπό προμήθεια υλικά, (σε έντυπη και ηλεκτρονική μορφή) την παρακάτω βιβλιογραφία (στην Αγγλική και στην Ελληνική Γλώσσα): - Εγχειρίδια Χειρισμού και Συντήρησης Αρχικού-Βασικού Επιπέδου.	ΝΑΙ		
2.5.1.64	Ο χρόνος παράδοσης των υλικών να μην υπερβαίνει τους 3 μήνες από την επομένη της υπογραφής της σύμβασης Επιθυμητός ο μικρότερος δυνατός χρόνος ενώ τμηματικές παραδόσεις θα γίνονται αποδεκτές μόνο όταν αφορούν το ½ της συνολικής (υπό προμήθεια) ποσότητας . Συνολικά δηλαδή θα γίνουν αποδεκτές έως δύο (02) τμηματικές παραδόσεις.	ΝΑΙ		
2.5.1.65	Τα προς προμήθεια υλικά πρέπει να είναι συσκευασμένα με τρόπο που να εξασφαλίζει την ασφαλή μεταφορά, καθώς και την καλή συντήρησή τους σε περίπτωση μακροχρόνιας αποθήκευσης.	ΝΑΙ		
2.5.1.66	Τα υλικά θα παραδίδονται ξεχωριστά κατά είδος (σύμφωνα με την τελική σύνθεση του συστήματος) και σε κατάλληλη θέση στο κιβώτιο συσκευασίας θα επικολληθεί πινακίδα με μέριμνα του προμηθευτή, στην οποία θα αναγράφονται : ΛΙΜΕΝΙΚΟ ΣΩΜΑ « ονομασία / είδος υλικού » ποσότητα Τα στοιχεία του κατασκευαστή Αριθμός Ονομαστικού – NSN Ημερομηνία Κατασκευής Υλικού Αριθμός και ημερομηνία σύμβασης	ΝΑΙ		
2.5.1.67	Ο προμηθευτής πρέπει να εγγυάται την καλή λειτουργία του υλικού για 5 έτη από την ημερομηνία παραλαβής. Το κόστος συντήρησης θα καλύπτεται για 5 χρόνια στο πλαίσιο της εγγύησης από τον προμηθευτή εφόσον οι φθορές δεν προέρχονται από μη ενδεδειγμένη χρήση.	ΝΑΙ		

2.5.1.68	Ο προμηθευτής αναλαμβάνει με μέριμνα και δαπάνη του την υποχρέωση να υποστηρίζει τη λειτουργία των υπό προμήθεια υλικών, στο σύνολό τους, με ανταλλακτικά και υπηρεσίες, συμπεριλαμβανομένων των προβλεπόμενων από την κατασκευάστρια εταιρεία τακτικών συντηρήσεων για χρονικό διάστημα τουλάχιστον 5 ετών.	ΝΑΙ		
2.5.1.69	Στην τεχνική προσφορά πρέπει να δηλώνεται ότι υπάρχει δυνατότητα συντήρησης και παροχής υποστήριξης σε ανταλλακτικά, απάρτια και αναλώσιμα των προς προμήθεια υλικών, για τουλάχιστον δεκαπέντε πέντε (15) χρόνια, εφόσον η εταιρεία υποστηρίζει επαγγελματική δραστηριότητα και παραμένει ενεργή στις πωλήσεις της.	ΝΑΙ		
2.5.1.70	Ο προμηθευτής να εγγυάται με μέριμνα και δαπάνη του: - Την έγκαιρη ενημέρωση της Υπηρεσίας, σε περίπτωση που ο κατασκευαστικός οίκος, (αν αυτός είναι διαφορετικός από τον προμηθευτή), προβεί σε αναβαθμίσεις ή εκσυγχρονισμό των υλικών. - Τη δυνατότητα ανάπτυξης – αναβάθμισης των προσφερομένων υλικών ή τμημάτων αυτών.	ΝΑΙ		
2.5.1.71	Οι Υποψήφιοι προμηθευτές να δηλώσουν τα παρακάτω στοιχεία (μαζί με την τεχνική προσφορά), για την επισκευή και συντήρηση των συστημάτων (καθ όλη τη διάρκεια της επιχειρησιακής χρήσης), από τους ίδιους, στο εξωτερικό ή εσωτερικό της χώρας, σε περίπτωση που η Υπηρεσία κρίνει οικονομικά ασύμφορη την ανάπτυξη σχετικής υποδομής: Διαδικασία επιθεώρησης και καταγραφής. Διαδικασία προώθησης. Τόπος επισκευής. Χρόνος επισκευής (μέγιστο και ελάχιστο). Ανάγκες εκτελέσεως προληπτικών ελέγχων και περιοδικής συντήρησης. Λοιπές προτάσεις.	ΝΑΙ		
2.5.2	**ΔΙΟΠΤΡΑ ΝΥΧΤΕΡΙΝΗΣ ΟΡΑΣΗΣ (Διαιρούμενη):**			
2.5.2.1	Να είναι δίκυαλη διαιρούμενη ώστε να λειτουργεί και ως δύο (02) ανεξάρτητα μονόκυαλα.	ΝΑΙ		
2.5.2.2	Να έχει δυνατότητα προσθήκης εναλλάξιμων μεγεθυντικών φακών τουλάχιστον μεγέθυνσης Χ3 και 5Χ.	ΝΑΙ		
2.5.2.3	Το εύρος παρατήρησης (FOV) να είναι τουλάχιστον 40º, με αποδεκτή απόκλιση +/- 2 μοίρες.	ΝΑΙ		
2.5.2.4	Να μπορεί να χρησιμοποιηθεί για παρατήρηση ανά χείρας με ή χωρίς την χρήση μεγεθυντικών φακών.	ΝΑΙ		
2.5.2.5	Να έχει δυνατότητα προσαρμογής σε κράνος, επί της κεφαλής με δυνατότητα ανάκλησης / ανασήκωσης και αποσπάσεως, καθώς επίσης και σε ειδικού τύπου βάση (Picatinny rail) με απόσταση θέασης τουλάχιστον 25mm.	ΝΑΙ		
2.5.2.6	Όταν η διόπτρα δεν χρησιμοποιείται από το προσωπικό και βρεθεί σε θέση ανάκλησης / ανασήκωσης (χωρίς να αποσπάται από την βάση του κράνους ή του στηρίγματος κεφαλής) να	ΝΑΙ		

	σταματά αυτόματα η λειτουργία της ώστε να μην δίνει «φωτεινό ίχνος» μέσα στη νύχτα. Το σύστημα να ενεργοποιείται αυτόματα ξανά, όταν εκείνο επιστρέψει στην θέση παρατήρησης. Η λειτουργία απενεργοποίησης / ενεργοποίησης να είναι ανεξάρτητη από τη θέση του κεφαλιού του χρήστη και ανεξάρτητη της βαρύτητας.			
2.5.2.7	Να διαθέτει μηχανισμό ταχείας απελευθέρωσης από το προσαρμογέα κεφαλής και το κράνος.	ΝΑΙ		
2.5.2.8	Να υπάρχει δυνατότητα ανεξάρτητης ρύθμισης της διακορείου αποστάσεως.	ΝΑΙ		
2.5.2.9	Να δύναται να επιτρέπει την ανεξάρτητη πλευρική αναδίπλωση κάθε καναλιού παρατήρησης. Όταν επανέρχεται στην θέση παρατήρησης από την πλευρική αναδίπλωση να μην απαιτούνται περαιτέρω ρυθμίσεις.	ΝΑΙ		
2.5.2.10	Ο μηχανισμός προσαρμογής σε κράνος με γέφυρα σύζευξης να δύναται να επιτρέπει την ανεξάρτητη πλευρική αναδίπλωση του μονόκυαλου με αυτόματη απενεργοποίηση του απομακρυσμένου μονόκυαλου. Το μονόκυαλο να ενεργοποιείται αυτόματα ξανά, όταν εκείνο επιστρέψει στην θέση παρατήρησης.	ΝΑΙ		
2.5.2.11	Ο μηχανισμός προσαρμογής σε κράνος και επί της κεφαλής να είναι κοινός.	ΝΑΙ		
2.5.2.12	Ο μηχανισμός προσαρμογής σε κράνος και επί της κεφαλής, να διαθέτει ανεξάρτητα κομβία ρύθμισης του ύψους, της κλίσης σε σχέση με τον οριζόντιο οπτικό άξονα και της εμπρόσθιας-οπίσθιας θέσης. Επισημαίνεται ότι, τόσο τα κομβία της διόπτρας όσο και τα κομβία του μηχανισμού θα πρέπει να χρησιμοποιούνται εύκολα από χειριστή που θα φέρει γάντια χειρός (τύπου πιλότου).	ΝΑΙ		
2.5.2.13	Ο μηχανισμός προσαρμογής επί της κεφαλής να είναι κατασκευασμένος από ύφασμα χρώματος μαύρου ή καφέ ώστε να είναι εύκαμπτος και μικρού βάρους.	ΝΑΙ		
2.5.2.14	Να διαθέτει υπέρυθρη λυχνία (IR illuminator) για αποτελεσματική χρήση της διόπτρας σε μηδενικές συνθήκες φωτισμού.	ΝΑΙ		
2.5.2.15	Να διαθέτει ευθυγράμμιση οπτικού άξονα μεταξύ των δυο καναλιών του δίκυαλου ≤ 0.3 μοίρες.	ΝΑΙ		
2.5.2.16	Να είναι δυνατή η αλλαγή χρήσης της διόπτρας από οφθαλμό σε οφθαλμό, όταν χρησιμοποιείται ως μονόκυαλο.	ΝΑΙ		
2.5.2.17	Η απόσταση αναγνώρισης (recognition) άνθρωπου στη βασική λειτουργία 1Χ να είναι τουλάχιστο 130μ.	ΝΑΙ		
2.5.2.18	Η απόσταση ανίχνευσης (detection) ανθρώπου στη βασική λειτουργία 1Χ να είναι τουλάχιστο 250μ.	ΝΑΙ		
2.5.2.19	Η διόπτρα να έχει χρώμα μαύρο ή σκούρο πράσινο, ΜΑΤ και το περίβλημα της να είναι από ανθεκτικό υλικό (μέταλλο ή ενισχυμένο πλαστικό) και εργονομικής σχεδίασης.	ΝΑΙ		

2.5.2.20	Το βάρος του δίκυαλου στη βασική μεγέθυνση 1Χ, με καλύμματα αντικειμενικού, προφυλακτήρες οφθαλμού, μπαταρίες και βάση προσαρμογής να μην υπερβαίνει τα 960 γραμμάρια. Όταν δε, χρησιμοποιείται ως μονόκυαλο το αντίστοιχο συνολικό βάρος να μην υπερβαίνει τα 600 γραμμάρια . Οι διαστάσεις της διόπτρας να είναι οι μικρότερες από 12εκατοστά μήκος και 8 εκατοστά ύψος.	ΝΑΙ		
2.5.2.21	Η διόπτρα να δύναται να χρησιμοποιηθεί αποτελεσματικά σε αγώνα εντός κτιριακών συγκροτημάτων-διαμερισμάτων σε συνθήκες περιορισμένου φωτισμού, στεγασμένων χώρων, και ευρύτερων κατοικημένων περιοχών καθώς επίσης και σε θαλάσσιο περιβάλλον από προσωπικό, χειριστές των διοπτρών εν πλώ (Να είναι αδιάβροχη σε γλυκό και θαλασσινό νερό).	ΝΑΙ		
2.5.2.22	Να έχει τη δυνατότητα βύθισης στο 1 μέτρο για μισή ώρα.	ΝΑΙ		
2.5.2.23	Να διαθέτει κατάλληλη ένδειξη στο προσοφθάλμιο χαμηλής χωρητικότητας συσσωρευτή και ενεργοποίησης της υπέρυθρης λυχνίας (IR illuminator).	ΝΑΙ		
2.5.2.24	Η μεγέθυνση να είναι Χ 1 ± 3%	ΝΑΙ		
2.5.2.25	Να διαθέτει ρυθμιζόμενη φωτεινότητα από τον χρήστη.	ΝΑΙ		
2.5.2.26	Η ανάλυση (resolution) της λυχνίας ενίσχυσης ειδώλου να είναι τουλάχιστον 64 lp / mm.	ΝΑΙ		
2.5.2.27	Ο λόγος σήματος / θόρυβο (Signal to Noise Ratio) της λυχνίας ενίσχυσης ειδώλου να είναι τουλάχιστον 25.	ΝΑΙ		
2.5.2.28	ΗΗ λειτουργία της διόπτρας να γίνεται με ξηρά στοιχεία κοινού εμπορικού τύπου (μπαταρίες) και ο χρόνος λειτουργίας με ξηρά στοιχεία εμπορίου, να είναι τουλάχιστον 40 ώρες συνεχούς λειτουργίας σε θερμοκρασία 23° C.	ΝΑΙ		
2.5.2.28	Ο προσοφθάλμιος φακός να έχει απόσταση ασφαλείας οφθαλμού 20-30 mm για κόρη εξόδου 6mm.	ΝΑΙ		
2.5.2.29	Η λυχνία, να είναι εναλλάξιμη, 18 mm, με HALO < 1, να διαθέτει προστασία από απότομη λάμψη / φως (Bright Source Protection – BSP) και Automatic Brightness Control (ABC). Ο φώσφορος εξόδου της λυχνίας να είναι λευκός (P45).	ΝΑΙ		
2.5.2.30	Η διόπτρα να φέρει αυτόματο κύκλωμα αποκοπής (high light cut-off electronic circuit) που σβήνει τη διόπτρα εντός 70 sec +/- 30.	ΝΑΙ		
2.5.2.31	Η διόπτευση να είναι τουλάχιστον +2 / -5 διοπτρίες ώστε να μην απαιτείται η χρήση γυαλιών οράσεως.	ΝΑΙ		
2.5.2.32	Η εστίαση του αντικειμενικού φακού να είναι 25εκ. έως άπειρο.	ΝΑΙ		

2.5.2.33	Να διαθέτει ειδική διάταξη προσαρμογής για κάμερα (camera adaptor).	ΝΑΙ		
2.5.2.34	Να δύναται να χρησιμοποιηθεί και κατά τη διάρκεια της ημέρας για εκπαιδευτικούς σκοπούς με ή χωρίς τη χρήση ειδικών φίλτρων προστασίας.	ΝΑΙ		
2.5.2.35	Να διαθέτει προστασία-λειτουργία ανάστροφης πολικότητας η οποία να εξασφαλίζει τη λειτουργία της συσκευής ανεξάρτητα από τη φορά εισόδου της μπαταρίας.	ΝΑΙ		
2.5.2.36	Η λυχνία να έχει τη μεγαλύτερη δυνατή ευκρίνεια [Figure of Merit (FOM) > 1.800]	ΝΑΙ		
2.5.2.37	Μέσος όρος μεταξύ βλαβών [MTBF - MEAN TIME BEFORE FAILURE] σε ώρες > 10.000.	ΝΑΙ		
2.5.2.38	Να διαθέτει κομβίο εξωτερικής ρύθμισης φωτεινότητας.	ΝΑΙ		
2.5.2.39	Να διαθέτει δύο ειδικές υφασμάτινες θήκες μεταφοράς πράσινου ή μπεζ χρώματος, ώστε να εξασφαλίζεται η ασφαλή μεταφορά της ως δίκυαλο και ως μονόκυαλο από τον χειριστή στο πεδίο των επιχειρήσεων, με δυνατότητα εξωτερικής προσαρμογής επί της εξαρτήσεως μάχης του χειριστή, για όλα τα απάρτια, εφεδρικούς συσσωρευτές, συλλογή συντηρήσεως.	ΝΑΙ		
2.5.2.40	Να διαθέτει ειδική μεταλλική ή πλαστική θήκη μακράς αποθήκευσης για προστασία από δυσμενείς καιρικές συνθήκες, υγρασία, κλπ.	ΝΑΙ		
2.5.2.41	Να διαθέτει βάση προσαρμογής με γέφυρα σύζευξης επί του κράνους για χρήση ως δίκυαλο, βάση προσαρμογής για μονόκυαλο επί του κράνους, βάση προσαρμογής ειδικού τύπου (Picatinny rail) και σύστημα προσαρμογής στο κεφάλι.	ΝΑΙ		
2.5.2.42	Να διαθέτει φίλτρα προστασίας αντικειμενικού φακού και καλύμματα αντικειμενικού φακού.	ΝΑΙ		
2.5.2.43	Να διαθέτει προστατευτικά προσοφθάλμιου και αντιθαμβωτικά φίλτρα προσοφθαλμίου.	ΝΑΙ		
2.5.2.44	Να διαθέτει αντίβαρο για χρήση ως δίκυαλο.	ΝΑΙ		
2.5.2.45	Να διαθέτει συσσωρευτές, κιτ καθαρισμού, εγχειρίδιο χρήσης και δύο (02) ιμάντες λαιμού.	ΝΑΙ		
2.5.2.46	Να διαθέτει τυχόν λοιπά απάρτια που κατά την κρίση του οικονομικού φορέα αυξάνουν την επιχειρησιακή χρήση της διόπτρας και σύμφωνα πάντα με τα καθοριζόμενα στην παρούσα. Τυχόν ανωτέρω εξοπλισμός να αναφερθεί στην τεχνική προσφορά.	ΝΑΙ		
2.5.2.47	Θερμοκρασία λειτουργίας: Τουλάχιστον από -25° C έως +49° C	ΝΑΙ		
2.5.2.50	ΘΘερμοκρασία αποθήκευσης: Τουλάχιστον από -40° C έως +65° C	ΝΑΙ		
2.5.2.51	Βροχή – Χιόνι – Υγρασία – Σκόνη: Το σύστημα να μην επηρεάζεται στη λειτουργία του από αυτά τα στοιχεία.	ΝΑΙ		

2.5.2.52	Τα υπό προμήθεια υλικά-σύστημα πρέπει να έχουν συμμορφωθεί σύμφωνα με το πρότυπο MIL-STD-810G, όπου να υπάρχει αντίστοιχη βεβαίωση και να κατατεθεί με μέριμνα των Υποψηφίων Αναδόχων κατά την υποβολή των τεχνικών προσφορών.	ΝΑΙ		
2.5.2.53	Η κατασκευάστρια εταιρεία πρέπει να είναι πιστοποιημένη τουλάχιστον με τα ISO 9001:2015, NATO AQAP 2110:2016, ISO14001:2015 ή EMAS (Κανονισμός 1221/2009 ΕΚ), ή ισοδύναμα ή ανώτερα. Αντίγραφα των πιστοποιητικών σε ισχύ, συνοδευόμενα από επίσημη μετάφραση στα ελληνικά, εφόσον δεν είναι στα ελληνικά, να κατατεθούν με μέριμνα των Υποψηφίων Αναδόχων κατά την υποβολή της τεχνικής προσφοράς.	ΝΑΙ		
2.5.2.54	Οι οικονομικοί φορείς θα πρέπει να περιλάβουν στο φάκελο με την ένδειξη «Τεχνική Προσφορά» σύντομη παρουσίαση του κατασκευαστικού οίκου (ή οίκων σε περίπτωση κοινοπραξίας ή ένωσης προμηθευτών) και του προσωπικού που προβλέπεται να εργαστεί για την υλοποίηση – υποστήριξη της εν λόγω προμήθειας	ΝΑΙ		
2.5.2.55	Ο κάθε υποψήφιος οικονομικός φορέας (που συμμετέχει στη διαδικασία σύναψης σύμβασης) θα πρέπει να καταθέσει στην αρμόδια υπηρεσία / επιτροπή μαζί με την ΤΕΧΝΙΚΗ ΠΡΟΣΦΟΡΑ (εφόσον δύναται μακροσκοπική εξέταση όσων προδιαγραφών δε πιστοποιούνται-βεβαιώνονται από κάποιο έγγραφο) ένα (01) <u>πλήρες σύστημα – δείγμα πλέον της προσφερθείσας ποσότητας (πλήρη σύνθεση, όπως το παραδοτέο που να πληροί όλες τις απαιτήσεις τις προκήρυξης)</u> συνοδευόμενο από τα παρελκόμενα / απάρτια που κατά την κρίση της εταιρείας επαυξάνουν την «επιχειρησιακή χρήση», (ώστε να επιτευχθεί πλήρης αξιολόγηση των επιχειρησιακών δυνατοτήτων / επιλογών σε πραγματικές συνθήκες).	ΝΑΙ		
2.5.2.56	Οι διόπτρες θα πρέπει να είναι πρόσφατης κατασκευής <6 μηνών, αμεταχείριστες και κατασκευασμένες σύμφωνα με τους κανόνες της τέχνης και στρατιωτικής τυποποίησης που ισχύουν κατά την χρονική περίοδο της παραγωγής τους, αναγραφομένου του έτους κατασκευής τους.	ΝΑΙ		
2.5.2.57	Τα υλικά κατά την παράδοση θα συνοδεύονται από δελτία ποιοτικού ελέγχου και πιστοποίησης του κατασκευαστικού οίκου που θα πιστοποιούν για την συμβατότητα (πλήρη κάλυψη των απαιτήσεων της Υπηρεσίας), την πληρότητα των τεχνικών τους χαρακτηριστικών των εν λόγω προϊόντων καθώς και να συνοδεύονται με τα πιστοποιητικά λυχνιών του κατασκευαστή.	ΝΑΙ		
2.5.2.58	Το κόστος συντήρησης θα καλύπτεται για 5 χρόνια στο πλαίσιο της εγγύησης από τον προμηθευτή εφόσον οι φθορές δεν προέρχονται από μη ενδεδειγμένη χρήση.	ΝΑΙ		
2.5.2.59	Η ποιότητα που προσδιορίζεται από την παρούσα μελέτη (και μετέπειτα τεχνική περιγραφή, τα τεχνικά σχέδια και τις απαιτήσεις του αγοραστή σύμφωνα με τη σύμβαση), καθώς και ο έλεγχος που επιβεβαιώνει την ποιότητα αυτή, είναι αποκλειστικά ευθύνη του ΠΡΟΜΗΘΕΥΤΗ.	ΝΑΙ		
2.5.2.60	Ο προμηθευτής υποχρεούται να παραδώσει στην υπηρεσία, εκτός από τα είδη που απαιτούνται για την αρχική υποστήριξη και τυχόν άλλα, που θα απαιτηθούν και δεν έχουν προβλεφθεί για τη συντήρηση των διοπτρών τα πέντε (5) πρώτα έτη και δεν περιλαμβάνονται στην πρότασή του, χωρίς καμία επιβάρυνση της Υπηρεσίας. Τυχόν ανωτέρω εξοπλισμός να αναφερθεί στην τεχνική προσφορά.	ΝΑΙ		

2.5.2.61	Με μέριμνα και δαπάνη του προμηθευτή να οργανωθεί και να διεξαχθεί εκπαίδευση προσωπικού της Υπηρεσίας για ως προς τη χρήση και τη συντήρηση επιπέδου χρήστη.Η εκπαίδευση θα λάβει χώρα μετά την παράδοση των ειδών και πρίν την οριστική παραλαβή τους**.** Για την εκπαίδευση θα χρησιμοποιηθούν υλικά εκ των παραδοθέντων. Επισημαίνεται ότι, το προσωπικό που θα εκπαιδευτεί, θα πιστοποιηθεί με μέριμνα του κατασκευαστικού οίκου ή την εταιρεία που θα αναλάβει την εκπαίδευση, για την χρησιμοποίηση του από την Υπηρεσία σε συγκεκριμένα αντικείμενα όπως παρακάτω: -Εκπαίδευση / Πιστοποίηση στον Χειρισμό και Συντήρηση – Επισκευή Βλαβών Αρχικού-Βασικού επιπέδου -Διάρκεια: Μια (1) έως δύο (2) ημέρες ή εκτός αν αλλιώς προταθεί από τον προμηθευτή / κατασκευαστή. - Προσωπικό που θα συμμετάσχει στην εν λόγω εκπαίδευση: δέκα (10) έως δεκαπέντε (15) άτομα ανά εκπαιδευτική σειρά. - Αναλυτικό πρόγραμμα εκπαίδευσης: Θα καταρτιστεί μετά την υπογραφή της σύμβασης, ώστε να εγκριθεί από αρμόδια επισπεύδουσα Υπηρεσία και να λάβει χώρα εντός ενός (01) μήνα από την παράδοση των υλικών και σε κάθε περίπτωση πριν την οριστική παραλαβή αυτών. - Εκπαιδευτικά βοηθήματα: Να προταθούν από τον προμηθευτή (σε συνεργασία με τον κατασκευαστικό οίκο) κατάλληλα βοηθήματα μεταφρασμένα στα ελληνικά, για την αποτελεσματική εκπαίδευση του προσωπικού. - Εκπαιδευτικές εγκαταστάσεις: Θα καθορισθούν σε συνεργασία της εταιρείας με την Υπηρεσία. - Η εκπαίδευση θα διεξαχθεί σε εκπαιδευτικές σειρές σε χρόνο που θα καθοριστεί με την εταιρεία. - Η εταιρεία οφείλει με ευθύνη της να εκπαιδεύσει το προσωπικό ,στη συντήρηση του Αρχικού-Βασικού Επιπέδου, που θα έχει και χρησιμοποιεί τα τεχνικά υλικά ώστε να είναι ικανό για επιθεώρηση, συντήρηση**,** κάθαρση, υπηρέτηση, προφύλαξη, λίπανση και ρύθμιση τεχνικών υλικών. Επίσης το προσωπικό θα πρέπει να εκπαιδευτεί ώστε αν χρειαστεί να μπορεί να προβαίνει σε μικροεπισκευές και αντικαταστάσεις μικρών εξαρτημάτων.	ΝΑΙ		
2.5.2.62	Ο προμηθευτής να διαθέσει τεχνική υποστήριξη / βοήθεια όπως παρακάτω: - Κατά τη διάρκεια της εγγυημένης λειτουργίας, με την αποστολή τεχνικού προσωπικού (εντός δεκαπέντε ημερών) για τυχόν αποκαταστάσεις βλαβών, με μέριμνα και δαπάνη του (προμηθευτή), στις Μονάδες που θα χρησιμοποιείται το υλικό. - Συνεχή τηλεφωνική υποστήριξη και επικοινωνίας μέσω Διαδικτύου, καθ΄ όλη τη διάρκεια χρήσης του υλικού στο πλαίσιο της πενταετούς εγγυημένης λειτουργίας.	ΝΑΙ		
2.5.2.63	Ο προμηθευτής να παραδώσει μαζί με τα υπό προμήθεια υλικά, (σε έντυπη και ηλεκτρονική μορφή) την παρακάτω βιβλιογραφία (στην Αγγλική και στην Ελληνική Γλώσσα):	ΝΑΙ		

	- Εγχειρίδια Χειρισμού και Συντήρησης Αρχικού-Βασικού Επιπέδου.			
2.5.2.64	Ο χρόνος παράδοσης των υλικών να μην υπερβαίνει τους 3 μήνες από την επομένη της υπογραφής της σύμβασης Επιθυμητός ο μικρότερος δυνατός χρόνος ενώ τμηματικές παραδόσεις θα γίνονται αποδεκτές μόνο όταν αφορούν το ½ της συνολικής (υπό προμήθεια) ποσότητας . Συνολικά δηλαδή θα γίνουν αποδεκτές έως δύο (02) τμηματικές παραδόσεις.	ΝΑΙ		
2.5.2.65	Τα προς προμήθεια υλικά πρέπει να είναι συσκευασμένα με τρόπο που να εξασφαλίζει την ασφαλή μεταφορά, καθώς και την καλή συντήρησή τους σε περίπτωση μακροχρόνιας αποθήκευσης.	ΝΑΙ		
2.5.2.66	Τα υλικά θα παραδίδονται ξεχωριστά κατά είδος (σύμφωνα με την τελική σύνθεση του συστήματος) και σε κατάλληλη θέση στο κιβώτιο συσκευασίας θα επικολληθεί πινακίδα με μέριμνα του προμηθευτή, στην οποία θα αναγράφονται : ΛΙΜΕΝΙΚΟ ΣΩΜΑ « ονομασία / είδος υλικού » ποσότητα Τα στοιχεία του κατασκευαστή Αριθμός Ονομαστικού – NSN Ημερομηνία Κατασκευής Υλικού Αριθμός και ημερομηνία σύμβασης	ΝΑΙ		
2.5.2.67	Ο προμηθευτής πρέπει να εγγυάται την καλή λειτουργία του υλικού για 5 έτη από την ημερομηνία παραλαβής. Το κόστος συντήρησης θα καλύπτεται για 5 χρόνια στο πλαίσιο της εγγύησης από τον προμηθευτή εφόσον οι φθορές δεν προέρχονται από μη ενδεδειγμένη χρήση.	ΝΑΙ		
2.5.2.68	Ο προμηθευτής αναλαμβάνει με μέριμνα και δαπάνη του την υποχρέωση να υποστηρίζει τη λειτουργία των υπό προμήθεια υλικών, στο σύνολό τους, με ανταλλακτικά και υπηρεσίες, συμπεριλαμβανομένων των προβλεπόμενων από την κατασκευάστρια εταιρεία τακτικών συντηρήσεων για χρονικό διάστημα τουλάχιστον 5 ετών.	ΝΑΙ		
2.5.2.69	Στην τεχνική προσφορά πρέπει να δηλώνεται ότι υπάρχει δυνατότητα συντήρησης και παροχής υποστήριξης σε ανταλλακτικά, απάρτια και αναλώσιμα των προς προμήθεια υλικών, για τουλάχιστον δεκαπέντε πέντε (15) χρόνια, εφόσον η εταιρεία υποστηρίζει επαγγελματική δραστηριότητα και παραμένει ενεργή στις πωλήσεις της.	ΝΑΙ		
2.5.2.70	Ο προμηθευτής να εγγυάται με μέριμνα και δαπάνη του: - Την έγκαιρη ενημέρωση της Υπηρεσίας, σε περίπτωση που ο κατασκευαστικός οίκος, (αν αυτός είναι διαφορετικός από τον προμηθευτή), προβεί σε αναβαθμίσεις ή εκσυγχρονισμό των υλικών. - Τη δυνατότητα ανάπτυξης – αναβάθμισης των προσφερομένων υλικών ή τμημάτων αυτών.	ΝΑΙ		
2.5.2.71	Οι Υποψήφιοι προμηθευτές να δηλώσουν τα παρακάτω στοιχεία (μαζί με την τεχνική προσφορά), για την επισκευή και συντήρηση των συστημάτων (καθ όλη τη διάρκεια της επιχειρησιακής χρήσης), από τους ίδιους, στο εξωτερικό ή εσωτερικό της χώρας, σε περίπτωση που η Υπηρεσία κρίνει οικονομικά ασύμφορη την ανάπτυξη σχετικής υποδομής:	ΝΑΙ		

	Διαδικασία επιθεώρησης και καταγραφής. Διαδικασία προώθησης. Τόπος επισκευής. Χρόνος επισκευής (μέγιστο και ελάχιστο). Ανάγκες εκτελέσεως προληπτικών ελέγχων και περιοδικής συντήρησης. Λοιπές προτάσεις.			

2.6	ΗΛΕΚΤΡΟΥΔΡΑΥΛΙΚΟ ΣΥΣΤΗΜΑ ΔΙΑΝΟΙΞΗΣ ΘΥΡΩΝ ΜΕ ΠΑΡΕΛΚΟΜΕΝΑ:			
2.6.1	Πρόκειται για ειδικό σύστημα (υδραυλικής λειτουργίας) που χρησιμοποιείται από ομάδες ειδικών επεμβάσεων προκειμένου να ανοίγει θύρες βαριάς θωράκισης, ανοίγματος προς τα μέσα, πόρτες πολλαπλών κλειδαριών ή μεταλλικές πόρτες που ανοίγουν προς τα έξω. Να λειτουργεί αθόρυβα, γρήγορα και εύκολα, ανοίγοντας μια πόρτα βαρέως θωρακισμένη σε λιγότερο από 20 δευτερόλεπτα.	ΝΑΙ		
2.6.2	Το σύστημα - κιτ να περιλαμβάνει κατ΄ελάχιστο:	ΝΑΙ		
2.6.2.1	Τρεις (3) σειρές επεκτάσεων (κριούς επέκτασης): i) Επέκταση μήκους έως 15 εκατοστά. ii) Επέκταση μήκους έως 30 εκατοστά. iii) Επέκταση μήκους έως 45 εκατοστά.	ΝΑΙ		
2.6.2.2	Να φέρει υδραυλικής λειτουργίας εμβολοφόρο σωλήνα μήκους τουλάχιστο 1,50 μέτρου.	ΝΑΙ		
2.6.2.3	Να φέρει υδραυλικό γρύλο μήκους τουλάχιστο 52 εκατοστών.	ΝΑΙ		
2.6.2.4	Να φέρει διαχωριστή-θραυστήρα πόρτας διαστάσεων τουλάχιστο 120 x 10 εκατοστά του οποίου το βάρος να μην υπερβαίνει τα 13 κιλά. Αυτά τα εξαρτήματα πρέπει να μπορούν να χρησιμοποιούνται σε δύσκολες περιοχές πρόσβασης όπως ένα ή περισσότερα βήματα μπροστά από μια πόρτα. Ο άνω βραχίονας του συστήματος να είναι εξοπλισμένος με χειροκίνητη αφαιρούμενη πλάκα.	ΝΑΙ		
2.6.3	Το άνοιγμα των θυρών να γίνεται σταδιακά, χωρίς κρούση με άσκηση υδραυλικής πίεσης και σε βέλτιστη ησυχία. Να φέρει ελαστικά πώματα, τοποθετημένα σε στρατηγικά σημεία κατά μήκος του εργαλείου, ώστε να μειώνεται ο κίνδυνος θορύβου κατά τη μεταφορά και κατά τη λειτουργία.	ΝΑΙ		
2.6.4	Ο τρόπος χειρισμού του συστήματος να είναι κατ΄επιλογή τηλεχειριζόμενος ή χειροκίνητος, ενεργοποιώντας τον διακόπτη ελέγχου	ΝΑΙ		

	στο εργαλείο. Να ελέγχεται (το σύστημα) εξ αποστάσεως από ενσύρματο και ασύρματο τηλεχειριστήριο. Το τηλεχειριστήριο να έχει εμβέλεια έως και 30 μέτρα ασύρματα, ή με το καλώδιο τουλάχιστο 5 μέτρα. Το καλώδιο τροφοδοσίας να είναι το ίδιο και για το τηλεχειριστήριο. Να φέρει ένα (01) τηλεχειριστήριο χειρός, ασύρματο και ενσύρματο. Να φέρει ένα (01) τηλεχειριστήριο ποδιού, ασύρματο και ενσύρματο.			
2.6.5	Να φέρει Μονάδα ισχύος με πίεση λειτουργίας που να φτάνει έως και τα 300 bar ή και παραπάνω και να μπορεί να ασκήσει υδραυλική δύναμη επάνω στην πόρτα τουλάχιστο 70 kN. Η μονάδα πίεσης να είναι μικρή και ευέλικτη τοποθετημένη σε σύστημα μεταφοράς πλάτης με ιμάντες ώμου και γοφού για ατομική μεταφορά. Στο κάτω μέρος να φέρει κατάλληλη ανθεκτική βάση εναπόθεσης και λειτουργίας στο έδαφος. Οι διαστάσεις της να μην ξεπερνούν τα 50χ24χ26 εκατοστά και το βάρος της κατά την χρήση να μην ξεπερνά τα 16 κιλά	ΝΑΙ		
2.6.6	Να φέρει για την φορητή τροφοδοσία του συστήματος μπαταρία λιθίου τάσης 12V, με αυτόματο φορτιστή μπαταρίας και ένδειξη φόρτισης μπαταρίας. Ο χρόνος μέγιστης φόρτισης της μπαταρίας να μην ξεπερνάει τις 2 ώρες. Η μπαταρία να είναι καινούργια και αμεταχείριστη με ημερομηνία κατασκευής το πολύ δώδεκα (12) μηνών από την ημερομηνία παράδοσης του υλικού. Η μπαταρία να δίνει τουλάχιστο περίπου 30 λεπτά δράσης με το εργαλείο, πράγμα που σημαίνει ότι μπορεί να παραβιαστεί ένας μεγάλος αριθμός θυρών προτού είναι απαραίτητη η επαναφόρτιση της.	ΝΑΙ		
2.6.7	Το σύστημα να παραδίδεται σε σκληρή θήκη μεταφοράς με εσωτερικές θέσεις από αφρώδες υλικό, τύπου PELICASE ήισοδύναμου. Να φέρει μία (01) βαλίτσα μεταφοράς για την μονάδα ισχύος. Να φέρει μία (01) βαλίτσα μεταφοράς για τους κριούς διάνοιξης και επεκτατήρες.	ΝΑΙ		
2.6.8	Επιπλέον το σύστημα να φέρει προσθαφαιρούμενη στο έμβολο, πλάκα στήριξης που χρησιμοποιείται για την αύξηση της επιφάνειας επαφής περιορίζοντας τον κίνδυνο να περάσει (η κορυφή του εμβόλου) από ορισμένες ξύλινες ή πλαστικές πόρτες. Μπορεί επίσης να αυξήσει την επιφάνεια έδρασης του εμβολοφόρου σωλήνα σε εύθραυστα ή ασταθή εδάφη όπως ξύλινα δάπεδα, γη, πίσσα, κλπ., προσφέροντας βελτιωμένη σταθερότητα και μικρότερο κίνδυνο μετατόπισης από την επιθυμητή θέση. Η πλάκα στήριξης να είναι εξοπλισμένη με τέσσερις χαλύβδινες άκρες υψηλής αντοχής, οι οποίες να έχουν τη δυνατότητα να ακονίζονται κατά διαστήματα για να διατηρούν την αντιολισθητική τους ικανότητα. Επειδή οι άκρες αυτές από την χρήση φθείρονται, η απαίτηση	ΝΑΙ		

	είναι να υπάρχουν ως ανταλλακτικά τουλάχιστο άλλα 3 σετ των 4 άκρων (12 τεμάχια). Οι διαστάσεις της πλάκας να είναι τουλάχιστο 300 x 300 x 8 mm. Το βάρος της πλάκας να μην ξεπερνά τα 6,5 κιλά.			
2.6.9	Επιπλέον το σύστημα να φέρει προσθαφαιρούμενο στον άνω βραχίονα , εξάρτημα τύπου ‘’Τ’’ που να αντικαθιστά την πλάκα του εν λόγω βραχίονα για μεταλλικές πόρτες που ανοίγουν προς τα έξω, ώστε να δημιουργεί ένα υψηλό σημείο τεχνητής πίεσης που αντικαθιστά το υψηλό σημείο που δημιουργείται από το πλαίσιο πόρτας των θυρών που ανοίγουν προς τα μέσα. Οι διαστάσεις του εξαρτήματος να μην ξεπερνούν τα 284 x 120 mm. Το βάρος του να μην ξεπερνά τα 3,2 κιλά.	ΝΑΙ		
2.6.10	Επιπλέον το σύστημα να φέρει προσθαφαιρούμενη αντιολισθητική-ελαφριά θήκη πλάκας που τοποθετείται χειροκίνητα στην πλάκα βάσης στήριξης στην πόρτα ώστε να μειώνεται το επίπεδο θορύβου όταν στερεώνεται η πλάκα ώθησης της πόρτας. Οι διαστάσεις του υλικού να μην υπερβαίνουν τις 148 x 118 x 10 mm. Το βάρος να μην υπερβαίνει τα 250 γραμμάρια.	ΝΑΙ		
2.6.11	Επιπλέον το σύστημα να φέρει προσθαφαιρούμενο στο έμβολο, χωρίς να απαιτείται η χρήση του άνω βραχίονα, μεταλλικό εξάρτημα το οποίο να είναι ειδικά σχεδιασμένο ώστε να εισχωρεί στην κλειδαριά ή ακριβώς κάτω από τη λαβή της πόρτας , για να ανοίγει γρήγορα πόρτες που έχουν μόνο μία κλειδαριά. Οι διαστάσεις του εξαρτήματος να μην ξεπερνούν τα 122 x 122 mm. Το βάρος να μην υπερβαίνει τα 3 κιλά.	ΝΑΙ		
2.6.12	Η κατασκευάστρια εταιρεία πρέπει να είναι πιστοποιημένη τουλάχιστον με το σύστημα διαχείρισης ποιότητας ISO 9001:2015 ή ισοδύναμο ή ανώτερο. Αντίγραφο του πιστοποιητικού σε ισχύ, συνοδευόμενο από επίσημη μετάφραση στα ελληνικά, εφόσον δεν είναι στα ελληνικά, να να κατατεθεί με μέριμνα των Υποψηφίων Αναδόχων κατά την υποβολή της τεχνικής προσφοράς.	ΝΑΙ		
2.6.13	Το υλικό θα πρέπει να συνοδεύεται από Πιστοποιητικό Συμμόρφωσης (Certificate of Conformity) του κατασκευαστή το οποίο θα πρέπει να κατατεθεί με μέριμνα του Αναδόχου με την παράδοση του υλικού.	ΝΑΙ		
2.6.14	Προς διασφάλιση της ποιότητας και της επιχειρησιακής καταλληλότητας του συστήματος, απαιτείται αυτό να βρίσκεται σε χρήση από αντίστοιχη ειδική Υπηρεσία ημεδαπής ή αλλοδαπής. Προς τούτο απαιτείται η χορήγηση βεβαίωσης από τον κατασκευαστή η οποία θα προσκομισθεί από τους Υποψηφίους Αναδόχους με την υποβολή της της τεχνικής προσφοράς.	ΝΑΙ		

Β. ΧΡΟΝΟΣ ΠΑΡΑΔΟΣΗΣ	Ως χρόνος παράδοσης των υπό προμήθεια ειδών ορίζεται το χρονικό διάστημα των εκατόν ογδόντα (180) ημερών για τα α/α 1.1 έως 1.12 και 2.1 έως 2.4, και αντίστοιχα το χρονικό διάστημα των ενενήντα (90) ημερών για τα α/α 2.5.1 έως 2.6 από την επομένη ημέρα της υπογραφής της Σύμβασης. Η ημερομηνία παράδοσης θα γνωστοποιηθεί εγγράφως στο Κεντρικό Λιμεναρχείο Πειραιά/Κλιμάκιο Ειδικών Αποστολών, τουλάχιστον πέντε (05) εργάσιμες μέρες πριν την ημερομηνία της παράδοσης του εξοπλισμού.	ΝΑΙ		
Γ. ΤΟΠΟΣ ΠΑΡΑΔΟΣΗΣ	Ως τόπος παράδοσης των υπό προμήθεια ειδών ορίζονται οι εγκαταστάσεις του ΚΕΑ/ΚΛΠ στο Πειραιά.	ΝΑΙ		
Δ. ΠΑΡΑΚΟΛΟΥΘΗΣΗ-ΠΑΡΑΛΑΒΗ	Η παρακολούθηση της ορθής εκτέλεσης της σύμβασης θα πραγματοποιηθεί από την αρμόδιαεπιτροπή Παρακολούθησης-Παραλαβής Ειδών και Παραλαβής Υπηρεσιών του ΥΝΑΝΠ η οποία θα πραγματοποιήσει την παραλαβή των συμβατικών ειδών. Η οριστική ποσοτική και ποιοτική παραλαβή θα ολοκληρωθεί εντός τριάντα (30) ημερών από την παράδοση των προσφερόμενων ειδών και θα γίνει από την αρμόδια επιτροπή παραλαβής, σύμφωνα με τα αναφερόμενα στις παρούσες τεχνικές προδιαγραφές και τις προβλέψεις του Ν.4412/2016 όπως ισχύει. Στο έργο της επιτροπής θα συνδράμει η επιτροπή σύνταξης του παρόντος τεύχους των τεχνικών προδιαγραφών καθώς επίσης και οι επιχειρησιακές ομάδες του ΚΕΑ/ΚΛΠ, όπου απαιτηθεί κατά την κρίση της επιτροπής. Σημειώνεται ότι με απόφαση της αναθέτουσας αρχής συγκροτούνται γνωμοδοτικά όργανα για συγκεκριμένη σύμβαση ή περισσότερες ή σε ετήσια βάση για τις συμβάσεις που συνάπτει η αναθέτουσα αρχή. Η ύπαρξη οργάνων σε ετήσια βάση δεν αποκλείει τη συγκρότηση οργάνου συγκεκριμένης/ων σύμβασης ή συμβάσεων (Αρθ. 221 ν. 4412/2016 όπως έχει τροποποιηθεί και ισχύει).	ΝΑΙ		
Ε. ΕΓΓΥΗΜΕΝΗ ΛΕΙΤΟΥΡΓΙΑ ΠΡΟΜΗΘΕΙΑΣ	Τα υπό προμήθεια είδη ΕΠΙΧΕΙΡΗΣΙΑΚΟΥ ΙΜΑΤΙΣΜΟΥ θα πρέπει να συνοδεύονται από εγγύηση καλής κατάστασης και λειτουργίας, η χρονική διάρκεια της οποίας δεν μπορεί να είναι μικρότερη του ενός (01) έτους και	ΝΑΙ		

- ΕΓΓΥΗΣΗ ΚΑΛΗΣ ΛΕΙΤΟΥΡΓΙΑΣ	εκκινεί από την ημερομηνία οριστικής ποιοτικής και ποσοτικής παραλαβής των ειδών. Σε περίπτωση που κατασκευαστής προσφέρει εγγύηση καλής λειτουργίας άνω του έτους (π.χ. δύο ή τριών ετών), αυτή θα αποδίδεται στο ακέραιο από τον ανάδοχο οικονομικό φορέα. Τα υπό προμήθεια είδη ΕΠΙΧΕΙΡΗΣΙΑΚΟΥ ΕΞΟΠΛΙΣΜΟΥ (Φορέας αντιβαλλιστικών πλακών με θωράκιση, αντιβαλλιστικές πλάκες, βαλλιστικό κράνος) θα πρέπει να συνοδεύονται από εγγύηση καλής κατάστασης, λειτουργίας και αντοχής από το εργοστάσιο κατασκευής, για τη προβλεπόμενη χρήση, για τουλάχιστον δέκα (10) έτη. Η παραγωγή του αντιβαλλιστικού υλικού θα πρέπει να έχει γίνει εντός των τελευταίων έξι (06) μηνών από την παράδοσή τους. Το σωσίβιο του φορέα καθώς και το Ηλεκτρουδραυλικό Σύστημα Διάνοιξης Θυρών με παρελκόμενα θα πρέπει να συνοδεύεται από εγγύηση καλής κατάστασης, λειτουργίας και αντοχής, η χρονική διάρκεια της οποίας δεν μπορεί να είναι μικρότερη του ενός (01) έτους και εκκινεί από την ημερομηνία οριστικής ποιοτικής και ποσοτικής παραλαβής των ειδών. Σε περίπτωση που κατασκευαστής προσφέρει εγγύηση καλής λειτουργίας άνω του έτους (π.χ. δύο ή τριών ετών), αυτή θα αποδίδεται στο ακέραιο από τον ανάδοχο οικονομικό φορέα. Τα υπό προμήθεια είδη ΕΠΙΧΕΙΡΗΣΙΑΚΟΥ ΕΞΟΠΛΙΣΜΟΥ (ΔΙΟΠΤΡΕΣ ΝΥΧΤΕΡΙΝΗΣ ΟΡΑΣΗΣ 2.5.1-2.5.2.) θα πρέπει να συνοδεύονται από εγγύηση καλής κατάστασης και λειτουργίας, η χρονική διάρκεια της οποίας δεν μπορεί να είναι μικρότερη των πέντε (05) ετών, η οποία εκκινεί από την ημερομηνία οριστικής ποιοτικής και ποσοτικής παραλαβής των ειδών. Σε περίπτωση απαίτησης αντικατάστασης ή επισκευής στα πλαίσια της παρεχόμενης εγγύησης μέρους των υπό προμήθεια ειδών, ο χρόνος ισχύος της εγγύησης καλής λειτουργίας (warranty) θα ανανεώνεται και θα παρατείνεται κατ΄ ελάχιστο αντίστοιχα με τον απωλεσθέντα χρόνο εκτός λειτουργίας / μη προβλεπόμενης λειτουργίας του υλικού. Στο πλαίσιο της παρεχόμενης εγγύησης για έκαστο είδος ο Ανάδοχος οφείλει να προβαίνει στις προβλεπόμενες σύμφωνα με τις οδηγίες του κατασκευαστή συντηρήσεις, να αποκαταστήσει οποιαδήποτε βλάβη καθώς επίσης να προβεί στην αντικατάσταση παντός εξαρτήματος, ανταλλακτικού, ή τμήματος ή και ολόκληρου του υλικού χωρίς κανένα κόστος για το ΛΣ –			

	ΕΛ.ΑΚΤ για κάθε βλάβη, φθορά ή μειωση της απόδοσης που δεν οφείλεται σε κακούς χειρισμούς των στελεχών της Υπηρεσίας. Ο χρόνος αποκατάστασης της βλάβης κάθε υλικού δε θα υπερβαίνει τον ένα (01) μήνα, και στις περιπτώσεις που αυτό δεν είναι εφικτό, θα πρέπει εντός του εν λόγω διαστήματος να γίνει προσωρινή αντικατάσταση του/των υλικού/υλικών ή στοιχείου/ων (ανταλλακτικό/ών) αυτού/ών ώστε να καταστεί λειτουργικό προσωρινά το/τα υλικό/ά. Η εν λόγω ενέργεια θα γίνει με ευθύνη του Αναδόχου.			

ΠΡΟΣΑΡΤΗΜΑ Ι

σχήμα 1. Ενδεικτικό σχήμα αντιβαλλιστικής πλάκας (με ανοχές, τα μεγέθη αναφέρονται σε mm).

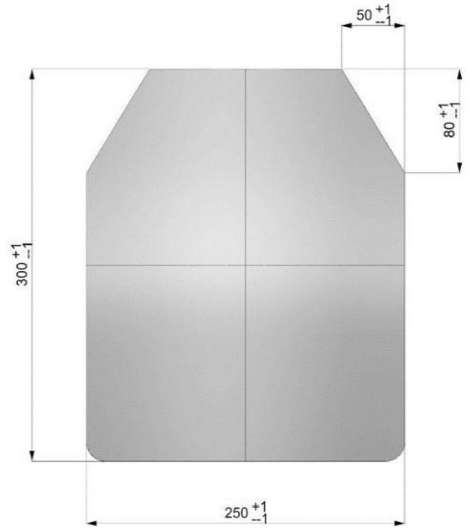



σχήμα 2. Ενδεικτικός αυθεντικός χρωματισμός Multicam

Τεχνικές Προδιαγραφές Για Την Προμήθεια Καταδυτικού και Επιχειρησιακού/Τακτικού εξοπλισμού της Υ.ΣΥ.Δ/ΛΣ.

Α. ΤΕΧΝΙΚΕΣ ΠΡΟΔΙΑΓΡΑΦΕΣ

Ι. ΓΕΝΙΚΑ – ΣΚΟΠΟΣ

Α/Α	ΠΕΡΙΓΡΑΦΗ	ΑΠΑΙΤΗΣΗ	ΑΠΑΝΤΗΣΗ ΠΡΟΜΗΘΕΥΤΗ	ΠΑΡΑΠΟΜΠΗ ΠΡΟΜΗΘΕΥΤΗ
1	Στο παρόν έγγραφο περιγράφονται οι τεχνικές προδιαγραφές για την προμήθεια καταδυτικού και επιχειρησιακού – τακτικού εξοπλισμού για την κάλυψη αναγκών της Υ.ΣΥ.Δ/ΛΣ – ΕΛ. ΑΚΤ			
2	Η Υπηρεσία Συνδέσμων Διασωστών Λ.Σ-ΕΛ.ΑΚΤ έχει ως βασικό επιχειρησιακό έργο,βάση του νομικού πλαισίου και του Κ.Ο.Λ που την διέπει την έρευνα και διάσωση σε στεριά και θάλασσα ανά την Ελληνική επικράτεια μέσω των Ε/Π SUPER PUMA της Π.Α ως απαραίτητα μέλη πληρώματος αυτών.Η Υ.ΣΥ.Δ συνεπικουρώντας με την 384 Μοίρα Έρευνας επιλαμβάνονται της έρευνας και διάσωσης εντός του FIR Αθηνών στη θάλασσα και στη στεριά σε περίοδο ειρήνης και πολέμου, καθώς επίσης και παντός αεροπορικού ατυχήματος εντός του FIR Αθηνών. Στις αρμοδιότητές της περιλαμβάνονται: I. οι Αεροδιακομιδές ασθενών - τραυματιών από τη νησιωτική Ελλάδα, II. Η μεταφορά ασθενών - τραυματιών από πλοία που πλέουν εντός του FIR Αθηνών ή πλησίον αυτού, III. Η μεταφορά υψηλών προσώπων (VIP),ο απεγκλωβισμός πλημμυροπαθών, ορειβατών και πυρόπληκτων, IV. Η παροχή ανθρωπιστικής βοήθειας σε όμορες χώρες και όπου αλλού διαταχθεί και V. Η συμμετοχή της σε διεθνείς ασκήσεις έρευνας και διάσωσης καθώς και σε διακλαδικές ασκήσεις. Πιο συγκεκριμένα σε ειρηνική περίοδο η κύρια αποστολή της συνίσταται στην εκτέλεση επιχειρήσεων έρευνας & διάσωσης (SAR) στον χερσαίο και θαλάσσιο χώρο καθ' όλη τη διάρκεια του 24ώρου.Από τα παραπάνω γίνεται αντιληπτό ότι η 384 ΜΕΔ, όπου και δρα η Υπηρεσία Συνδέσμων – Διασωστών, είναι μια ευαίσθητη Μονάδα ανθρωπιστικού χαρακτήρα με τεράστια προσφορά εθνικής σημασίας και σπουδαίο κοινωνικό έργο.			
3	Όλα τα υλικά θα πρέπει να είναι καινούργια και αμεταχείριστα.	ΝΑΙ		
4	Όλα τα υλικά θα πρέπει να είναι προσεκτικά επιλεγμένα ώστε να είναι συμβατά και να επιτελέσουν τον ανωτέρω	ΝΑΙ		

	περιγραφόμενο σκοπό της Υ.ΣΥ.Δ./ΛΣ-ΕΛ.ΑΚΤ. καθώς από τα υπό προμήθεια είδη και υπό συνθήκες ειδικών επιχειρήσεων, θα εξαρτάται η σωματική ακεραιότητα των ανδρών της Υ.ΣΥ.Δ./Λ.Σ.			
5	Όλοι οι όροι των τεχνικών προδιαγραφών είναι απαράβατοι.	ΝΑΙ		
6	Όπου γίνεται παραπομπή σε πρότυπα, αναφορά σε πιστοποιητικά, σήματα, διπλώματα ευρεσιτεχνίας ή τύπους, ή αναφορά σε ορισμένη παραγωγή ή προέλευση ή ιδιαίτερη μέθοδο κατασκευής κ.λ.π κατά τις διατάξεις των άρθρων 54, 55 και 56 του Ν. 4412/2016 όπως τροποποιήθηκε και ισχύει, νοούνται και τα «ισοδύναμα».	ΝΑΙ		
7	Οι οικονομικοί φορείς στο πλαίσιο των προσφορών τους θα πρέπει να αναφέρονται σε συγκεκριμένη μάρκα και τύπο υλικού, ακολουθούμενο από το τεχνικό εγχειρίδιο εκάστου υλικού και τις πιστοποιήσεις αυτού (όπου απαιτούνται), προκειμένου να γίνει η αξιολόγηση του. Όπου γίνεται αναφορά σε πιστοποιήσεις/πρότυπα/ βεβαιώσεις στο τεύχος Τ.Π., είναι υποχρεωτική η προσκόμιση των εν λόγω εγγράφων είτε με την κατάθεση της τεχνικής προσφοράς, είτε με την παράδοση του υλικού, όπως προβλέπεται σχετικά στην τεχνική περιγραφή εκάστου υλικού. Τα αλλοδαπά ιδιωτικά έγγραφα (πιστοποιητικά/ δηλώσεις κατασκευαστή κλπ), θα πρέπει να συνοδεύονται από επίσημη μετάφραση στην Ελληνική γλώσσα, σε περίπτωση που δεν είναι στα ελληνικά. Ενημερωτικά και τεχνικά φυλλάδια και άλλα έντυπα –εταιρικά ή μη – με ειδικό τεχνικό περιεχόμενο μπορούν να υποβάλλονται στην Ελληνική ή και στην Αγγλική γλώσσα.	ΝΑΙ		
8	Οι συμμετέχοντες δύναται να καταθέσουν προσφορές για το σύνολο των ειδών του παραπάνω πίνακα ή και επιμέρους, για το σύνολο των τεμαχίων ανά είδος, λαμβάνοντας υπ' όψιν τον κατωτέρω πίνακα σε συνδυασμό με τους επιμέρους πίνακες των υλικών ανά κατηγορία, που ακολουθούν. Ο κάθε Υποψήφιος Ανάδοχος θα συνυποβάλλει εντός της τεχνικής του προσφοράς τους πίνακες που αντιστοιχούν στα προσφερόμενα είδη και τεμάχια, χωρίς να αναφέρονται οικονομικά στοιχεία.	ΝΑΙ		

ΙΙ. ΠΙΝΑΚΑΣ ΥΛΙΚΩΝ :

Τα υπό προμήθεια είδη ορίζονται στον παρακάτω πίνακα και στους επιμέρους πίνακες που ακολουθούν:

Α/Α	ΠΕΡΙΓΡΑΦΗ ΥΠΟ ΠΡΟΜΗΘΕΙΑ ΕΙΔΩΝ	ΠΟΣΟΤΗΤΑ	ΜΟΝΑΔΑ ΜΕΤΡΗΣΗΣ	ΕΠΙΜΕΡΟΥΣ ΠΙΝΑΚΕΣ
1	**ΣΤΕΓΑΝΗ ΣΤΟΛΗ ΕΠΙΦΑΝΕΙΑΣ ΕΡΕΥΝΑΣ & ΔΙΑΣΩΣΗΣ**	**50**	ΤΕΜ.	ΑΚΟΛΟΥΘΟΥΝ ΕΠΙΜΕΡΟΥΣ ΠΙΝΑΚΕΣ ΥΛΙΚΩΝ
2	**ΕΞΟΠΛΙΣΜΟΣ ΚΑΤΑΔΥΣΕΩΝ**	**50**	ΣΕΤ-ΤΕΜ	
3	**ΦΑΚΟΙ ΚΑΤΑΔΥΤΙΚΟΙ**	**100**	ΤΕΜ.	
4	**ΚΡΑΝΟΣ ΠΡΟΣΤΑΣΙΑΣ ΕΡΕΥΝΑΣ ΚΑΙ ΔΙΑΣΩΣΗΣ**	**50**	ΤΕΜ	
5	**ΕΠΙΧΕΙΡΗΣΙΑΚΟΣ ΙΜΑΤΙΣΜΟΣ ΕΡΕΥΝΑΣ ΚΑΙ ΔΙΑΣΩΣΗΣ**	**70**	ΣΕΤ-ΤΕΜ	
6	**ΙΜΑΝΤΑΣ ΑΥΤΑΣΦΑΛΙΣΗΣ ΑΤΟΜΙΚΟΣ**	**100**	ΤΕΜ	

Ι. ΠΕΡΙΓΡΑΦΗ ΤΩΝ ΥΠΟ ΠΡΟΜΗΘΕΙΑ ΕΙΔΩΝ

1. ΣΤΕΓΑΝΗ ΣΤΟΛΗ ΕΠΙΦΑΝΕΙΑΣ-ΕΡΕΥΝΑΣ ΚΑΙ ΔΙΑΣΩΣΗΣ.

Α/Α	ΠΕΡΙΓΡΑΦΗ	ΠΟΣΟΤΗΤΑ	ΜΟΝΑΔΑ ΜΕΤΡΗΣΗΣ
1	ΣΤΕΓΑΝΗ ΣΤΟΛΗ ΕΠΙΦΑΝΕΙΑΣ-ΕΡΕΥΝΑΣ ΚΑΙ ΔΙΑΣΩΣΗΣ	50	ΤΕΜ.

ΤΕΧΝΙΚΗ ΠΕΡΙΓΡΑΦΗ ΤΩΝ ΥΠΟ ΠΡΟΜΗΘΕΙΑ ΕΙΔΩΝ ΤΟΥ ΠΙΝΑΚΑ:

Α/Α	ΠΕΡΙΓΡΑΦΗ	ΑΠΑΙΤΗΣΗ	ΑΠΑΝΤΗΣΗ ΠΡΟΜΗΘΕΥΤΗ	ΠΑΡΑΠΟΜΠΗ ΠΡΟΜΗΘΕΥΤΗ
1.1	**ΣΤΕΓΑΝΗ ΣΤΟΛΗ ΕΡΕΥΝΑΣ ΚΑΙ ΔΙΑΣΩΣΗΣ ΓΙΑ ΧΡΗΣΗ ΑΠΟ ΑΕΡΟΠΟΡΙΚΟ ΜΕΣΟ:**			
1.2	Να είναι κατασκευασμένη από ανθεκτικό στη σκληρή χρήση ύφασμα 3 στρώσεων (3-layer), τύπου NOMEX, τύπουGORE-TEX, τύπου laminate ή ισοδύναμου τύπου, αδιάβροχο (waterproof),διαπνέων (breathable) και βραδύκαυστο (fireretardant).	ΝΑΙ		
1.3	Η στολή να έχει χρώμα πορτοκαλί (50%) κατ'ελάχιστο επι της συνολικής της επιφάνειας ώστε να είναι ευδιάκριτη από μακριά.	ΝΑΙ		
1.4	Βαλβίδα εξάτμισης αέρα στο βραχίονα για να εξαερώνετε ο περίσσιος αέρας εντός της.	ΝΑΙ		
1.5	Να φέρει ενσωματωμένο προστατευτικό περιλαίμιο για στεγανοποίηση του αυχένα με σύστημα σύσφιξης για μέγιστη προστασία ώστε να επιτρέπει εύκολα στον χρήστη να αερίσει τη στολή μειώνοντας το θερμικό βάρος αλλά και γρήγορα να κλείσει τη στεγανοποίηση του λαιμού με το ένα χέρι ώστε να την κάνει υδατοστεγή.	ΝΑΙ		
1.6	Να συμπεριλαμβάνονται κατάλληλα μονωτικά θερμοεσώρουχα όπου παρέχουν προστασία από την υποθερμία είτε από βρέξιμο είτε από βύθιση στο νερό .	ΝΑΙ		
1.7	Να φέρει 1 έως 4 τσέπες στους μηρούς, με εσωτερικό σημείο προσκόλλησης κλείσιμο της τσέπης τύπου Velcro ή φερμουάρ χαμηλού προφίλ ή ισοδύναμου τύπου.	ΝΑΙ		
1.8	Να φέρει ενισχυμένα και προσαρμοσμένα ευλύγιστα προστατευτικά (pads) αγκώνων, γονάτων και ενίσχυση στην περιοχή του καθίσματος (πλάτης) από υλικό τύπου330 Denier CORDURA ή ισοδύναμου τύπου.	ΝΑΙ		
1.9	Να φέρει όπισθοανακλαστική ταινία στο ύψος των ώμων και στους βραχίονες για αυξημένη ορατότητα.	ΝΑΙ		
1.10	Να φέρει χαμηλού προφίλ, ελαφριά, πλαστικά ή μεταλλικά τύπου YKK ανθεκτικά στη διάβρωση και αδιαβροχοποιημένα φερμουάρ.	ΝΑΙ		
1.11	Η απαίτηση είναι για πενήντα (50) τεμάχια και τα ακριβή μεγέθη θα οριστικοποιηθούν στον ανάδοχο με την υπογραφή της σύμβασης.(XS,S,M,L,XL,XXL,XXXL&ΥΨΟΥΣ S,R,L)	ΝΑΙ		

2. ΕΞΟΠΛΙΣΜΟΣ ΚΑΤΑΔΥΣΕΩΝ.

Α/Α	ΠΕΡΙΓΡΑΦΗ	ΠΟΣΟΤΗΤΑ	ΜΟΝΑΔΑ ΜΕΤΡΗΣΗΣ
2.1	ΜΑΣΚΑ ΚΑΤΑΔΥΣΗΣ	50	ΤΕΜ
2.2	ΑΝΑΠΝΕΥΣΤΗΡΑΣ ΚΟΛΥΜΒΗΣΗΣ	50	ΤΕΜ
2.3	ΠΕΔΙΛΑ ΚΑΤΑΔΥΤΙΚΑ	50	ΤΕΜ
2.4	ΓΑΝΤΙΑ ΚΑΤΑΔΥΤΙΚΑ	50	ΤΕΜ

ΤΕΧΝΙΚΗ ΠΕΡΙΓΡΑΦΗ ΤΩΝ ΥΠΟ ΠΡΟΜΗΘΕΙΑ ΕΙΔΩΝ ΤΟΥ ΠΙΝΑΚΑ:

Α/Α	ΠΕΡΙΓΡΑΦΗ	ΑΠΑΙΤΗΣΗ	ΑΠΑΝΤΗΣΗ ΠΡΟΜΗΘΕΥΤΗ	ΠΑΡΑΠΟΜΠΗ ΠΡΟΜΗΘΕΥΤΗ
2.1	**ΜΑΣΚΑ ΚΑΤΑΔΥΣΗΣ:**			
2.1.1	Να είναι επαγγελματική μάσκα κατάδυσης η οποία να έχει κύριο σώμα μονοκόμματο (μονομπλοκ κατασκευή), χωρίς επιπλέον πλαίσιο.	ΝΑΙ		
2.1.2	Να έχει μεγάλο, μονό φακό ο οποίος θα προσφέρει το μεγαλύτερο δυνατό οπτικό πεδίο (μονοπτική μάσκα).	ΝΑΙ		
2.1.3	Να έχει μεγάλο πλαίσιο σιλικόνης ώστε να δημιουργείται στεγανή σφράγιση. Το μέρος της σιλικόνης να είναι εύκαμπτο ώστε να μπορεί να αναδιπλώσει για εξοικονόμηση χώρου όταν απαιτηθεί.	ΝΑΙ		
2.1.4	Η ζώνη κεφαλής να είναι πλατιά για άνετη εφαρμογή στο πίσω μέρος του κεφαλιού όταν συσφίγγεται.	ΝΑΙ		
2.1.5	Το σύστημα σύσφιξης να φέρει πλαστικές πόρπες που να συνδέονται με εύκαμπτους συνδέσμους στο κύριο σώμα ώστε να είναι εύκολο στη χρήση, να επιτρέπει γρήγορες ρυθμίσεις, να βελτιστοποιεί τη γωνία του ιμάντα κατά την κλήση σε εφαρμογή.	ΝΑΙ		
2.1.6	Η μάσκα κατάδυσης να είναι χρώματος μαύρου.	ΝΑΙ		
2.1.7	Η απαίτηση είναι για πενήντα (50) τεμάχια.	ΝΑΙ		

ΤΕΧΝΙΚΗ ΠΕΡΙΓΡΑΦΗ ΤΩΝ ΥΠΟ ΠΡΟΜΗΘΕΙΑ ΕΙΔΩΝ ΤΟΥ ΠΙΝΑΚΑ:

Α/Α	ΠΕΡΙΓΡΑΦΗ	ΑΠΑΙΤΗΣΗ	ΑΠΑΝΤΗΣΗ ΠΡΟΜΗΘΕΥΤΗ	ΠΑΡΑΠΟΜΠΗ ΠΡΟΜΗΘΕΥΤΗ
2.2	**ΑΝΑΠΝΕΥΣΤΗΡΑΣ ΚΟΛΥΜΒΗΣΗΣ:**			
2.2.1	Να είναι επαγγελματικός αναπνευστήρας που να φέρει αντιαλλεργικό επιστόμιο σιλικόνης με βαλβίδα αποστράγγισης νερού και Anti-Splash σύστημα ή ισοδύναμου τύπου	ΝΑΙ		
2.2.2	Ο σωλήνας του να είναι κατασκευασμένος στο άνω μέρος από πλαστικό υλικό με υψηλή αντοχή στη φθορά όσο απαιτείται για να μην δονείται κατά την κολύμβηση. Να μην διογκώνεται στο νερό και να μην κιτρινίζει στο υπεριώδες φως.	ΝΑΙ		
2.2.3	Η εσωτερική διάμετρος του σωλήνα να είναι τουλάχιστον 19 χιλιοστά.	ΝΑΙ		
2.2.4	Ο σωλήνας να είναι σχεδιασμένος έτσι ώστε να ακολουθεί το σχήμα του προσώπου και να μην εμποδίζει την ορατότητα του διασώστη και από το κλιπ σύνδεσης της μάσκας έως το επιστόμιο να είναι τύπου σπιράλ.	ΝΑΙ		
2.2.5	Ο αναπνευστήρας να έχει ελαστικότητα ώστε να επιτρέπει στο δύτη να τον διπλώσει για μικρό χρονικό διάστημα όταν δεν του είναι απαραίτητος, αλλά και να επανέλθει στην αρχική του μορφή όταν τον χρειαστεί.	ΝΑΙ		
2.2.6	Να φέρει αποσπώμενο πλαστικό κλίπ σύνδεσης με καταδυτική μάσκα**.**	ΝΑΙ		
2.2.7	Η απαίτηση είναι για πενήντα (50) τεμάχια.	ΝΑΙ		

ΤΕΧΝΙΚΗ ΠΕΡΙΓΡΑΦΗ ΤΩΝ ΥΠΟ ΠΡΟΜΗΘΕΙΑ ΕΙΔΩΝ ΤΟΥ ΠΙΝΑΚΑ:

Α/Α	ΠΕΡΙΓΡΑΦΗ	ΑΠΑΙΤΗΣΗ	ΑΠΑΝΤΗΣΗ ΠΡΟΜΗΘΕΥΤΗ	ΠΑΡΑΠΟΜΠΗ ΠΡΟΜΗΘΕΥΤΗ
2.3	**ΠΕΔΙΛΑ ΚΑΤΑΔΥΤΙΚΑ:**			
2.3.1	Να είναι επαγγελματικά καταδυτικά πέδιλα, ανοικτού τύπου(στη φτέρνα) για αυτόνομη κατάδυση κατασκευασμένα από υλικό καουτσούκ υψηλής ποιότητας και αντοχής, κατά δήλωση του κατασκευαστή τους.	ΝΑΙ		
2.3.	Να φέρουν ελατήριο για την τοποθέτηση και συγκράτηση τους στο πόδι και πλαστική λαβή γύρω από το ελατήριο στην περιοχή της φτέρνας για την εύκολη τοποθέτηση του στο πόδι ακόμα και με χοντρά γάντια.	ΝΑΙ		
2.3.	Η κατασκευή του να φέρει κατάλληλη διάταξη ώστε να δημιουργούνται τουλάχιστον τρεις (03) θέσεις τοποθέτησης του ελατηρίου για αύξηση και μείωση του μεγέθους και να είναι ασφαλισμένο με inox βίδες ή μεταλλικό κούμπωμα στο σώμα του πέδιλου.	ΝΑΙ		
2.3.4	Να φέρει τουλάχιστον δύο (2) τρύπες στο χώρο του ποδιού για έξοδο του νερού.	ΝΑΙ		
2.3.5	Το βάρος ανά πέδιλο να είναι μεταξύ 1,3 και 2 κιλά (+ - 0,5kg) και στο μέγεθος XL να μην ξεπερνά τα 2kg ανά πέδιλο.	ΝΑΙ		
2.3.6	Το μήκος του κάθε πέδιλου να είναι μεταξύ 550mm και 620mm.	ΝΑΙ		
2.3.7	Η απαίτηση είναι για πενήντα (50) ζεύγη.	ΝΑΙ		

ΤΕΧΝΙΚΗ ΠΕΡΙΓΡΑΦΗ ΤΩΝ ΥΠΟ ΠΡΟΜΗΘΕΙΑ ΕΙΔΩΝ ΤΟΥ ΠΙΝΑΚΑ:

Α/Α	ΠΕΡΙΓΡΑΦΗ	ΑΠΑΙΤΗΣΗ	ΑΠΑΝΤΗΣΗ ΠΡΟΜΗΘΕΥΤΗ	ΠΑΡΑΠΟΜΠΗ ΠΡΟΜΗΘΕΥΤΗ
2.4	**ΓΑΝΤΙΑ ΚΑΤΑΔΥΤΙΚΑ:**			
2.4.1	Να είναι επαγγελματικά γάντια καταδυτικής χρήσης, υγρού τύπου, κατά την δήλωση του κατασκευαστή τους και το βασικό υλικό κατασκευής να είναι τύπου NEOPRENE ή ισοδύναμου τύπου..	ΝΑΙ		
2.4.2	Να είναι κατασκευασμένα με γνώμονα την άνεση και την χρηστικότητα.	ΝΑΙ		
2.4.3	Οι ραφές να είναι λαστιχένιες και να είναι επικαλυμμένες με υγρό καουτσούκ ώστε να εμποδίζεται η μεταφορά νερού και το σπάσιμο του νήματος.	ΝΑΙ		
2.4.4	Να έχει αναγλυφοποιημένη λαβή ώστε να μην γλιστράει ή και ενίσχυση τύπου kevlar ή ισοδυνάμου τύπου.	ΝΑΙ		
2.4.5	Το πάχος του να είναι 1,5 εως 3 χιλιοστά.	ΝΑΙ		
2.4.6	Τα μεγέθη θα γνωστοποιηθούν στον ανάδοχο με την υπογραφή της σύμβασης.	ΝΑΙ		
2.4.7	Η απαίτηση είναι για πενήντα (50) ζεύγη.	ΝΑΙ		

3. ΕΠΙΧΕΙΡΗΣΙΑΚΟΙ ΦΑΚΟΙ ΜΑΣΚΑΣ ΚΑΙ ΧΕΙΡΟΣ.

Α/Α	ΠΕΡΙΓΡΑΦΗ	ΠΟΣΟΤΗΤΑ	ΜΟΝΑΔΑ ΜΕΤΡΗΣΗΣ
3.1	ΦΑΚΟΣ ΚΑΤΑΔΥΣΗΣ ΜΑΣΚΑΣ	50	ΤΕΜ
3.2	ΦΑΚΟΣ ΚΑΤΑΔΥΣΗΣ ΓΕΝΙΚΗΣ ΧΡΗΣΗΣ	50	ΤΕΜ

ΤΕΧΝΙΚΗ ΠΕΡΙΓΡΑΦΗ ΤΩΝ ΥΠΟ ΠΡΟΜΗΘΕΙΑ ΕΙΔΩΝ ΤΟΥ ΠΙΝΑΚΑ:

Α/Α	ΠΕΡΙΓΡΑΦΗ	ΑΠΑΙΤΗΣΗ	ΑΠΑΝΤΗΣΗ ΠΡΟΜΗΘΕΥΤΗ	ΠΑΡΑΠΟΜΠΗ ΠΡΟΜΗΘΕΥΤΗ
3.1	**ΦΑΚΟΣ ΚΑΤΑΔΥΣΗΣ ΜΑΣΚΑΣ:**			
3.1.1	Να είναι επιχειρησιακός φακός υψηλής απόδοσης τύπου eLED που χρησιμοποιείται σε επιχειρήσεις έρευνας και διάσωσης και σε πάσης φύσης εξωτερική ή υποβρύχιας δραστηριότητας.	ΝΑΙ		
3.1.2	Να φέρει σύστημα πρόσδεσης σε μάσκα κατάδυσης με κλιπ ή δαχτυλίδι σιλικόνης.	ΝΑΙ		
3.1.3	Η δέσμη να παράγει ένα φωτεινό σημείο χωρίς σχεδόν κανένα περιφερειακό φως έτσι ώστε το προσωπικό να μην επηρεάζεται.	ΝΑΙ		
3.1.4	Το βάρος να μην ξεπερνά τα 180 γραμμάρια με τις μπαταρίες.	ΝΑΙ		
3.1.5	Να έχει λειτουργιά κουμπιού ή περιστροφή κεφαλής	ΝΑΙ		
3.1.6	Να είναι στεγανός και κατάλληλος για υποβρύχια δραστηριότητα.	ΝΑΙ		
3.1.7	Να φέρει πιστοποίηση CE, να φέρει 1 έως 4 μπαταριές τύπου 4ΑΑ.	ΝΑΙ		
3.1.8	Να έχει φωτεινότητα τουλάχιστον 250 lumens.	ΝΑΙ		
3.1.9	Η απαίτηση είναι για πενήντα (50) τεμάχια.	ΝΑΙ		

ΤΕΧΝΙΚΗ ΠΕΡΙΓΡΑΦΗ ΤΩΝ ΥΠΟ ΠΡΟΜΗΘΕΙΑ ΕΙΔΩΝ ΤΟΥ ΠΙΝΑΚΑ:

Α/Α	ΠΕΡΙΓΡΑΦΗ	ΑΠΑΙΤΗΣΗ	ΑΠΑΝΤΗΣΗ ΠΡΟΜΗΘΕΥΤΗ	ΠΑΡΑΠΟΜΠΗ ΠΡΟΜΗΘΕΥΤΗ
3.2	**ΦΑΚΟΣ ΧΕΙΡΟΣ:**			
3.2.1	Να είναι επιχειρησιακός φακός, υψηλής απόδοσης τύπου eLED, που χρησιμοποιείται σε καταδύσεις, επιχειρήσεις έρευνας και διάσωσης	ΝΑΙ		
3.2.2	Να φέρει επίπεδο φωτεινότητας, τουλάχιστο 600 lum	ΝΑΙ		
3.2.3	Το σώμα του φακού να είναι κατασκευασμένο από πολυμερικό πλαστικό υψηλής αντοχή στη διάβρωση, στις καιρικές συνθήκες ή σε άλλες δυσμενείς συνθήκες ή υλικό προηγμένης τεχνολογίας, όπως ανοδιομενο κράμα αλουμινίου αεροπορικού τύπου 6N01 και φινίρισμα σκληρής αναδιώσης τύπου III.	ΝΑΙ		
3.2.4	Να έχει χρόνο συνεχούς λειτουργίας τουλάχιστο 5 ώρες.	ΝΑΙ		
3.2.5	Να λειτουργεί με1 έως 4 επαναφορτιζόμενες μπαταρίες υψηλής ισχύος λιθίου τύπου C/LR14 ή αλκαλικές οι οποίες να συμπεριλαμβάνονται σε κάθε τεμάχιο, οι οποίες να είναι καινούργιες και αμεταχείριστες με ημερομηνία κατασκευής το πολύ δώδεκα (12) μηνών από την ημερομηνία παράδοσης του υλικού..	ΝΑΙ		
3.2.6	Το μήκος του να μην ξεπερνά τα 17 εκατοστά.	ΝΑΙ		
3.2.7	Το βάρος του (με τις 1 έως 4 μπαταρίες του) να μην ξεπερνά τα 450γραμμάρια.	ΝΑΙ		
3.2.8	Η απαίτηση είναι για πενήντα (50) τεμάχια.	ΝΑΙ		

4. ΚΡΑΝΟΣ ΠΡΟΣΤΑΣΙΑΣ ΕΡΕΥΝΑΣ ΚΑΙ ΔΙΑΣΩΣΗΣ.

Α/Α	ΠΕΡΙΓΡΑΦΗ	ΠΟΣΟΤΗΤΑ	ΜΟΝΑΔΑ ΜΕΤΡΗΣΗΣ
4	ΚΡΑΝΟΣ ΠΡΟΣΤΑΣΙΑΣ ΕΡΕΥΝΑΣ ΚΑΙ ΔΙΑΣΩΣΗΣ	50	ΤΕΜ

ΤΕΧΝΙΚΗ ΠΕΡΙΓΡΑΦΗ ΤΩΝ ΥΠΟ ΠΡΟΜΗΘΕΙΑ ΕΙΔΩΝ ΤΟΥ ΠΙΝΑΚΑ:

Α/Α	ΠΕΡΙΓΡΑΦΗ	ΑΠΑΙΤΗΣΗ	ΑΠΑΝΤΗΣΗ ΠΡΟΜΗΘΕΥΤΗ	ΠΑΡΑΠΟΜΠΗ ΠΡΟΜΗΘΕΥΤΗ
4	**ΚΡΑΝΟΣ ΠΡΟΣΤΑΣΙΑΣ ΕΡΕΥΝΑΣ ΚΑΙ ΔΙΑΣΩΣΗΣ:**			
4.1	Κράνος προστασίας της κεφαλής στο νερό και στη ξηρά.	ΝΑΙ		
4.2	Να έχει τουλάχιστο 12 οπές για εξαερισμό και αποστράγγιση νερού.	ΝΑΙ		
4.3	Να είναι κατασκευασμένο από υψηλής πυκνότητας έγχυσης πλαστικό ABS Shell ή ισοδύναμου τύπου και αδιάβροχη επένδυση EVA διπλής πυκνότητας, ή ισοδύναμου τύπου.	ΝΑΙ		
4.4	Να έχει πρότυπο ασφαλείας κατά τον τύπο CEEN 1385.	ΝΑΙ		
4.5	Να φέρει αφαιρούμενα καλύμματα αυτιού.	ΝΑΙ		
4.6	Στο πίσω μέρος να έχει ζώνη στήριξης πολλαπλών χρήσεων.	ΝΑΙ		
4.7	Να είναι χρώματος κόκκινο ή κίτρινο.	ΝΑΙ		

5. ΕΠΙΧΕΙΡΗΣΙΑΚΟΣ ΙΜΑΤΙΣΜΟΣ ΕΡΕΥΝΑΣ ΚΑΙ ΔΙΑΣΩΣΗΣ.

Α/Α	ΠΕΡΙΓΡΑΦΗ	ΠΟΣΟΤΗΤΑ	ΜΟΝΑΔΑ ΜΕΤΡΗΣΗΣ
5.1	ΠΑΝΤΕΛΟΝΙ ΕΠΙΧΕΙΡΗΣΙΑΚΟ-ΑΔΙΑΒΡΟΧΟ	70	ΤΕΜ
5.2	ΜΠΟΥΦΑΝ ΕΠΙΧΕΙΡΗΣΙΑΚΟ-ΑΔΙΑΒΡΟΧΟ	70	ΤΕΜ
5.3	ΑΡΒΥΛΕΣ ΤΑΚΤΙΚΗΣ ΧΡΗΣΗΣ	70	ΖΕΥΓΗ
5.4	ΓΑΝΤΙΑ ΤΑΧΕΙΑΣ ΚΑΤΑΡΡΙΧΗΣΗΣ	70	ΖΕΥΓΗ
5.5	ΓΑΝΤΙΑ ΤΑΚΤΙΚΑ	70	ΖΕΥΓΗ

ΤΕΧΝΙΚΗ ΠΕΡΙΓΡΑΦΗ ΤΩΝ ΥΠΟ ΠΡΟΜΗΘΕΙΑ ΕΙΔΩΝ ΤΟΥ ΠΙΝΑΚΑ:

Α/Α	ΠΕΡΙΓΡΑΦΗ	ΑΠΑΙΤΗΣΗ	ΑΠΑΝΤΗΣΗ ΠΡΟΜΗΘΕΥΤΗ	ΠΑΡΑΠΟΜΠΗ ΠΡΟΜΗΘΕΥΤΗ
5.1	**ΠΑΝΤΕΛΟΝΙ ΕΠΙΧΕΙΡΗΣΙΑΚΟ-ΑΔΙΑΒΡΟΧΟ Over-trouser:**			
5.1.1	Να είναι από αδιάβροχο, αντιανεμικό ,αναπνέων ύφασμα 2,5 στρώσεων υλικό Dintex,GORE-TEX ή-ισοδύναμου τύπου με τουλαχιστον 20.000mm hydrostatichead m2/24h και διαπνοης,με ύπαρξη πλαϊνού ανοίγματος με φερμουάρ.	ΝΑΙ		
5.1.2	Να έχει θερμοκόλληση στις ραφές.	ΝΑΙ		
5.1.3	Το παντελόνι να είναι χρώμα τύπου OliveDrab χακί ή μαύρο με κορδόνι σύσφιξης ή θυλάκια ζώνης.	ΝΑΙ		
5.1.4	Να έχει ενίσχυση στα γόνατα και να έχει τσέπες στο ύψος των γοφών.	ΝΑΙ		
5.1.5	Η απαίτηση είναι για εβδομήντα (70) τεμ.	ΝΑΙ		

ΤΕΧΝΙΚΗ ΠΕΡΙΓΡΑΦΗ ΤΩΝ ΥΠΟ ΠΡΟΜΗΘΕΙΑ ΕΙΔΩΝ ΤΟΥ ΠΙΝΑΚΑ:

Α/Α	ΠΕΡΙΓΡΑΦΗ	ΑΠΑΙΤΗΣΗ	ΑΠΑΝΤΗΣΗ ΠΡΟΜΗΘΕΥΤΗ	ΠΑΡΑΠΟΜΠΗ ΠΡΟΜΗΘΕΥΤΗ
5.2.	**ΜΠΟΥΦΑΝ ΕΠΙΧΕΙΡΗΣΙΑΚΟ-ΑΔΙΑΒΡΟΧΟ:**			
5.2.1	Να είναι από αδιάβροχο, αντιανεμικό, αναπνέων υλικό Dintex,GORE-TEX ή ισοδύναμου τύπου τουλάχιστον 2,5 στρώσεων με τουλάχιστον 18.000mm hydrostatichead m2/24h.	ΝΑΙ		
5.2.2	Να έχει φερμουάρ κάτω από τα μανίκια για καλύτερο εξαερισμό και επιφάνειες τύπου VELCRO στις μανσέτες για ρύθμιση.	ΝΑΙ		
5.2.3	Να έχει θερμοκόλληση στις ραφές.	ΝΑΙ		
5.2.4	Να έχει ελαστικό κορδόνι στη μέση για άριστη εφαρμογή και για να μην περνά ο αέρας σε ακραίες συνθήκες	ΝΑΙ		
5.2.5	Το μπουφάν να είναι χρώμα τύπου OliveDrab χακί ή αλλού χρώματος.	ΝΑΙ		

5.2.6	Να έχει ενισχυμένους αγκώνες με υφαντό Nylon ή ισοδύναμο	ΝΑΙ		
5.2.7	Η απαίτηση είναι για πενήντα (70) τεμ.	ΝΑΙ		

ΤΕΧΝΙΚΗ ΠΕΡΙΓΡΑΦΗ ΤΩΝ ΥΠΟ ΠΡΟΜΗΘΕΙΑ ΕΙΔΩΝ ΤΟΥ ΠΙΝΑΚΑ:

Α/Α	ΠΕΡΙΓΡΑΦΗ	ΑΠΑΙΤΗΣΗ	ΑΠΑΝΤΗΣΗ ΠΡΟΜΗΘΕΥΤΗ	ΠΑΡΑΠΟΜΠΗ ΠΡΟΜΗΘΕΥΤΗ
5.3	**ΑΡΒΥΛΕΣ ΤΑΚΤΙΚΗΣ ΧΡΗΣΗΣ:**			
5.3.1	Οι αρβύλες να έχουν το χρώμα BLACK μαύρο.	ΝΑΙ		
5.3.2	Το υλικό κατασκευής τους να είναι το δέρμα σε συνδυασμό με υψηλής ποιότητας υλικό τύπου CORDURA ή ισοδύναμο	ΝΑΙ		
5.3.3	Να διαθέτουν μεμβράνη τύπου goretex ή ισοδύναμο, 3 στρώσεων που τις καθιστά αδιάβροχες και διαπνέουσες ώστε να μπορούν να χρησιμοποιηθούν όλο το χρόνο σε όλα τα κλίματα.	ΝΑΙ		
5.3.4	Η σόλα τους να είναι κατασκευασμένη από λαστιχένιο υλικό τύπου καουτσούκ (RUBBER) ή πολυουρεθάνη (PU) ή ισοδύναμου τύπου και να φέρει εξωτερικά σκελετό από σκληρό - συνθετικό υλικό, τύπου VIBRAM ή ισοδύναμου τύπου ώστε να προσδίδει απόλυτη άνεση, απόσβεση κραδασμών και σταθερότητα στο πόδι ενώ ταυτόχρονα να είναι αντιολισθητική με πρόσφυση σε όλα τα εδάφη.	ΝΑΙ		
5.3.	Να φέρει πιστοποίηση κατά τα πρότυπα CE EN ISO 20347:2012 03 HRO HI CI WR FO SRC	ΝΑΙ		
5.3.	Να έχουν εσωτερική επένδυση από συνθετικό πολυεστέρα ή υλικό αντίστοιχου τύπου.	ΝΑΙ		
5.3.	Το βάρος τους να μην ξεπερνά τα 1700 γραμμάρια ανά ζεύγος.	ΝΑΙ		
5.3.	Η απαίτηση είναι για εβδομήντα (70) ζεύγη.	ΝΑΙ		

ΤΕΧΝΙΚΗ ΠΕΡΙΓΡΑΦΗ ΤΩΝ ΥΠΟ ΠΡΟΜΗΘΕΙΑ ΕΙΔΩΝ ΤΟΥ ΠΙΝΑΚΑ:

Α/Α	ΠΕΡΙΓΡΑΦΗ	ΑΠΑΙΤΗΣΗ	ΑΠΑΝΤΗΣΗ ΠΡΟΜΗΘΕΥΤΗ	ΠΑΡΑΠΟΜΠΗ ΠΡΟΜΗΘΕΥΤΗ
5.4	**ΓΑΝΤΙΑ ΤΑΧΕΙΑΣ ΚΑΤΑΡΡΙΧΗΣΗΣ:**			
5.4.1	Να είναι επαγγελματικά γάντια για χρήση σε ταχεία καταρρίχηση από σχοινί σε Ελικόπτερο, κατά δήλωση του κατασκευαστή τους.	ΝΑΙ		
5.4.2	Να είναι κατασκευασμένα από φυσικό, υψηλής ποιότητας δέρμα με ενίσχυση στην παλάμη. Να έχουν ανθεκτικό, διπλό στρώμα δέρματος σε περιοχές υψηλής φθοράς (πχ άκρες των δακτύλων, παλάμη, μεταξύ του αντίχειρα και του δείκτη). Το πίσω μέρος του γαντιού να είναι κατασκευασμένο από ανθεκτικό δέρμα με ανθεκτικό στην τριβή υλικό τύπου stretchnylon ή αντίστοιχου τύπου, στις εύκαμπτες περιοχές. Το κλείσιμο στην περιοχή του καρπού να είναι από υλικό τύπου νεοπρένιο ή αντίστοιχου τύπου, με ασφάλιση τύπου Velcro και στο κάτω μέρος του καρπού να διαθέτουν τρύπα για πρόσδεση σε κρίκο ασφάλισης τύπου καραμπίνερ.	ΝΑΙ		
5.4.3	Ενδεικτικά, το βάρος των γαντιών να μην ξεπερνά τα 152 γραμμάρια για το μέγεθος XL.	ΝΑΙ		
5.4.4	Να είναι χρώματος μπεζ.	ΝΑΙ		
5.4.5	Να διαθέτει πιστοποιήσεις, EN 420:2010, EN 388:2016, EAC. Αντίγραφα ανωτέρω πιστοποιητικών σε ισχύ συνοδευόμενα από επίσημη μετάφραση στα ελληνικά,	ΝΑΙ		

	εφόσον δεν είναι στα ελληνικά, να προσκομιστούν από τον υποψήφιο ανάδοχο με την υποβολή της τεχνικής προσφοράς.			
5.4.6	Τα μεγέθη των γαντιων να είναι το MEDIUM,το LARGE, και το XL. Η οριστικοποίηση των τεμαχίων ανά μέγεθος του υπό προμήθεια είδους θα γνωστοποιηθούν στον ανάδοχο με την υπογραφή της σύμβασης (σύμφωνα με το είδος και το μεγεθολόγιο του υλικού που κατακυρώθηκε).	ΝΑΙ		
5.4.7	Η απαίτηση είναι για εβδομήντα (70) ζεύγη.	ΝΑΙ		

ΤΕΧΝΙΚΗ ΠΕΡΙΓΡΑΦΗ ΤΩΝ ΥΠΟ ΠΡΟΜΗΘΕΙΑ ΕΙΔΩΝ ΤΟΥ ΠΙΝΑΚΑ:

Α/Α	ΠΕΡΙΓΡΑΦΗ	ΑΠΑΙΤΗΣΗ	ΑΠΑΝΤΗΣΗ ΠΡΟΜΗΘΕΥΤΗ	ΠΑΡΑΠΟΜΠΗ ΠΡΟΜΗΘΕΥΤΗ
5.5	**ΓΑΝΤΙΑ ΤΑΚΤΙΚΑ:**			
5.5.1	Πρόκειται για ανθεκτικά γάντια για επιχειρησιακή-τακτική χρήση, κατασκευασμένα από διαπνέον υλικό.	ΝΑΙ		
5.5.2	Να είναι κατασκευασμένα από υλικό θερμοπλαστικής γόμας (ελαστικό υλικό) το οποίο να παρέχει προστασία σε πρόσκρουση πληρώντας την προδιαγραφή EN13594:2015.	ΝΑΙ		
5.5.3	Να παρέχεται προστασία στο άνω μέρος των ακροδακτύλων από υλικό θερμοπλαστικής γόμας.	ΝΑΙ		
5.5.4	Ο σχεδιασμός τους να είναι τέτοιος που να σχηματίζουν προκαμπύλη.	ΝΑΙ		
5.5.5	Στον καρπό να κλείνουν με σύστημα τύπου Velcro, κατασκευασμένο από το υλικό θερμοπλαστικής γόμας, για προστασία και του καρπού από προσκρούσεις.	ΝΑΙ		
5.5.6	Το κάτω μέρος να είναι κατασκευασμένο από συνθετικό δέρμα το οποίο να παρέχει στον χρήστη την δυνατότητα να χειριστεί οθόνες αφής.	ΝΑΙ		
5.5.7	Η παλάμη να φέρει κατασκευή από επιπλέον μαξιλαράκια ώστε να απορροφούνται και αποσβαίνουν μεγάλα φορτία πρόσκρουσης.	ΝΑΙ		
5.5.8	Ενδεικτικά το βάρος του στο μέγεθος –L- να μην ξεπερνά τα 66 γραμμάρια.	ΝΑΙ		
5.5.9	Το χρώμα τους να είναι κατά προτίμηση ‘’multicam’’ ή ισοδύναμο, ή μπεζ, ή μαύρο.	ΝΑΙ		
5.5.10	Να φέρουν επιπλέον προστατευτική ενίσχυση στην περιοχή της παλάμης.	ΝΑΙ		
5.5.11	Να φέρουν εσωτερική ενίσχυση στην περιοχή των ακροδακτύλων, ώστε να παρέχεται αυξημένη ανθεκτικότητα και αντοχή.	ΝΑΙ		
5.5.12	Στο κάτω μέρος του καρπού να φέρεται βρόγχος από υλικό νάυλον.	ΝΑΙ		
5.5.13	Τα μεγέθη των γαντιών να είναι το MEDIUM,το LARGE, και το XL. Η οριστικοποίηση των τεμαχίων ανά μέγεθος του υπό προμήθεια είδους θα γνωστοποιηθούν στον ανάδοχο με την υπογραφή της σύμβασης (σύμφωνα με το είδος και το μεγεθολόγιο του υλικού που κατακυρώθηκε).	ΝΑΙ		
5.5.14	Η απαίτηση είναι για εβδομήντα (70) ζεύγη.	ΝΑΙ		
5.5.15	Να διαθέτει πιστοποίηση κατά CE EN 388:2016. Συγκεκριμένα κατά την διαδικασία των τέστ που πραγματοποιούνται στα πλαίσια της εν λόγω πιστοποίησης θα πρέπει κατ΄ελάχιστο να φέρει βαθμολογία τρία (03) στην δοκιμασία αντοχής στην τριβή, να έχει δοκιμαστεί η αντοχή του σε κόψιμο–τρύπημα-σχίσιμο και να πληροί την	ΝΑΙ		

	πιστοποίηση κατά το πρότυπο EN13594 στην δοκιμασία κρούσης. Αντίγραφο πιστοποιητικού σε ισχύ συνοδευόμενο από επίσημη μετάφραση στα ελληνικά, εφόσον δεν είναι στα ελληνικά, να προσκομιστεί από τον υποψήφιο ανάδοχο με την υποβολή της τεχνικής προσφοράς.			

6. ΕΞΟΠΛΙΣΜΟΣ ΑΝΑΡΡΙΧΗΣΗΣ – ΚΑΤΑΡΡΙΧΗΣΗΣ.

Α/Α	ΠΕΡΙΓΡΑΦΗ	ΠΟΣΟΤΗΤΑ	ΜΟΝΑΔΑ ΜΕΤΡΗΣΗΣ
6	ΙΜΑΝΤΑΣ ΑΥΤΑΣΦΑΛΙΣΗΣ	100	ΤΕΜ

ΤΕΧΝΙΚΗ ΠΕΡΙΓΡΑΦΗ ΤΩΝ ΥΠΟ ΠΡΟΜΗΘΕΙΑ ΕΙΔΩΝ ΤΟΥ ΠΙΝΑΚΑ:

Α/Α	ΠΕΡΙΓΡΑΦΗ	ΑΠΑΙΤΗΣΗ	ΑΠΑΝΤΗΣΗ ΠΡΟΜΗΘΕΥΤΗ	ΠΑΡΑΠΟΜΠΗ ΠΡΟΜΗΘΕΥΤΗ
6	**ΙΜΑΝΤΑΣ ΑΥΤΑΣΦΑΛΙΣΗΣ:**			
6.1	Πρόκειται για επαγγελματικό ιμάντα που να είναι κατασκευασμένος από υλικό Nylon ή παρόμοιο και να είναι κατασκευή κλειστού βρόγχου με ειδική ραφή.	ΝΑΙ		
6.2	Να είναι χρώματος μαύρου.	ΝΑΙ		
6.3	Το πλάτος του να είναι έως 26 mm.	ΝΑΙ		
6.4	Η απαίτηση είναι για εκατό (100) τεμάχια με μήκος του κλειστού βρόγχου τα 120-125 εκατοστά το κάθε ένα.	ΝΑΙ		
6.5	Το μέγιστο φορτίο αντοχής του να είναι τουλάχιστον τα 2200 κιλά.	ΝΑΙ		
6.6	Το βάρος του να μην ξεπερνά τα 60gr/60cm.	ΝΑΙ		
6.7	Να φέρει δήλωση συμμόρφωσης κατά CE EN566. Αντίγραφο του πιστοποιητικού σε ισχύ, συνοδευόμενο από επίσημη μετάφραση στα ελληνικά, εφόσον δεν είναι στα ελληνικά, να προσκομιστεί από τον υποψήφιο ανάδοχο με την υποβολή της τεχνικής προσφοράς.	ΝΑΙ		

IV. ΧΡΟΝΟΣ ΠΑΡΑΔΟΣΗΣ

Α/Α	ΠΕΡΙΓΡΑΦΗ	ΑΠΑΙΤΗΣΗ	ΑΠΑΝΤΗΣΗ ΠΡΟΜΗΘΕΥΤΗ	ΠΑΡΑΠΟΜΠΗ ΠΡΟΜΗΘΕΥΤΗ
1	Ως χρόνος παράδοσης των υπό προμήθεια ειδών ορίζεται το χρονικό διάστημα των εκατόν ογδόντα (180) ημερών από την επομένη ημέρα της υπογραφής της Σύμβασης. Η ημερομηνία παράδοσης θα γνωστοποιηθεί εγγράφως στο ΥΝΑΝΠ/Α.Λ.Σ–ΕΛ.ΑΚΤ./Υ.ΣΥ.Δ-ΛΣ, τουλάχιστον πέντε (05) εργάσιμες μέρες πριν την ημερομηνία της παράδοσης του εξοπλισμού.	ΝΑΙ		

V. ΤΟΠΟΣ ΠΑΡΑΔΟΣΗΣ

Α/Α	ΠΕΡΙΓΡΑΦΗ	ΑΠΑΙΤΗΣΗ	ΑΠΑΝΤΗΣΗ ΠΡΟΜΗΘΕΥΤΗ	ΠΑΡΑΠΟΜΠΗ ΠΡΟΜΗΘΕΥΤΗ
1	Ως τόπος παράδοσης των υπό προμήθεια ειδών ορίζονται οι εγκαταστάσεις της Υ.ΣΥ.Δ/ΛΣ – ΕΛ. ΑΚΤ. στην 112 Π.Μ	ΝΑΙ		

	στρατιωτικό αεροδρόμιο Ελευσίνας.			

VI. ΠΑΡΑΚΟΛΟΥΘΗΣΗ-ΠΑΡΑΛΑΒΗ

Α/Α	ΠΕΡΙΓΡΑΦΗ	ΑΠΑΙΤΗΣΗ	ΑΠΑΝΤΗΣΗ ΠΡΟΜΗΘΕΥΤΗ	ΠΑΡΑΠΟΜΠΗ ΠΡΟΜΗΘΕΥΤΗ
1	Η παρακολούθηση της ορθής εκτέλεσης της σύμβασης θα πραγματοποιηθεί από την αρμόδια επιτροπή Παρακολούθησης-Παραλαβής Ειδών και Παραλαβής Υπηρεσιών του ΥΝΑΝΠ η οποία θα πραγματοποιήσει την παραλαβή των συμβατικών ειδών. Η οριστική ποσοτική και ποιοτική παραλαβή θα ολοκληρωθεί εντός τριάντα (30) ημερών από την παράδοση των προσφερόμενων ειδών και θα γίνει από την αρμόδια επιτροπή παραλαβής, σύμφωνα με τα αναφερόμενα στις παρούσες τεχνικές προδιαγραφές και τις προβλέψεις του Ν.4412/2016 όπως ισχύει. Στο έργο της επιτροπής θα συνδράμει η επιτροπή σύνταξης του παρόντος τεύχους των τεχνικών προδιαγραφών καθώς επίσης και οι επιχειρησιακές ομάδες της Υ.ΣΥ.Δ. ΛΣ-ΕΛ.ΑΚΤ., όπου απαιτηθεί κατά την κρίση της επιτροπής.	ΝΑΙ		

VII. ΕΓΓΥΗΣΗ ΚΑΛΗΣ ΛΕΙΤΟΥΡΓΙΑΣ

Α/Α	ΠΕΡΙΓΡΑΦΗ	ΑΠΑΙΤΗΣΗ	ΑΠΑΝΤΗΣΗ ΠΡΟΜΗΘΕΥΤΗ	ΠΑΡΑΠΟΜΠΗ ΠΡΟΜΗΘΕΥΤΗ
	Τα υπό προμήθεια είδη θα πρέπει να συνοδεύονται από εγγύηση καλής κατάστασης και λειτουργίας, η χρονική διάρκεια της οποίας δεν μπορεί να είναι μικρότερη του ενός (01) έτους και εκκινεί από την ημερομηνία οριστικής ποιοτικής και ποσοτικής παραλαβής των ειδών. Σε περίπτωση που κατασκευαστής προσφέρει εγγύηση καλής λειτουργίας άνω του έτους (π.χ. δύο ή τριών ετών), αυτή θα αποδίδεται στο ακέραιο από τον ανάδοχο οικονομικό φορέα. Σε περίπτωση απαίτησης αντικατάστασης ή επισκευής στα πλαίσια της παρεχόμενης εγγύησης μέρους των υπό προμήθεια ειδών, ο χρόνος ισχύος της εγγύησης καλής λειτουργίας (warranty) θα ανανεώνεται και θα παρατείνεται κατ΄ ελάχιστο αντίστοιχα με τον απολεσθέντα χρόνο εκτός λειτουργίας / μη προβλεπόμενης λειτουργίας του υλικού.	ΝΑΙ		

Η ΕΠΙΤΡΟΠΗ ΣΥΝΤΑΞΗΣ ΤΟΥ ΤΕΥΧΟΥΣ ΤΩΝ ΤΕΧΝΙΚΩΝ ΠΡΟΔΙΑΓΡΑΦΩΝ

Ο ΠΡΟΕΔΡΟΣ

ΥΠΧΟΣ Λ.Σ ΓΙΑΝΝΙΚΟΣ ΙΩΑΝΝΗΣ (Α.Μ:3352)

ΤΑ ΜΕΛΗ

ΑΝΘΧΟΣ Λ.Σ ΕΥΑΓΓΕΛΙΝΟΣ ΓΕΩΡΓΙΟΣ(Α.Μ:3621)

ΑΚΣΤΗΣ Λ.Σ ΜΟΡΕΛΛΑΣ ΝΙΚΟΛΑΟΣ (Α.Μ:7465)

ΛΙΜΕΝΙΚΟ ΣΩΜΑ-
ΕΛΛΗΝΙΚΗ ΑΚΤΟΦΥΛΑΚΗ

Τ Ε Χ Ν Ι Κ Ε Σ Π Ρ Ο Δ Ι Α Γ Ρ Α Φ Ε Σ

ΕΙΔΟΣ: ΑΛΕΞΙΣΦΑΙΡΑ ΓΙΛΕΚΑ ΜΕ ΑΝΤΙΒΑΛΛΙΣΤΙΚΕΣ ΠΛΑΚΕΣ & ΠΝΕΥΣΤΟ ΑΠΑΡΤΙΟ/ΣΩΣΙΒΙΟ

ΕΝΟΤΗΤΑ	ΧΑΡΑΚΤΗΡΙΣΤΙΚΑ	ΑΠΑΙΤΗΣΗ	ΑΠΑΝΤΗΣΗ ΠΡΟΜΗΘΕΥΤΗ	ΠΑΡΑΠΟΜΠΗ ΠΡΟΜΗΘΕΥΤΗ
1.	**ΣΚΟΠΟΣ – ΓΕΝΙΚΗ ΠΕΡΙΓΡΑΦΗ**			
1.1.	Η παρούσα προδιαγραφή αλεξίσφαιρων γιλέκων & αντιβαλλιστικών πλακών, περιέχει τις ελάχιστες απαιτήσεις του ΛΙΜΕΝΙΚΟΥ ΣΩΜΑΤΟΣ-ΕΛΛΗΝΙΚΗΣ ΑΚΤΟΦΥΛΑΚΗΣ (ΛΣ-ΕΛΑΚΤ), προσδιορίζοντας τους τύπους, τα μεγέθη, τις εργονομικές απαιτήσεις, τις σημάνσεις και τον τρόπο δοκιμών. Τα αλεξίσφαιρα γιλέκα & οι αντιβαλλιστικές πλάκες, προορίζονται για χρήση από το προσωπικό του ΛΙΜΕΝΙΚΟΥ ΣΩΜΑΤΟΣ - ΕΛΛΗΝΙΚΗΣ ΑΚΤΟΦΥΛΑΚΗΣ (ΛΣ-ΕΛΑΚΤ).	ΝΑΙ		
1.2.	Ως κριτήριο αξιολογήσεως ορίζεται **η χαμηλότερη τιμή,** υπό την προϋπόθεση ότι θα πληρούνται, όλοι οι όροι της παρούσης προδιαγραφής.	ΝΑΙ		
2.	**ΓΕΝΙΚΕΣ ΑΠΑΙΤΗΣΕΙΣ**			
2.1.	Όλα τα είδη θα είναι θα πρέπει να είναι καινούργια και αμεταχείριστα. Τα υλικά κατασκευής τους θα είναι αχρησιμοποίητα και χωρίς ελαττώματα. Τα αλεξίσφαιρα γιλέκα θα αποτελούνται από τα ακόλουθα μέρη:	ΝΑΙ		
2.1.1.	Το φορέα του γιλέκου (εξωτερικό ύφασμα) χρώματος ΜΑΥΡΟΥ ή BLUE NAVY NE/30, στον οποίο θα υπάρχουν και ειδικές θήκες στο εμπρόσθιο και οπίσθιο τμήμα του, για την τοποθέτηση αντιβαλλιστικών πλακών διαστάσεων 25x30 cm, η διαμόρφωση των οποίων θα είναι τέτοια ώστε να επιτρέπει την αφαίρεση των πλακών όταν δεν απαιτούνται. **Σε ποσοστό 10% επί της συνολικής ποσότητας θα προσφερθεί και <u>ένας επιπλέον φορέας</u>**	ΝΑΙ		

	ΛΕΥΚΟΥ χρώματος για χρήση του γιλέκου ως ΕΣΩΤΕΡΙΚΟΥ ΤΥΠΟΥ.			
2.1.2.	Δύο (02) μαλακούς αντιβαλλιστικούς θώρακες (βαλλιστικά πακέτα) εμπρόσθιο και οπίσθιο, οι οποίοι θα καλύπτονται πλήρως από ύφασμα (φόδρα), με στεγανοποιημένες ραφές, με τρόπο που να τους προστατεύει απόλυτα από το νερό, την υγρασία και την UV ακτινοβολία.	ΝΑΙ		
2.1.2.1.	Οι αντιβαλλιστικοί θώρακες θα καλύπτουν το επίπεδο προστασίας IIIA, όπως αυτό προσδιορίζεται στο πρότυπο NIJ 0101.04 ή νεότερο, καθώς και το επίπεδο εξτρά απειλής από φυσίγγιο 7,62x25 mm TOKAREV Lead Core FMJ, με βάρος βλήματος 5,5 gr και ταχύτητα πρόσκρουσης 520m ± 10m/sec., όπως απαιτείται στην παρούσα. Πιστοποιήσεις των προτύπων NIJ 2005 interim και NIJ 0101.06 στο ίδιο επίπεδο προστασίας IIIA γίνονται αποδεκτές, καθ' όσον υπερκαλύπτουν το απαιτούμενο πρότυπο NIJ 0101.04. Επειδή η ταχύτητα της βολίδας TT είναι 520 m/s, για λόγους ασφαλείας το ελάχιστο επιτρεπόμενο βαλλιστικό όριο V50 βάση του προτύπου NIJ όπως προβλέπεται να δοκιμαστεί (με 9 x 18 mm) θα είναι 10% πάνω από την ταχύτητα της συγκεκριμένης απειλής, ήτοι μεγαλύτερο από 572 m/s.	ΝΑΙ		
2.1.3.	Θήκη μεταφοράς αλεξίσφαιρου γιλέκου και βαλλιστικών πλακών, με χειρολαβές και ιμάντα ανάρτησης, ιδίου χρώματος με το γιλέκο, καταλλήλων διαστάσεων ώστε να τοποθετείται το γιλέκο χωρίς να διπλωθεί.	ΝΑΙ		
2.1.4.	Πρόσθετες αντιβαλλιστικές πλάκες διαστάσεων 25x30cm, οι οποίες θα εξασφαλίζουν μόνες τους (stand alone) επίπεδο προστασίας III όπως αυτό προσδιορίζεται στο πρότυπο NIJ 0101.04 ή νεότερο. Οι αντιβαλλιστικές πλάκες θα πρέπει επίσης να εξασφαλίζουν επίπεδο προστασίας μόνες τους (stand alone), από έξι (6) συνολικά βολές σε έκαστη πλάκα (multi hit), έναντι των ακόλουθων απειλών ξεχωριστά ή σε συνδυασμό αυτών (εμπορικός προσδιορισμός απειλής «III++») :	ΝΑΙ		

	α. βολές από φυσίγγιο 7,62 x 39 mm τύπου M-943 PS (MSC) ταχύτητας τουλάχιστον 710±10m/sec, (ονομαστική ταχύτητα φυσιγγίου) β. βολές από φυσίγγιο 7,62 x 51 mm BALL τύπου M80, ταχύτητας τουλάχιστον 847±9,1 m/sec, (ταχύτητα φυσιγγίου βάση προτύπου NIJ 06) γ. βολές από φυσίγγιο 5,56 x 45 mm τύπου SS109/M855, ταχύτητας 940±10m/sec. (ονομαστική ταχύτητα φυσιγγίου) Πιστοποιήσεις των προτύπων NIJ 2005 interim και NIJ 0101.06 στο ίδιο επίπεδο προστασίας IIIA γίνονται αποδεκτές, καθ' όσον υπερκαλύπτουν το απαιτούμενο πρότυπο NIJ 0101.04. Το βλητικό αποτέλεσμα (παραμόρφωση - αποτύπωμα κ.λπ.) που θα προκαλείται δεν θα πρέπει να υπερβαίνει τα όρια που θέτει το πρότυπο NIJ 0101.04. Οι βολές των απειλών θα πραγματοποιηθούν σύμφωνα με την απόσταση, την γωνία βολής, τα σημεία και τις συνθήκες θερμοκρασίας και υγρασίας που προβλέπονται από το πρότυπο NIJ 0101.04 ως κάτωθι : • στο πρώτο δείγμα έξι (6) βολές από φυσίγγιο 7,62 x 51 mm BALL τύπου M80 • στο δεύτερο δείγμα έξι (6) βολές από φυσίγγιο 7,62 x 39 mm τύπου M43 PS (MSC) • στο τρίτο δείγμα έξι (6) βολές από φυσίγγιο 5,56 x 45 mm τύπου SS109/M855 • στο τέταρτο δείγμα δύο (2) βολές από φυσίγγιο 7,62 x 51 mm BALL τύπου M80 δύο (2) βολές από φυσίγγιο 7,62 x 39 mm τύπου M43 PS (MSC) και δύο (2) βολές από φυσίγγιο 5,56 x 45 mm τύπου SS109/M855 • στο πέμπτο και έκτο δείγμα βαλλιστικό όριο V50 σύμφωνα με το NIJ το οποίο δεν πρέπει να είναι μικρότερο από 1000 m/s στη βολίδα 7,62 x 51 mm διενεργώντας τις δοκιμές βάση του προτύπου NIJ. Εφόσον χρειασθούν περισσότερα δείγματα για τη δοκιμή V50, αυτά			

	παρέχονται & δοκιμάζονται επιπροσθέτως.			
2.1.5.	Πνευστό απάρτιο/σωσίβιο, το οποίο θα παρέχει πλευστότητα στο αλεξίσφαιρο γιλέκο. Το απάρτιο/σωσίβιο θα προσαρμόζεται επί του γιλέκου με ασφαλή και εργονομικό τρόπο. (Υφίσταται υπηρεσιακό δείγμα αν απαιτηθεί). **Ο αριθμός των προσφερόμενων πνευστών απαρτίων/σωσιβίων, θα αφορά σε ποσοστό 40% επί επίσης συνολικής ποσότητας των αλεξίσφαιρων γιλέκων.**	ΝΑΙ		
2.2.	Στην τεχνική προσφορά θα αναγράφονται το εργοστάσιο (επωνυμία, διεύθυνση) και η χώρα κατασκευής των ειδών.	ΝΑΙ		
3.	**ΑΠΑΙΤΟΥΜΕΝΑ ΔΙΚΑΙΟΛΟΓΗΤΙΚΑ**			
3.1.	**Πιστοποιητικό ISO 9001:2015 & ISO 14001: 2015** ή νεότερο, ή ισοδύναμο, της κατασκευάστριας εταιρείας, για την κατασκευή αλεξίσφαιρων γιλέκων και πλακών από διεθνώς αναγνωρισμένο φορέα όπου θα αναφέρεται: Ο φορέας που πραγματοποίησε την πιστοποίηση Η χρονολογία πιστοποίησης Ο χρόνος λήξης επίσης πιστοποίησης Ο αριθμός επίσης πιστοποίησης **Το πιστοποιητικό θα κατατεθεί με την Τεχνική Προσφορά.**	ΝΑΙ		
3.2.	**Πιστοποιητικό εργαστηρίου,** το οποίο **είτε:** 3.2.1 εμφαίνεται στην ενημερωμένη, κατά την ημερομηνία υποβολής προσφοράς, λίστα διαπιστευμένων εργαστηρίων σύμφωνα με το Εθνικό Ινστιτούτο Δικαιοσύνης των Η.Π.Α. (NIJ), **είτε:** 3.2.2 είναι διαπιστευμένο από αρμόδιο φορέα, σύμφωνα με τις απαιτήσεις του προτύπου EN ISO/IEC 17025 στο πεδίο εφαρμογής «βαλλιστική αντίσταση» σύμφωνα με το πρότυπο NIJ 0101.04 ή νεότερο, που να βεβαιώνει ότι το αλεξίσφαιρο γιλέκο και η σύνθεση του αντιβαλλιστικού υλικού	ΝΑΙ		

	(αριθμός φύλλων, εμπορική ονομασία, part number του κατασκευαστή, πρώτη ύλη και είδος του υλικού) καλύπτουν το επίπεδο προστασίας IIIA, όπως αυτό προσδιορίζεται στο **πρότυπο NIJ 0101.04** ή νεότερο. Στο πιστοποιητικό θα έχει διενεργηθεί σύμφωνα με το NIJ ο προβλεπόμενος έλεγχος βαλλιστικού ορίου V50 και θα ελεγχθεί η συμφωνία του με τα ελάχιστα όρια της παρ. 2.1.2.1 της παρούσας προδιαγραφής. Αντίστοιχο **Πιστοποιητικό εργαστηρίου** που να βεβαιώνει ότι οι πρόσθετες αντιβαλλιστικές πλάκες καλύπτουν το επίπεδο προστασίας III, όπως αυτό προσδιορίζεται στο πρότυπο **NIJ 0101.04** ή νεότερο. Στο πιστοποιητικό θα έχει διενεργηθεί σύμφωνα με το NIJ ο προβλεπόμενος έλεγχος βαλλιστικού ορίου V50 και θα ελεγχθεί η συμφωνία του με τα ελάχιστα όρια της παρ. 2.1.4 της παρούσας προδιαγραφής. **Πιστοποιήσεις των προτύπων NIJ 2005 interim και NIJ 0101.06 στο ίδιο επίπεδο προστασίας IIIA γίνονται αποδεκτές, καθ' όσον υπερκαλύπτουν το απαιτούμενο πρότυπο NIJ 0101.04.** **Τα πιστοποιητικά θα κατατεθούν με την Τεχνική Προσφορά.**			
3.3.	**Πιστοποιητικό βαλλιστικών δοκιμών**, για το αλεξίσφαιρο γιλέκο, όπως αυτές ορίζονται στο πρότυπο NIJ 0101.04 και στο κεφάλαιο περί **έξτρα απειλών**, ενός από τα παραπάνω εργαστήρια ότι καλύπτει έξτρα απειλή από φυσίγγιο 7,62x25 mm TOKAREV Lead Core FMJ, με βάρος βλήματος 5,5 gr και ταχύτητα πρόσκρουσης 520m ± 10m/sec. Ο έλεγχος της κάλυψης από την απαιτούμενη εξτρά απειλή για το γιλέκο [7,62x25 mm TOKAREV Lead Core FMJ] θα είναι σύμφωνα με τη διαδικασία του Κεφαλαίου 5 του προτύπου NIJ 0101.04 [αριθμός panel (πρόσθιο - οπίσθιο), αριθμός βολίδων, γωνίες και σημεία πρόσπτωσης βολίδων κ.λπ.] **Το πιστοποιητικό θα κατατεθεί με την Τεχνική Προσφορά.**	ΝΑΙ		
3.4.	**Πιστοποιητικό βαλλιστικών δοκιμών** για τις πρόσθετες αντιβαλλιστικές πλάκες, ότι	ΝΑΙ		

	καλύπτουν έξτρα απειλές όπως προσδιορίζονται στην παράγραφο 2.1.4. της παρούσης. **Το πιστοποιητικό θα κατατεθεί με την Τεχνική Προσφορά.**			
3.5.	**Βεβαίωση διαπιστευμένου εργαστηρίου** από την οποία να προκύπτει το **βάρος ανά τετραγωνικό μέτρο** του αντιβαλλιστικού υλικού του γιλέκου χωρίς τον αδιάβροχο φάκελο (σύμφωνα με ISO 3801 ή ISO 4591 ή αντίστοιχο, ανάλογα με την σύνθεση του προσφερόμενου αντιβαλλιστικού υλικού). Οποιοδήποτε υλικό το οποίο προσδίδει πλεονέκτημα σχετικό με επίσης αντιβαλλιστικές δυνατότητες του γιλέκου θα πρέπει να τοποθετείται μέσα στον αδιάβροχο φάκελο και να προσμετράται στο συνολικό βάρος των αντιβαλλιστικών υλικών. **Η Βεβαίωση θα κατατεθεί με την Τεχνική Προσφορά.**	ΝΑΙ		
3.6.	**Έγγραφη δήλωση της κατασκευάστριας εταιρίας** ότι δεν έχει χρησιμοποιηθεί το αντιβαλλιστικό υλικό Zylon (IUPAC name: poly(p-phenylene-2,6-benzobisoxazole) της κατασκευάστριας εταιρίας Toyobo και οποιοδήποτε υλικό της ίδιας ή άλλης εταιρίας, βασισμένο στην ίδια κατηγορία υλικών. **Η έγγραφη Δήλωση θα κατατεθεί με την Τεχνική Προσφορά.**	ΝΑΙ		
3.7.	**Βεβαίωση- πιστοποιητικό,** από τον κατασκευαστή, του τύπου και του αριθμού στρώσεων του/ων αντιβαλλιστικού/ων υλικού/ων στο κάθε τμήμα (panel) του γιλέκου. Όλα τα αλεξίσφαιρα γιλέκα θα πρέπει να διαθέτουν την ίδια διάταξη, τον ίδιο τύπο, το ίδιο υλικό/ά, και τον ίδιο αριθμό φύλλων. Αντίστοιχη βεβαίωση θα κατατεθεί και από τον κατασκευαστή των πρόσθετων πλακών θωράκισης. **Η Βεβαίωση-πιστοποιητικό θα κατατεθεί με την Τεχνική Προσφορά.**	ΝΑΙ		
3.8.	Τα υλικά που χρησιμοποιούνται για την	ΝΑΙ		

	κατασκευή του γιλέκου, πρέπει να ικανοποιούν τις απαιτήσεις του κανονισμού ΕΚ/1907/2006 – R.E.A.C.H (Registration Evaluation and Authorization of Chemical) επίσης Ευρωπαϊκής Ένωσης όπως τροποποιήθηκε και ισχύει. **Στο στάδιο της παραλαβής να κατατεθεί Έκθεση Εργαστηριακού Ελέγχου από Διαπιστευμένο Εργαστήριο, από την οποία να προκύπτει η συμμόρφωση του είδους με την παραπάνω οδηγία.**			
4.	**ΤΕΧΝΙΚΑ/ΕΠΙΧΕΙΡΗΣΙΑΚΑ ΧΑΡΑΚΤΗΡΙΣΤΙΚΑ ΕΙΔΩΝ**			
4.1.	Το αντιβαλλιστικό υλικό των γιλέκων πρέπει να είναι μαλακό και εύκαμπτο αποτελούμενο από **ίνες αραμιδικού υλικού ή πολυαιθυλενίου ή συνδυασμών αυτών**, έτσι ώστε το μέγιστο επιτρεπτό βάρος του αντιβαλλιστικού υλικού, χωρίς τον αδιάβροχο φάκελο, **να μην ξεπερνά τα 5,2 Kg/m^2**. **Τα κύρια μέρη που απαρτίζουν το αντιβαλλιστικό υλικό θα είναι αμιγή και όχι συρραφές μικρότερων**.	ΝΑΙ		
4.2.	Σε κάθε μέγεθος, το εμπρός και το πίσω τμήμα του αντιβαλλιστικού υλικού (πρόσθιο και οπίσθιο panel γιλέκου), μετά την προσαρμογή του γιλέκου στο σώμα, πρέπει να μην αφήνουν ακάλυπτη επιφάνεια στην περιοχή των πλευρών. Η σύνδεση του εμπρός και του πίσω τμήματος του φορέα, στο ύψος των ώμων, **να μην γίνεται με ελαστικό ιμάντα.**	ΝΑΙ		
4.3.	Αυτόδετες ταινίες που θα χρησιμοποιηθούν στην κατασκευή του αλεξίσφαιρου γιλέκου θα πρέπει να είναι σύμφωνες με το πρότυπο A-A-55126B ή νεότερο ή, ισοδύναμο. **Να προσκομιστεί το ανάλογο πιστοποιητικό με την Τεχνική Προσφορά.**	ΝΑΙ		
4.4.	Ο σχεδιασμός του αντιβαλλιστικού υλικού (πάνελ) των αλεξίσφαιρων γιλέκων θα πρέπει να είναι σύμφωνος με τα **ΠΑΡΑΡΤΗΜΑΤΑ Α΄ και Β΄**.	ΝΑΙ		
4.5.	Οι αντιβαλλιστικές πλάκες **(ΠΑΡΑΡΤΗΜΑ Γ΄)** πρέπει να είναι διαστάσεων 250mm X 300mm (± 5mm), θα είναι μονής κυρτότητας (single	ΝΑΙ		

	curve), κοινές τόσο για την προσαρμογή τους στο στήθος, όσο και στην πλάτη του χρήστη. Το πάχος τους να είναι 18mm με ανοχή ± 1 mm. Θα είναι κατασκευασμένες από πολυστρωματική κατασκευή αραμιδικών ινών ή ινών πολυαιθυλενίου υψηλού μοριακού βάρους ή κεραμικό υλικό ή συνδυασμό των ανωτέρω υλικών. Το βάρος της κάθε αντιβαλλιστικής πλάκας δεν θα πρέπει να υπερβαίνει τα 1.700 gr. Οι αντιβαλλιστικές πλάκες πρέπει να έχουν γωνίες κυρτές και λοξοτομημένες έτσι ώστε να μην εμποδίζουν κινήσεις του χρήστη κατά την σκόπευσή του, ιδιαίτερα στο άνω μέρος επίσης πλάκας. Η λοξοτόμησή τους (κόψιμο) να είναι 50mm x 80mm στις επάνω γωνίες **(ΠΑΡΑΡΤΗΜΑ Γ΄).** Θα πρέπει να έχουν τις δυο κάτω γωνίες τους αριστερά-δεξιά κυρτές και εξομαλυσμένες ούτως ώστε να μην φθείρουν τη θήκη του φορέα του γιλέκου με την πίεση που ασκεί το βάρος τους προς τα κάτω. Οι ιδιότητες των αντιβαλλιστικών πλακών δεν θα πρέπει να επηρεάζονται από επίδραση θερμοκρασιών (-20°Cέως +45°C), υγρασίας, σκόνης, ακτινοβολίας UV και τις συνηθισμένες τριβές του εξωτερικού μέρους. Να είναι ανθεκτικές και να μην χάνουν τις ιδιότητές τους όταν εκτίθενται σε υγρασία, νερό και έλαια. Θα πρέπει να φέρουν προστατευτικό ανθεκτικό αδιάβροχο υφασμάτινο κάλυμμα χρώματος μαύρου ή να είναι επικαλυμμένες με στρώση τύπου Polyurea, ώστε να προστατεύεται το αντιβαλλιστικό υλικό.			
4.6.	Οι αντιβαλλιστικές πλάκες θα έχουν εξωτερική επιφάνεια (strike face), κατάλληλα επεξεργασμένη που να αποκλείει τον κίνδυνο τραυματισμού του χρήστη από θραύσματα.	ΝΑΙ		
5.	**ΠΛΕΥΣΤΟΤΗΤΑ**			
5.1	**<u>Πνευστό Απάρτιο/Σωσίβιο (ΠΑΡΑΡΤΗΜΑ Δ΄),</u>** Η πλευστότητα, **τουλάχιστον 275 Newton,** θα παρέχεται στο γιλέκο με τη χρήση αεροθαλάμου, η πλήρωση του οποίου θα	ΝΑΙ		

	εκτελείται με τρεις (3) τρόπους: **α)** Αυτόματα, με φιαλίδιο αερίου υπό πίεση. Το φιαλίδιο θα εκτονώνεται με αυτόματο μηχανισμό, ο οποίος θα ενεργοποιείται με χημικό αισθητήρα θαλασσινού νερού. **Β)** Χειροκίνητα, με φιαλίδιο αερίου υπό πίεση. Το φιαλίδιο θα εκτονώνεται χειροκίνητα από τον χρήστη τραβώντας λαβή (ή κορδόνι) ενεργοποιήσεως η οποία θα είναι εύκολα προσβάσιμη τόσο από τον φέροντα το γιλέκο όσο και από έτερο πρόσωπο. **Γ)** Με εφεδρική βαλβίδα πληρώσεως και στοματικό ακροφύσιο, για την περίπτωση όπου δεν επέλθει πλήρωση του αεροθαλάμου αυτόματα. **<u>Διευκρινίζεται ότι πνευστό απάρτιο/σωσίβιο τύπου «τσαντάκι» δεν γίνεται δεκτό.</u>**			
5.1.1.	Το φιαλίδιο και ο χημικός αισθητήρας, για τη μετέπειτα υποστήριξη του απαρτίου, θα δύναται να παρέχονται στο εμπόριο ως ανταλλακτικά.	ΝΑΙ		
5.1.2.	Κάθε πνευστό απάρτιο/σωσίβιο, κατά την αρχική του παραλαβή, θα συνοδεύεται από αμοιβό φιαλίδιο και αισθητήρα.	ΝΑΙ		
5.2	Το πνευστό απάρτιο/σωσίβιο θα προσαρμόζεται κατάλληλα και ασφαλώς, χωρίς να εμποδίζει τις κινήσεις του χρήστη κατά την σκόπευσή και θα αφαιρείται όταν δεν απαιτείται.	ΝΑΙ		
5.3	Τα γιλέκα, με τη χρήση πνευστού απαρτίου/σωσιβίου, θα παρέχουν τη δυνατότητα επίπλευσης του χρήστη σε ύπτια θέση, ακόμα και στην περίπτωση πτώσης στο νερό με ταυτόχρονη απώλεια των αισθήσεων.	ΝΑΙ		
6.	**ΕΓΓΥΗΣΗ**			
6.1	Ο Ανάδοχος θα παράσχει «Εγγυημένη λειτουργία» **<u>(Υπεύθυνη Δήλωση στην Τεχνική Προσφορά)</u>** για την αποκατάσταση των ελαττωμάτων που ανακύπτουν ή των ζημιών	ΝΑΙ		

	που προκαλούνται από δυσλειτουργία των συμβατικών ειδών κατά την περίοδο εγγύησης καλής λειτουργίας. Η εγγύηση ποιότητας του αλεξίσφαιρου γιλέκου ισχύει για τουλάχιστον **δέκα (10) έτη** συνήθους χρήσης ή αποθήκευσης ,από την ημερομηνία οριστικής παραλαβής των συμβατικών υλικών και θα εγγυάται την καλή λειτουργία της κατασκευής, σε ήπιες καιρικές συνθήκες και σύμφωνα με τις οδηγίες του κατασκευαστικού οίκου. Η εγγύηση ποιότητας της αντιβαλλιστικής πλάκας ισχύει για τουλάχιστον **δέκα (10) έτη** συνήθους χρήσης ή αποθήκευσης από την ημερομηνία οριστικής παραλαβής των συμβατικών υλικών και θα εγγυάται την καλή λειτουργία της κατασκευής, σε ήπιες καιρικές συνθήκες και σύμφωνα με τις οδηγίες του κατασκευαστικού οίκου. Η εγγύηση ποιότητας πνευστού απαρτίου ισχύει για τουλάχιστον **δυο (02) έτη** από την ημερομηνία οριστικής παραλαβής των συμβατικών υλικών και θα εγγυάται την καλή λειτουργία της κατασκευής, σύμφωνα με τις οδηγίες του κατασκευαστικού οίκου.			
6.1.1	Το ύφασμα του φορέα και οποιοδήποτε άλλο παρελκόμενο πρέπει να έχει εγγύηση τουλάχιστον **δύο (2) έτη** για την προβλεπόμενη χρήση και τουλάχιστον **πέντε (5) έτη** σε συνθήκες αποθήκευσης.	ΝΑΙ		
6.1.2	Τα προς προμήθεια είδη θα είναι πρόσφατης παραγωγής, συμπεριλαμβανομένων και των πρωτογενών υλικών και όχι πέραν των έξι (6) μηνών πριν από την ημερομηνία παράδοσής τους. **Ο μειοδότης υποχρεούται να καταθέσει κατά την παράδοση των ειδών, σχετική Βεβαίωση του εργοστασίου κατασκευής της πρώτης ύλης του αντιβαλλιστικού υλικού .**	ΝΑΙ		
6.2	Κατά το παραπάνω διάστημα εγγύησης καλής ποιότητας, λειτουργίας και αντοχής ο προμηθευτής υποχρεούται να αντικαταστήσει συνολικά ή εν μέρει το υλικό, ανάλογα με την υφιστάμενη φθορά, εάν αυτό δεν ανταποκρίνεται στις απαιτήσεις της παρούσας Τ.Π. και εφόσον οι φθορές προέκυψαν κατά τη	ΝΑΙ		

	συνήθη χρήση του υλικού.			
6.3	**Έγγραφη υπεύθυνη δήλωση, <u>στην Τεχνική Προσφορά</u>, από τον προμηθευτή και τον κατασκευαστή,** με την οποία θα αναλαμβάνει ανεπιφύλακτα την ευθύνη για οποιονδήποτε θάνατο ή σωματική βλάβη προκληθεί εξαιτίας της ελάττωσης της αντιβαλλιστικής ικανότητας του αντιβαλλιστικού υλικού (αποδεδειγμένης από επιτροπή διερεύνησης και ελέγχου) κατά τη διάρκεια της εγγύησης. Ο κατασκευαστής πρέπει να καλύπτεται από ασφάλεια ευθύνης προϊόντων (product liability) για προϊόντα που αφορούν την προσφορά (Αλεξίσφαιρα γιλέκα και πλάκες) με ελάχιστο όριο 500.000 € ανά περιστατικό και 2.000.000 € για όλη την ασφαλιστική περίοδο. **Να επισυναφθεί πιστοποιητικό ασφάλισης σε ισχύ.** **<u>Προσφορά που δεν συνοδεύεται με το ζητούμενο πιστοποιητικό δεν θα αξιολογείται.</u>**	ΝΑΙ		
7.	**ΕΝΔΕΙΞΕΙΣ – ΕΠΙΣΗΜΑΝΣΕΙΣ**			
7.1	Ο εξωτερικός φορέας θα έχει πινακίδες χρώματος BLUE NAVY NE/30, με την ένδειξη ΛΙΜΕΝΙΚΟ ΣΩΜΑ στην πάνω σειρά και με την ένδειξη COAST GUARD στην κάτω σειρά, μία στην εμπρόσθια και μία στην οπίσθια άνω εξωτερική επιφάνεια του αλεξίσφαιρου γιλέκου, διαστάσεων 25x8 cm (±0.3cm). **Επίσης θα φέρουν ενδείξεις επί του φορέα και επί του βαλλιστικού υλικού σύμφωνα με το παράρτημα Δ΄.** Οι προαναφερόμενες ενδείξεις, θα αποτελούνται από κεφαλαία ανακλαστικά ανεξίτηλα γράμματα, λευκού χρώματος, σύμφωνα με το ΕΝ 471. **<u>Να προσκομιστεί κατάλληλο πιστοποιητικό κατά την παράδοση των ειδών</u>**. Οι δύο πινακίδες θα είναι προσθαφαιρούμενες και θα σταθεροποιούνται με αυτόδετες ταινίες τύπου Velcro ή ισοδύναμο. Το ύψος των στοιχείων - γραμμάτων των πινακίδων θα είναι: • Ελληνικά 24 mm (±1mm). • Αγγλικά 19 mm (±1mm)	ΝΑΙ		
7.1.1	Στον εξωτερικό φορέα θα τοποθετηθεί	ΝΑΙ		

	πινακίδα με ένδειξη για το Φορέα και πηγή χρηματοδότησης. Τα σχετικά στοιχεία (στοιχεία ένδειξης, διαστάσεις κ.λ.π.) θα προσδιορισθούν κατά το χρόνο υλοποίησης της σύμβασης.			
7.2	Στην εξωτερική επιφάνεια του φορέα του αλεξίσφαιρου γιλέκου, δεν θα αναγράφεται **κανένα** λογότυπο με την εμπορική ονομασία της εταιρείας.	ΝΑΙ		
7.3	Το ύφασμα της εξωτερικής πλευράς του φορέα του γιλέκου θα είναι μεγάλης αντοχής, αδιάβροχο **τύπου cordura** και η εσωτερική πλευρά του φορέα θα αποτελείται από ύφασμα σύνθετου υλικού (σάντουιτς), αποτελούμενο από δύο (2) στρώματα υφασμάτων συνδεδεμένα με τρισδιάστατη δομή **τύπου spacetec**.	ΝΑΙ		
7.4	Το ύφασμα της εξωτερικής πλευράς του **εσωτερικού φορέα - γιλέκου (ΕΣΩΤΕΡΙΚΟΥ ΤΥΠΟΥ)** είναι κατασκευασμένο από ύφασμα λευκού χρώματος δικτυωτής δομής **τύπου coolmax**, και η εσωτερική πλευρά του φορέα αποτελείται από ύφασμα σύνθετου υλικού (σάντουιτς), αποτελούμενο από δύο (2) στρώματα υφασμάτων συνδεδεμένα με τρισδιάστατη δομή **τύπου spacetec**.	ΝΑΙ		
7.5	Στο στάδιο της παραλαβής να προσκομιστεί σε ηλεκτρονική μορφή (π.χ. excel) ο σειριακός αριθμός (serial number) του εκάστοτε αλεξίσφαιρου γιλέκου. Σε περίπτωση διαφοροποίησης σειριακού αριθμού εμπρόσθιου και οπίσθιου τμήματος, να καταγράφονται και οι δύο αριθμοί.	ΝΑΙ		
8.	**Μεγέθη**			
8.1	Τα γιλέκα θα διατίθενται σε πέντε (05) μεγέθη: **Small 5%, Medium 20%, Large 40%, XLarge 30%, XXLarge 5%** . Η ποσόστωση αυτή θα ακολουθηθεί και στους φορείς ΕΣΩΤΕΡΙΚΟΥ ΤΥΠΟΥ. (Η ποσόστωση των μεγεθών μπορεί να τροποποιηθεί ανάλογα με τις ανάγκες της Υπηρεσίας).	ΝΑΙ		
9.	**ΕΓΧΕΙΡΙΔΙΑ – ΟΔΗΓΙΕΣ ΧΡΗΣΗΣ**			

9.1	Κάθε γιλέκο θα συνοδεύεται από εγχειρίδιο χρήσης (manual), καθώς και από κατάλληλο φυλλάδιο οδηγιών συντήρησης και αποθήκευσης στην Ελληνική γλώσσα.	ΝΑΙ		
10.	**ΠΑΡΑΔΟΣΗ – ΠΑΡΑΛΑΒΗ**			
10.1	Η αρμόδια Επιτροπή Παραλαβής, πριν την οριστική παραλαβή, θα αποστείλει τυχαίο δείγμα τουλάχιστον πέντε (5) αλεξίσφαιρων γιλέκων, καθώς και δέκα (10) αντιβαλλιστικών πλακών για δοκιμές αξιολόγησης και όλες τις απαραίτητες εργαστηριακές εξετάσεις **σε διαπιστευμένο εργαστήριο της Ελλάδας ή του εξωτερικού, με έξοδα του προμηθευτή**, προκειμένου διαπιστώσει ότι τα κατατεθέντα δείγματα πληρούν όλους τους όρους του επίπεδου προστασίας του πρότυπου δοκιμών NIJ/0101.04 καθώς και τις απαιτήσεις των παραγράφων 2.1.2.1., 2.1.4. και 3.3 της παρούσας. **Για το λόγο αυτό θα προσφερθούν επιπλέον της συμβατικής ποσότητας πέντε (05) αλεξίσφαιρα γιλέκα και δέκα (10) αντιβαλλιστικές πλάκες. Αν για κάποιο λόγο απαιτηθούν επιπλέον υλικά στις εργαστηριακές δοκιμές θα αναπληρωθούν από τον προμηθευτή.**	ΝΑΙ		
10.2	**Όλα τα υποβαλλόμενα πιστοποιητικά-έγγραφα της τεχνικής προσφοράς** να είναι μεταφρασμένα επίσημα στην **ελληνική γλώσσα**, εφόσον κατατίθενται σε άλλη γλώσσα.	ΝΑΙ		
10.3	Τα είδη της προμήθεια θα είναι πρόσφατης παραγωγής συμπεριλαμβανομένων και των πρωτογενών υλικών και όχι πέραν των έξι (6) μηνών από την ημερομηνία παράδοσής τους.	ΝΑΙ		
10.4	Ο τόπος Παράδοσης των προς προμήθεια ειδών είναι οι εγκαταστάσεις του Αρχηγείου ΛΣ-ΕΛ.ΑΚΤ. στον Πειραιά.	ΝΑΙ		
10.5	Παράδοση: Έξι (6) μήνες από την ημερομηνία υπογραφής της σύμβασης.	ΝΑΙ		
11.	**ΣΥΣΚΕΥΑΣΙΑ**			
11.1	Τα αλεξίσφαιρα γιλέκα θα συσκευάζονται εντός	ΝΑΙ		

	κιβωτίων, σύμφωνα με τον τρόπο που ακολουθεί το εργοστάσιο κατασκευής, ούτως ώστε να επιτρέπεται επάλληλη τοποθέτηση σύμφωνα με τους Διεθνείς Κανονισμούς για τη μεταφορά. **Επισημαίνεται ότι τα αντιβαλλιστικά πάνελ του γιλέκου θα είναι τοποθετημένα εντός των ειδικών θηκών του εξωτερικού γιλέκου (φορέα).**			
11.2	Οι αντιβαλλιστικές πλάκες θα συσκευάζονται εντός κιβωτίων δέκα (10) τεμαχίων, τα πνευστά απάρτια/σωσίβια θα συσκευάζονται εντός κιβωτίων, σύμφωνα με τον τρόπο που ακολουθεί το εργοστάσιο κατασκευής, ούτως ώστε να επιτρέπεται επάλληλη τοποθέτηση σύμφωνα με τους Διεθνείς Κανονισμούς για τη μεταφορά.	ΝΑΙ		
11.3	Επί των κιβωτίων συσκευασίας θα τυπώνονται εξωτερικά με ανεξίτηλα γράμματα τα κάτωθι στοιχεία στην Ελληνική γλώσσα: Ονομασία εργοστασίου κατασκευής Αριθμός τεμαχίων Αριθμός σειράς (serial number) Αριθμό παρτίδας (LOT number) Αριθμός σύμβασης	ΝΑΙ		
12.	**ΦΥΛΛΟ ΣΥΜΜΟΡΦΩΣΗΣ**			
12.1.	Ο προμηθευτής, θα δώσει απαντήσεις σε όλες τις απαιτήσεις της παρούσας προδιαγραφής, ακολουθώντας την παραγραφοποίησή της. Υπόδειγμα Φ.Σ. αναγράφεται στο ΠΑΡΑΡΤΗΜΑ Ε΄.	ΝΑΙ		

ΠΑΡΑΡΤΗΜΑ Α΄

ΕΜΠΡΟΣΘΙΟ ΤΜΗΜΑ ΑΝΤΙΒΑΛΛΙΣΤΙΚΟΥ ΥΛΙΚΟΥ ΑΛΕΞΙΣΦΑΙΡΟΥ ΓΙΛΕΚΟΥ
ΔΙΑΣΤΑΣΙΟΛΟΓΙΟ
(ΜΕΤΡΗΣΕΙΣ ΧΩΡΙΣ ΤΟ ΦΟΡΕΑ)



	ΔΙΑΣΤΑΣΕΙΣ ΣΕ cm		
Μέγεθος	**Α**	**Β**	**Γ**
M	25	35	47
L	27	36	49
XL	29	37	51
XXL	30	38	53

Ανοχή στις ανωτέρω διαστάσεις σε cm: + 1, -0,5

ΠΑΡΑΡΤΗΜΑ Β΄
ΟΠΙΣΘΙΟ ΤΜΗΜΑ ΑΝΤΙΒΑΛΛΙΣΤΙΚΟΥ ΥΛΙΚΟΥ ΑΛΕΞΙΣΦΑΙΡΟΥ ΓΙΛΕΚΟΥ
ΔΙΑΣΤΑΣΙΟΛΟΓΙΟ
(ΜΕΤΡΗΣΕΙΣ ΧΩΡΙΣ ΤΟ ΦΟΡΕΑ)

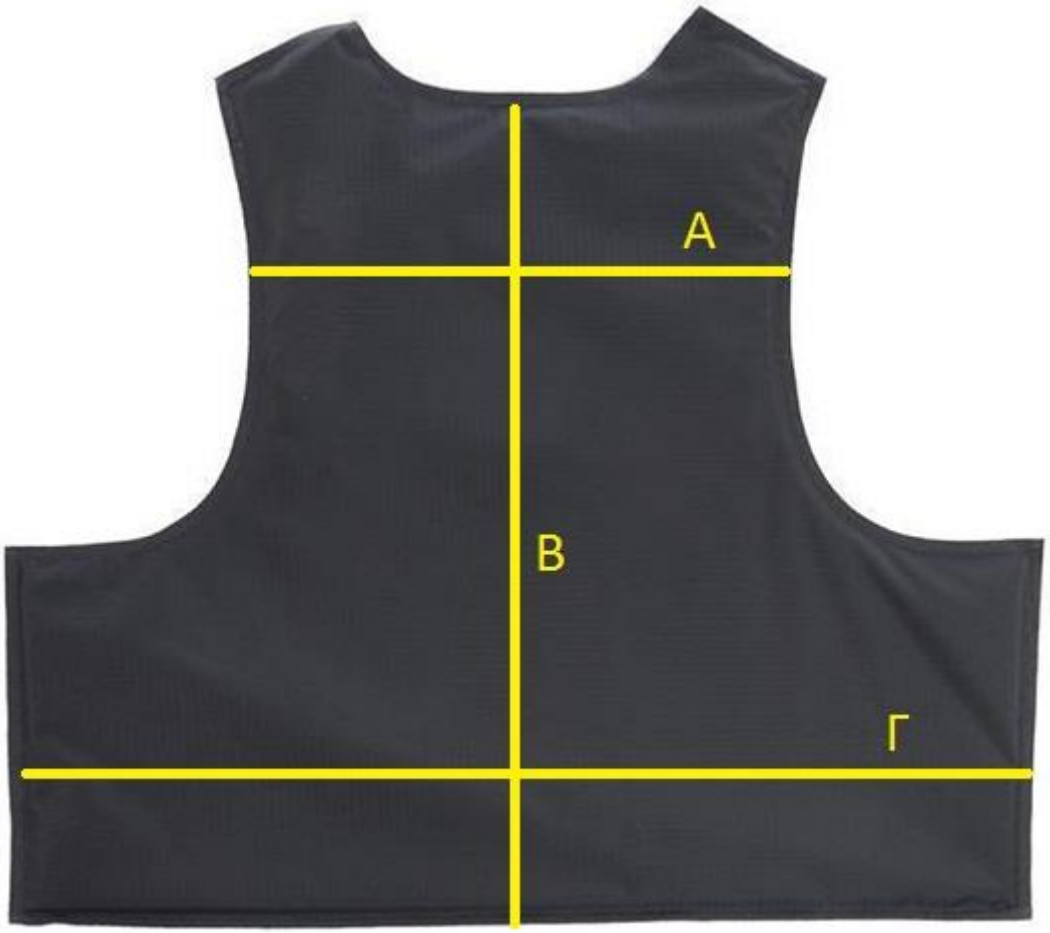

	ΔΙΑΣΤΑΣΕΙΣ ΣΕ cm		
Μέγεθος	**Α**	**Β**	**Γ**
M	31	42	58
L	33	44	60
XL	35	46	63
XXL	37	48	66

Ανοχή στις ανωτέρω διαστάσεις σε cm: + 1, -0,5

ΠΑΡΑΡΤΗΜΑ Γ΄

ΕΝΔΕΙΚΤΙΚΟ ΣΧΕΔΙΟ ΑΝΤΙΒΑΛΛΙΣΤΙΚΗΣ ΠΛΑΚΑΣ ΜΟΝΗΣ ΚΥΡΤΩΣΗΣ

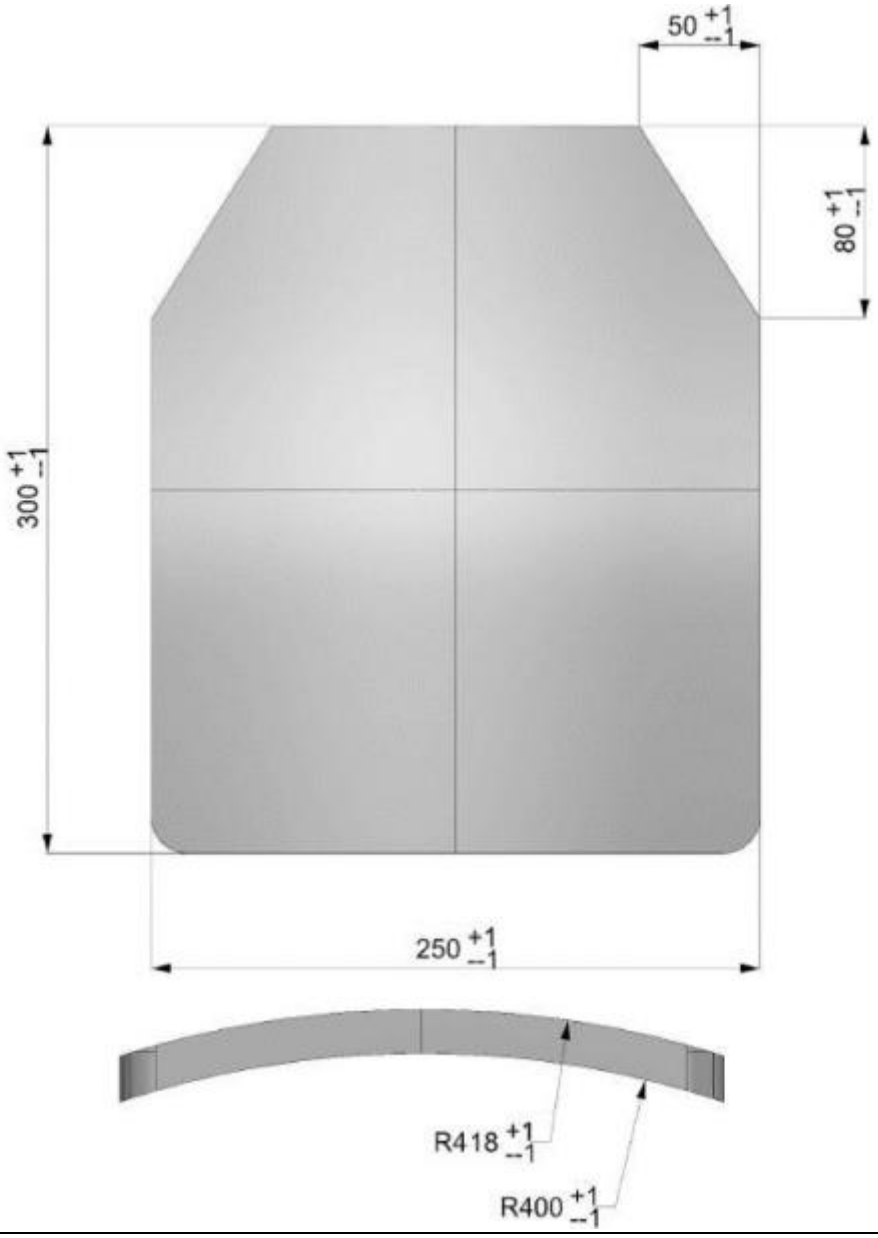

Όλες οι διαστάσεις δίνονται σε mm

Βασική διάσταση: 250mm x 300mm με ανοχή ± 5mm

Πάχος: 18mm με ανοχή ± 1mm

Ανατομικό κόψιμο (λοξοτόμηση): 50 x 80 mm με ανοχή ± 1mm

Μέγιστο βάρος: 1.800 γραμμάρια.

ΠΑΡΑΡΤΗΜΑ Δ΄

ΠΝΕΥΣΤΟ ΑΠΑΡΤΙΟ/ΣΩΣΙΒΙΟ





ΠΑΡΑΡΤΗΜΑ Ε΄

ΕΝΔΕΙΞΕΙΣ – ΕΠΙΣΗΜΑΝΣΕΙΣ

Α. ΕΠΙ ΤΟΥ ΦΟΡΕΑ (ΕΣΩΤΕΡΙΚΑ)

(ΟΝΟΜΑ ΚΑΤΑΣΚΕΥΑΣΤΗ)

Αρ. Σειράς Λ.Σ. / 000020 Ημερομηνία κατασκευής:

Lot:

Μέγεθος:

ΤΥΠΟΣ: Αλεξίσφαιρο γιλέκο Εσωτερικό/Εξωτερικό ανδρικό και μοντέλο (mod.:)

ΟΔΗΓΙΕΣ ΧΡΗΣΗΣ ΚΑΙ ΣΥΝΤΗΡΗΣΗΣ ΦΟΡΕΑ

1. Για να καθαρίσετε τον φορέα, αφαιρέστε το αντιβαλλιστικό υλικό
2. (Σύμφωνα με οδηγίες κατασκευαστή)
3. (Σύμφωνα με οδηγίες κατασκευαστή)
4. (Σύμφωνα με οδηγίες κατασκευαστή)

Β. ΕΠΙ ΤΟΥ ΑΝΤΙΒΑΛΛΙΣΤΙΚΟΥ ΥΛΙΚΟΥ (ΦΑΚΕΛΟΣ)

Προσδιορισμός της επιφάνειας που είναι εξωτερικά με έντονα γράμματα

«**ΕΞΩΤΕΡΙΚΗ ΕΠΙΦΑΝΕΙΑ»**

(ΟΝΟΜΑ ΚΑΤΑΣΚΕΥΑΣΤΗ ΚΑΙ ΕΔΡΑ)

Αρ. Σειράς Λ.Σ. / 000020 Ημερομηνία κατασκευής:

Lot:

Μέγεθος:

ΤΥΠΟΣ: Αλεξίσφαιρο γιλέκο Εσωτερικό/Εξωτερικό ανδρικό και μοντέλο (mod.:)

Επίπεδο προστασίας:

ΟΔΗΓΙΕΣ ΧΡΗΣΗΣ ΚΑΙ ΣΥΝΤΗΡΗΣΗΣ ΑΝΤΙΒΑΛΛΙΣΤΙΚΟΥ ΥΛΙΚΟΥ

I. Καθαρίστε την επιφάνεια μόνο με σχετικά στεγνό πανί

II. ΟΧΙ ΠΛΥΣΙΜΟ ΣΤΟ ΠΛΥΝΤΗΡΙΟ Ή ΣΤΕΓΝΟ ΚΑΘΑΡΙΣΜΑ

III. ΟΧΙ ΧΡΗΣΗ ΛΕΥΚΑΝΤΙΚΩΝ Ή ΣΙΔΕΡΩΜΑ

ΠΑΡΑΡΤΗΜΑ ΣΤ΄

Υπόδειγμα Φ.Σ.

ΦΥΛΛΟ ΣΥΜΜΟΡΦΩΣΗΣ

Παράγραφος Τ.Π.	Συμφωνία με την Τ.Π., τυχόν επεξηγήσεις	Σχετική σελίδα - παράγραφος, της προσφοράς ή τεχνικού εγχειριδίου

21PROC008250999 2021-03-08

Τεχνικές Προδιαγραφές για την προμήθεια

Ιματισμού πληρωμάτων πλοίων & στελεχών Λ.Σ.-ΕΛ.ΑΚΤ.

ΕΙΔΟΣ 1: Στολές Εργασίας – Επιχειρήσεων

ΥΠΟΕΙΔΟΣ Α: Χιτώνιο μπλε επιχειρήσεων
&
ΥΠΟΕΙΔΟΣ Β: Παντελόνι μπλε επιχειρήσεων

ΤΕΧΝΙΚΕΣ ΠΡΟΔΙΑΓΡΑΦΕΣ - ΦΥΛΛΟ ΣΥΜΜΟΡΦΩΣΗΣ

<table>
<tr><th>ΕΝΟΤΗΤΑ</th><th>ΧΑΡΑΚΤΗΡΙΣΤΙΚΑ</th><th>ΑΠΑΙΤΗΣΗ</th><th>ΑΠΑΝΤΗΣΗ ΠΡΟΜΗΘΕΥΤΗ</th><th>ΠΑΡΑΠΟΜΠΗ ΠΡΟΜΗΘΕΥΤΗ</th></tr>
<tr><td>1</td><td>ΑΝΤΙΚΕΙΜΕΝΟ</td><td></td><td></td><td></td></tr>
<tr><td></td><td>Η προδιαγραφή αυτή καθορίζει τα χαρακτηριστικά και τις τεχνικές απαιτήσεις της Υπηρεσίας για την κατασκευή και προμήθεια Σετ Στολών Επιχειρήσεων για την κάλυψη των αναγκών του ΛΙΜΕΝΙΚΟΥ ΣΩΜΑΤΟΣ- ΕΛΛΗΝΙΚΗΣ ΑΚΤΟΦΥΛΑΚΗΣ.
<table>
<tr><th>Α/Α</th><th>ΠΕΡΙΓΡΑΦΗ</th><th>ΤΟΠΟΣ ΠΑΡΑΔΟΣΗΣ</th><th>ΜΟΝΑΔΑ ΜΕΤΡΗΣΗΣ</th><th>ΧΡΟΝΟΣ ΠΑΡΑΔΟΣΗΣ</th><th>ΠΟΣΟΤΗΤΑ</th></tr>
<tr><td>1</td><td>ΥΠΟΔΥΤΗΣ ΕΠΙΧΕΙΡΗΣΕΩΝ ΒΑΘΥ ΚΥΑΝΟ</td><td>Οι αποθήκες στις Αποθήκες του Αρχηγείου Λιμενικού Σώματος-Ελληνικής Ακτοφυλακής (Ακτή Βασιλειάδη, Πύλη Ε1-Ε2),με δαπάνη και μέριμνα του προμηθευτή.</td><td>ΤΕΜΑΧΙΟ</td><td>ΕΞΙ (06) ΜΗΝΕΣ ΑΠΟ ΤΗΝ ΕΠΟΜΕΝΗ ΤΗΣ ΥΠΟΓΡΑΦΗΣ ΤΗΣ ΣΥΜΒΑΣΗΣ</td><td>7.000</td></tr>
<tr><td>2</td><td>ΧΙΤΩΝΙΟ ΕΠΙΧΕΙΡΗΣΕΩΝ ΒΑΘΥ ΚΥΑΝΟ</td><td>Οι αποθήκες στις Αποθήκες του Αρχηγείου Λιμενικού Σώματος-Ελληνικής Ακτοφυλακής (Ακτή Βασιλειάδη, Πύλη Ε1-Ε2),με δαπάνη και μέριμνα του προμηθευτή.</td><td>ΤΕΜΑΧΙΟ</td><td>ΕΞΙ (06) ΜΗΝΕΣ ΑΠΟ ΤΗΝ ΕΠΟΜΕΝΗ ΤΗΣ ΥΠΟΓΡΑΦΗΣ ΤΗΣ ΣΥΜΒΑΣΗΣ</td><td>7.000</td></tr>
</table></td><td>ΝΑΙ</td><td></td><td></td></tr>
<tr><td>2</td><td>ΑΠΑΙΤΗΣΕΙΣ</td><td rowspan="7">ΝΑΙ</td><td></td><td></td></tr>
<tr><td>2.1</td><td>Πρώτες Ύλες</td><td></td><td></td></tr>
<tr><td>2.1.1</td><td>Υφασμα σύμμεικτο ΤΟΥΑΛ RIP-STOP Νο 225 με τα χαρακτηριστικά που περιγράφονται στο Παράρτημα "ΙΒ".</td><td></td><td></td></tr>
<tr><td>2.1.2</td><td>Κλωστή πολυεστερική τρίκλωνη ΝΕ 30/3 χρώματος βαθυκύανου.</td><td></td><td></td></tr>
<tr><td>2.1.3</td><td>Κουμπιά από πολυεστέρα ή πολυαμίδιο, σχήματος κυκλικού, διαμέτρου περίπου 18mm με τέσσερις (4) οπές, χρώματος βαθυκάνου.</td><td></td><td></td></tr>
<tr><td>2.1.4</td><td>Κορδόνια πολυεστερικά, χρώματος βαθυκύανου, με τα χαρακτηριστικά που περιγράφονται στο Παράρτημα "ΙΓ".</td><td></td><td></td></tr>
<tr><td>2.1.5</td><td>Φερμουάρ μεταλλικό, μεγέθους Νο3, κλειστό, με ασφάλεια, χρώματος βαθυκύανου.</td><td></td><td></td></tr>
<tr><td>2.1.6</td><td>Ελαστική ταινία ζώνης με τα χαρακτηριστικά που περιγράφονται στο Παράρτημα "ΙΔ".</td><td></td><td></td></tr>
</table>

2.1.7	Προστατευτικά αγκώνων και γονάτων από νεοπρένιο επικαλυμμένο με συνθετικό ύφασμα, χρώματος μαύρου και πάχους περίπου 0,5cm.			
2.1.8	Αυτοκόλλητο κατάλληλο ύφασμα για εσωτερική ενίσχυση χρώματος εκρού, μαύρου ή βαθυκύανου.			
2.1.9	Συνθετικό κατάλληλο πλεκτό ύφασμα χρώματος μαύρου ή βαθυκύανου για το ειδικό διαχωριστικό των πλαϊνών τσεπών παντελονιού			
2.1.10	Χαρτοκιβώτια συσκευασίας πεντάφυλλα με τα χαρακτηριστικά που περιγράφονται στο Παράρτημα "ΙΣΤ".	ΝΑΙ		
2.2	**Κατασκευαστικά στοιχεία**			
2.2.1	**Γενικά**			
2.2.1.1	Τα χιτώνια και παντελόνια κατασκευάζονται σε 6 μεγέθη (S, M, L, XL, 2XL, 3XL) σύμφωνα με τις διαστάσεις που καθορίζονται στα παραρτήματα "Ι" και "ΙΑ" αντίστοιχα, σε συνδυασμό με σχέδια των Παραρτημάτων "Α" έως "Η" της Τεχνικής Προδιαγραφής.			
2.2.1.2	Κάθε κουμπότρυπα πρέπει να είναι ενισχυμένη περιμετρικά με ενισχυτική ραφή ασφαλείας.			
2.2.1.3	Όλες οι κεντρικές ραφές γίνονται με κοπτοράπτη με γαζί			
2.2.2	<u>Κατασκευή χιτωνίου</u>			
2.2.2.1	Το χιτώνιο αποτελείται από τρία βασικά φύλλα (δύο μπροστινά και ένα πίσω φύλλο), δύο πρόσθετα φύλλα πάνω στα οποία ράβονται οι μπροστινές τσέπες, τα μανίκια, τον ωμίτη, το γιακά και τις επωμίδες.			
2.2.2.1.1	Μπροστινά φύλλα			
2.2.2.1.1.1	Τα δύο μπροστινά φύλλα ενώνονται μεταξύ τους με τέσσερα πλαστικά κουμπιά της παραγράφου 2.1.3 που βρίσκονται σε απόσταση 3cm από το τσάκισμα της μόστρας, η οποία φέρει εσωτερική ενίσχυση από αυτοκόλλητο ύφασμα. Άλλο ένα κουμπί ράβεται στην άνω άκρη προς το γιακά. Οι τέσσερις κουμπότρυπες βρίσκονται σε εσωτερική πατιλέτα, η οποία φέρει εσωτερική ενίσχυση από αυτοκόλλητο ύφασμα, έτσι ώστε μετά το κούμπωμα να μην είναι ορατές ούτε αυτές ούτε τα κουμπιά. Το κουμπί που τοποθετείται στην άνω άκρη προς το γιακά (δεξιό μέρος) και η αντίστοιχη κουμπότρυπα στο αριστερό είναι ορατά. Τα δύο μπροστινά φύλλα τσακίζουν προς τα μέσα και δημιουργούν μόστρα φάρδους 8cm, η οποία γαζώνεται με ένα γαζί σε απόσταση 4,5cm και με ένα γαζί ποδαράκι.			
2.2.2.1.1.2	Πάνω στα δύο μπροστινά φύλλα ράβονται δύο πρόσθετα φύλλα. Μεταξύ του κάθε μπροστινού φύλλου και του πρόσθετου φύλλου υπάρχει άνοιγμα μήκους 20cm στην ίδια ευθεία με την πατιλέτα για τη δημιουργία κρυφής τσέπης. Οι θέσεις και οι διαστάσεις των πρόσθετων φύλλων και των κρυφών τσεπών φαίνονται στα σχέδια 1, 2 και 3 του Παραρτήματος "Α". Η κάθε τσέπη θα κουμπώνει με δύο αρσενικές και θηλυκές αυτόδετες ταινίες VELCRO διαστάσεων 5cmx 1,5cm χρώματος όμοιου με το ύφασμα του χιτωνίου ώστε το κούμπωμα τους να μην είναι ορατό. Οι θηλυκές ταινίες VELCRO ράβονται στο εσωτερικό του πρόσθετου φύλλου. Οι αρσενικές ταινίες VELCRO ράβονται πάνω στο χιτώνιο, το οποίο φέρει ενίσχυση, σε εκείνη την περιοχή, κομμάτι υφάσματος της παραγράφου 2.1.1 διαστάσεων 22cmx 2,5cm (φάσα). Τόσο οι αρσενικές όσο και οι θηλυκές ταινίες VELCRO ράβονται με περιμετρική και χιαστί ραφή.	ΝΑΙ		

2.2.2.1.1.3	Τα δύο πρόσθετα φύλλα φέρουν εξωτερικά δύο τσέπες. Οι θέσεις και οι διαστάσεις των τσεπών φαίνονται στα σχέδια 3 και 4 του Παραρτήματος "Α". Η απόσταση της κάθε τσέπης από το άνοιγμα του πρόσθετου φύλλου είναι 3,5cm και από το τελείωμά του 4,5cm.	ΝΑΙ		
2.2.2.1.1.4	Όλες οι τσέπες φέρουν καπάκι, το οποίο αποτελείται από δύο φύλλα και εσωτερική ενίσχυση από αυτοκόλλητο ύφασμα. Το καπάκι της αριστερής τσέπης φέρει άνοιγμα μήκους 3,7cm στη δεξιά πλευρά του για τη χρήση μολυβιών. Η κάθε τσέπη θα κουμπώνει με δύο αρσενικές και θηλυκές αυτόδετες ταινίες VELCRO διαστάσεων 2,5cmx 2cm χρώματος όμοιου με το ύφασμα του χιτωνίου ώστε το κούμπωμα τους να μην είναι ορατό. Οι θηλυκές ταινίες VELCRO ράβονται στο εσωτερικό φύλλο του καπακιού. Τόσο οι αρσενικές όσο και οι θηλυκές ταινίες VELCRO ράβονται με περιμετρική και χιαστί ραφή. Το βάθος της πιέτας στις τσέπες του χιτωνίου είναι [1,5+1,5]cm συνολικά 3cm. Οι διαστάσεις 14cm και 5,7cm στο σχέδιο 4 του Παραρτήματος "Α" αναφέρονται στο ωφέλιμο βάθος της τσέπης και στο πλάτος του καπακιού τσέπης. Στο άνω άκρο των τσεπών το ύφασμα αναδιπλώνεται κατά 1,3cm και συρράπτεται.	ΝΑΙ		
2.2.2.1.1.5	Πάνω στο εξωτερικό φύλλο των καπακιών των δύο τσεπών ράβεται στο μεν αριστερό φύλλο στρογγυλή θηλυκή ταινία VELCRO διαμέτρου 6 cm στη δε δεξιά 12cmx 3cm . Λεπτομέρειες φαίνονται στο σχέδιο 4 του Παραρτήματος “Α”. Επί του αριστερού αρσενικού VELCRO να φέρει κεντημένο κυκλικό αντίστοιχο σήμα διαμέτρου 8 cm με τη λέξη «ΛΙΜΕΝΙΚΟ ΣΩΜΑ-ΕΛΛΗΝΙΚΗ ΑΚΤΟΦΥΛΑΚΗ HELLENICCOASTGUARD» με κεφαλαία γράμματα με το σήμα των αγκυρών του Λιμενικού Σώματος- Ελληνικής Ακτοφυλακής όπως φαίνεται στο συνημμένο ΠΑΡΑΡΤΗΜΑ ΙΕ΄. Οι θηλυκές ταινίες VELCRO ράβονται με περιμετρική και χιαστί ραφή. Επί του δεξιού αρσενικού VELCRO να φέρει κεντημένο αντίστοιχο σήμα με τη λέξη με την ένδειξη «HELLENICCOASTGUARD.» . Τα γράμματα να είναι για το αριστερό θηλυκό χρώματος λευκού και για το δεξί θηλυκό χρώματος κίτρινου σε μαύρο φόντο, όπως στο συνημμένο ΠΑΡΑΡΤΗΜΑ ΙΕ΄. Το υφασμάτινο διακριτικό σήμα, αποτελείται από ένα εσωτερικό κύκλο, διαμέτρου 5,5 εκατοστών και από ένα εξωτερικό ομόκεντρο κύκλο, διαμέτρου 6,6 χιλιοστών, οι οποίοι είναι κεντημένοι με κυανή κλωστή και περιβάλλονται από περίγραμμα πλάτους 1,5 χιλιοστού, κεντημένο με κίτρινη κλωστή. Στον εσωτερικό κύκλο του διακριτικού σήματος του προηγούμενου εδαφίου, παριστάνονται δύο χιαστί άγκυρες, περιτυλιγμένες με ελικοειδή αλυσίδα, ίδιες με εκείνες του διακριτικού σήματος του Λ.Σ. - ΕΛ.ΑΚΤ. και κεντημένες με κίτρινη κλωστή. Κάτω από τις άγκυρες και σε διάστημα 3 χιλιοστών, παριστάνονται τρεις σειρές κυμάτων, κεντημένες εναλλάξ, από άνω προς τα κάτω, με λωρίδες χρώματος κυανού, λευκού και κυανού. Στο άνω και στο κάτω τόξο του εξωτερικού κύκλου του ανωτέρω διακριτικού σήματος, αναγράφονται αντίστοιχα, συμμετρικά και με κεφαλαία, λευκά γράμματα, ύψους 6 χιλιοστών και πλάτους 1,5 χιλιοστού, οι επιγραφές "ΛΙΜΕΝΙΚΟ ΣΩΜΑ" και "HELLENICCOASTGUARD" Ανάμεσα στις επιγραφές και σε ίσο διάστημα από την αρχή και το τέλος τους, παριστάνονται δύο αστερίσκοι κεντημένοι με λευκή κλωστή, με πέντε ακτίνες, μήκους 3 χιλιοστών έκαστη. Το ανωτέρω σήμα της παραγράφου , εφόσον αυτό φέρεται από το προσωπικό του Λ.Σ. - ΕΛ.ΑΚΤ. το οποίο υπηρετεί στα πλωτά μέσα του Λ.Σ. - ΕΛ.ΑΚΤ., διαφοροποιείται ως ακολούθως: α) Στο κάτω τόξο του εξωτερικού κύκλου, αναγράφεται συμμετρικά και με κεφαλαία, λευκά γράμματα, ύψους 6 χιλιοστών και πλάτους 1,5 χιλιοστού, η επιγραφή "ΠΕΡΙΠΟΛΙΚΑ ΠΛΟΙΑ"	ΝΑΙ		

	β) Στο κάτω τόξο του εξωτερικού κύκλου, προστίθεται τοξοειδές επίρραμμα, μήκους 10 εκατοστών και πλάτους 11 χιλιοστών, κεντημένο με κυανή κλωστή, το οποίο περιβάλλεται από περίγραμμα, πλάτους 1,5 χιλιοστού, κεντημένο με κίτρινη κλωστή, όπου αναγράφεται συμμετρικά και με κεφαλαία, λευκά γράμματα, ύψους 5 χιλιοστών και πλάτους 1,5 χιλιοστού, η επιγραφή "HELLENICCOASTGUARD". Ακριβής αριθμός τεμαχίων ανά κατηγορία πρόκειται καθοριστεί με την υπογραφή της σύμβασης.			
2.2.2.1.2	Πίσω φύλλο			
2.2.2.1.2.1	Το πίσω φύλλο συρράπτεται στα πλαϊνά του με τα δύο μπροστινά φύλλα ενώ στη μασχάλη υπάρχουν δύο πρόσθετα κομμάτια σε κάθε πλευρά που σχηματίζουν πιέτα εσωτερική με βάθος 3,5cm. Το πίσω φύλλο συρράπτεται στο πάνω μέρος με τον ωμίτη, ο οποίος αποτελείται από δύο φύλλα. Οι διαστάσεις των επιμέρους φύλλων φαίνονται στα σχέδια 5, 6 και 7 του Παραρτήματος "Β" της Προδιαγραφής.	ΝΑΙ		
2.2.2.1.3	Μανίκια			
2.2.2.1.3.1	Το κάθε μανίκι σχηματίζεται με τη συρραφή δύο φύλλων. Οι διαστάσεις των δύο φύλλων φαίνονται στα σχέδια 8 και 9 του Παραρτήματος "Γ" της Προδιαγραφής. Πριν τη συρραφή της εξωτερικής ραφής τοποθετείται επιπλέον κομμάτι υφάσματος της παραγράφου 2.1.1, για την ενίσχυση της περιοχής του αγκώνα, το επιαγκώνιο, μορφής τραπεζίου οι διαστάσεις του οποίου φαίνονται στο σχέδιο 10 του Παραρτήματος "Γ".	ΝΑΙ		
2.2.2.1.3.2	Στο εσωτερικό κάθε μανικού μεταξύ του κάτω φύλλου και του επιαγκώνιου υπάρχει άνοιγμα μήκους 11cm με τσακιστή μόστρα 2cm και δίγαζη ραφή, στην ίδια ευθεία με την κατά μήκος ραφή του μανικιού, για τη δημιουργία θήκης για την υποδοχή προστατευτικού αγκώνα από το υλικό της παραγράφου 2.1.7. Οι διαστάσεις των προστατευτικών φαίνονται στο σχέδιο 37 του Παραρτήματος " Θ".	ΝΑΙ		
2.2.2.1.3.3	Το κάθε μανίκι ενώνεται με μανσέτα πλάτους 5,6cm, η οποία αποτελεί πρόσθετο κομμάτι από το ύφασμα της παραγράφου 2.1.1 που διπλώνεται και συρράπτεται. Η μανσέτα φέρει εσωτερική ενίσχυση από αυτοκόλλητο ύφασμα και δύο κουμπιά της παραγράφου 2.1.3 που χρησιμοποιούνται για την αυξομείωση του μήκους της, όπως φαίνεται στα σχέδια 8 και 12 του Παραρτήματος ’’Γ’’.	ΝΑΙ		
2.2.2.1.3.4	Σε κάθε μανίκι τοποθετείται πατιλέτα πλάτους 3cm και μήκους 16,5cm, όπως φαίνεται στο σχέδιο 14 του Παραρτήματος ’’Γ’’, η οποία αποτελεί πρόσθετο κομμάτι από το ύφασμα της παραγράφου 2.1.1 που διπλώνεται και συρράπτεται. Η πατιλέτα φέρει εσωτερική ενίσχυση από αυτοκόλλητο ύφασμα. Στο κέντρο της πατιλέτας δημιουργείται μία κουμπότρυπα και ράβεται αντίστοιχο κουμπί. Πρόσθετο κομμάτι (ρέλι) πλάτους 0,8cm από το ύφασμα της παραγράφου 2.1.1 διπλώνεται και συρράπτεται στο μανίκι από την πλευρά του κουμπιού.	ΝΑΙ		
2.2.2.1.3.5	Στο κάτω άκρο του αριστερού μανικιού, ακριβώς πάνω από τη μανσέτα και σε απόσταση 2,5cm από την πατιλέτα ράβεται στυλοθήκη με δύο θήκες από το ύφασμα της παραγράφου 2.1.1. Η μία θήκη της στυλοθήκης έχει άνοιγμα 2cm και η άλλη θήκη της στυλοθήκης έχει άνοιγμα 3,5cm. Στο τελείωμα της στυλοθήκης το ύφασμα αναδιπλώνεται κατά 1,3cm και συρράπτεται. Οι διαστάσεις και η θέση της στυλοθήκης φαίνονται στο σχέδιο 13 του Παραρτήματος " Γ".	ΝΑΙ		
2.2.2.1.3.6	Για τα στελέχη Λ.Σ.-ΕΛ.ΑΚΤ. έως τον βαθμό και του Αρχικελευστή Λ.Σ. σε απόσταση 5,5cm από το σημείο συρραφής του ώμου με το αριστερό μανίκι του χιτωνίου να είναι ραμμένο ημικυκλικό θηλυκό VELCRO στο σχήμα των διακριτικών των αντίστοιχων βαθμών του Λιμενικού Σώματος-Ελληνικής Ακτοφυλακής. (Ακριβής αριθμός σετ για κάθε βαθμό θα καθοριστεί από την Υπηρεσία Δ.Π μέσω της ηλεκτρονικής εφαρμογής ΔΗΔΕΠ κατά την υπογραφή της σύμβασης).	ΝΑΙ		

2.2.2.1.3.7	Ακριβείς διευκρινήσεις για τα διακριτικά θα δοθούν στον μειοδότη.			
2.2.2.1.4	Γιακάς Ο γιακάς κατασκευάζεται από δύο φύλλα και εσωτερική ενίσχυση από αυτοκόλλητο ύφασμα. Το ανάπτυγμά του έχει σχήμα ισοσκελούς τραπεζίου και ράβεται στο χιτώνιο με τη μικρή πλευρά του όπως φαίνεται στο σχέδιο 11 του Παραρτήματος "Γ". Στη μέση της ένωσης του γιακά με το πίσω φύλλο του χιτωνίου ράβεται θηλιά διαστάσεων 7cmx 0,8cm κατασκευασμένη από το ύφασμα της παραγράφου 2.1.1, η οποία χρησιμεύει για την ανάρτηση του χιτωνίου.	ΝΑΙ		
2.2.2.1.5	Επωμίδες Με το ίδιο ύφασμα όπως αυτό του χιτωνίου (διπλό), κατασκευάζονται επωμίδες. Τα δύο κομμάτια υφάσματος για κάθε επωμίδα συρράπτονται με τρίγαζη ραφή και φέρουν εσωτερική ενίσχυση από αυτοκόλλητο ύφασμα. Κάθε επωμίδα ράβεται πάνω στη ραφή του ώμου με χιαστί ραφή και προς το λαιμό και στερεώνεται με κουμπί της παραγράφου 2.1.3, καταλήγει δε σε τριγωνικό κομμάτι. Η κουμπότρυπα τοποθετείται στο ελεύθερο άκρο της επωμίδας, στο άκρο του τριγωνικού κομματιού και το κουμπί στο μπροστινό φύλλο του χιτωνίου, σε αντίστοιχη θέση με αυτή της κουμπότρυπας. Το σχήμα και οι διαστάσεις της επωμίδας φαίνονται στο σχέδιο 15 του Παραρτήματος "Γ".	ΝΑΙ		
2.2.2.2	Στο χιτώνιο υπάρχουν συνολικά 28 πονταρισιές. Αναλυτικότερα υπάρχουν δύο στο δεξί καπάκι, τέσσερις στο αριστερό καπάκι (οι δύο στη στυλοθήκη), τρείς σε κάθε τσέπη (3x2=6), τέσσερις σε κάθε πρόσθετο φύλλο (4x2=8), μία σε κάθε μασχάλη(1x2=2), τρεις στη στυλοθήκη του μανικιού και τρεις στη μπροστινή πατιλέτα.	ΝΑΙ		
2.2.2.3	Οι ραφές των μπροστινών φύλλων με τον ωμίτη, οι ραφές του πίσω φύλλου με τον ωμίτη, οι ραφές μεταξύ των φύλλων των μανικιών, οι ραφές των επιαγκώνιων των μανικιών, οι ραφές των μπροστινών φύλλων με τα πρόσθετα φύλλα, οι ραφές των δύο κομματιών της επωμίδας καθώς και οι μασχάλες με την πρόσθετη πιέτα της πλάτης γίνονται με διπλά ή τριπλά γαζιά και με τη χρήση δίγαζης ή τρίγαζης μηχανής.	ΝΑΙ		
2.2.2.4	Οι ραφές της μανσέτας με τα μανίκια και οι ραφές των καπακιών και των τσεπών γίνονται με διπλά γαζιά και με τη χρήση δίγαζης μηχανής.	ΝΑΙ		
2.2.2.5	Κάτω από την μασχάλη και εκατέρωθεν της πλαϊνής ραφής του κυρίου σώματος και του μανικιού δημιουργείται από μία (1) τρύπα εξαερισμού (συνολικά 4) διαμέτρου 5mm τοποθετημένες στις κορυφές νοητού τετραγώνου πλευράς 4cm όπως φαίνεται στο σχέδιο 37 του Παραρτήματος "Η". Κάθε τρύπα πρέπει να είναι ενισχυμένη περιμετρικά με πυκνή ενισχυτική ραφή. Δεν θα πρέπει να είναι: α) κλειστές τρύπες, β) κακή ενίσχυση της ραφής, γ) αραιή ενίσχυση της ραφής, δ) διαφορετική διάμετρος και ε) λάθος απόσταση μεταξύ τους .	ΝΑΙ		
2.2.2.6	Στο κάτω άκρο των χιτωνίων το ύφασμα αναδιπλώνεται κατά 2cm ± 2mm.	ΝΑΙ		
2.2.2.7	Το χιτώνιο θα συνοδεύεται από ένα επιπλέον κουμπί της παραγράφου 2.1.3, το οποίο θα είναι ραμμένο εσωτερικά στο δεξιό φύλλο σε απόσταση 2,5cm από το άνοιγμα του και 3,5cm από το κάτω άκρο του.	ΝΑΙ		
2.2.3	Κατασκευή παντελονιού	ΝΑΙ		
2.2.3.1	Το παντελόνι αποτελείται από οχτώ βασικά φύλλα (έξι μπροστινά και δύο πίσω φύλλα), τις πλαϊνές τσέπες, τη ζώνη, τα κορδόνια και το ενισχυτικό ύφασμα καβάλου.	ΝΑΙ		
2.2.3.1.1	Μπροστινά φύλλα	ΝΑΙ		

2.2.3.1.1.1	Το κάθε μπροστινό τμήμα του παντελονιού σχηματίζεται με τη συρραφή τριών φύλλων (το μεσαίο είναι διπλό). Οι διαστάσεις των τριών φύλλων φαίνονται στα σχέδια 16, 17 και 18 του Παραρτήματος "Δ" της Προδιαγραφής.	ΝΑΙ		
2.2.3.1.1.2	Τα δύο άνω μπροστινά φύλλα ενώνονται μεταξύ τους με φερμουάρ της παραγράφου 2.1.5 που βρίσκεται σε εσωτερική πατιλέτα με μύτη στο δεξί φύλλο (σχέδιο 31α του Παραρτήματος "ΣΤ") φάρδους 5cm, έτσι ώστε μετά το κλείσιμο να μην είναι ορατό. Στο αριστερό φύλλο υπάρχει μόστρα πλάτους 5cm. Ένα κουμπί της παραγράφου 2.1.3 ράβεται στη μόστρα του αριστερού φύλλου σε απόσταση 2,7cm από τη ζώνη. Άλλο ένα κουμπί της παραγράφου 2.1.3 ράβεται στο δεξί φύλο πάνω στη ζώνη, στο κέντρο. Η πρώτη κουμπότρυπα βρίσκεται στην εσωτερική πατιλέτα στο δεξί φύλλο έτσι ώστε μετά το κούμπωμα να μην είναι ορατή ούτε αυτή ούτε το κουμπί ενώ η δεύτερη κουμπότρυπα βρίσκεται στο αριστερό φύλλο πάνω στη ζώνη έτσι ώστε να είναι ορατή και αυτή και το αντίστοιχο κουμπί.	ΝΑΙ		
2.2.3.1.1.3	Κάθε μεσαίο μπροστινό φύλλο είναι διπλό και στο εσωτερικό κάθε τμήματος του παντελονιού μεταξύ των δύο μεσαίων φύλλων υπάρχει άνοιγμα μήκους 11cm με τσακιστή μόστρα 2cm και δίγαζη ραφή, στην ίδια ευθεία με την κάτω ραφή, για τη δημιουργία θήκης για την υποδοχή προστατευτικού γονάτου από το υλικό της παραγράφου 2.1.7. Οι διαστάσεις των προστατευτικών φαίνονται στο σχέδιο 38 του Παραρτήματος "Θ".	ΝΑΙ		
2.2.3.1.1.4	Στα πλαϊνά και πάνω σημεία των δύο μπροστινών φύλλων σχηματίζονται λοξές τσέπες, οι διαστάσεις των οποίων φαίνονται στο σχέδιο 19 του Παραρτήματος "Ε" της Προδιαγραφής. Το τέλος της τσέπης από την άκρη της ζώνης είναι 16,5cm. Το ύφασμα του τσεπόν και ο καθρέφτης είναι από το ύφασμα της παραγράφου 2.1.1. Το ωφέλιμο βάθος του τσεπόν είναι 32cm. Η δεξιά τσέπη φέρει στο τελείωμά της εσωτερικά τσέπη διαστάσεων 7cmx 7,5cm από το ίδιο ύφασμα. Κάθε τσέπη φέρει εσωτερικά δύο τρύπες εξαερισμού διαμέτρου 5mm. Κάθε τρύπα πρέπει να είναι ενισχυμένη περιμετρικά με πυκνή ενισχυτική ραφή. Κάθε τσέπη φέρει ρέλι πλάτους 0,8cm από το ύφασμα της παραγράφου 2.1.1, το οποίο ξεκινά από το κάτω σημείο ένωσης της τσέπης με το πίσω φύλλο και εκτείνεται περίπου 6cm κατά μήκος του ανοίγματός της όπως φαίνεται στο σχέδιο 19 του Παραρτήματος "Ε". Αναλυτικά οι διαστάσεις του τσεπόν και του καθρέφτη φαίνονται στα σχέδια 20, 21, 22 και 23 του Παραρτήματος "Ε" της Προδιαγραφής.	ΝΑΙ		
2.2.3.1.2	Πίσω φύλλα Στο καθένα από τα δύο πίσω φύλλα (σχέδιο 18 του Παραρτήματος "Δ") και σε απόσταση περίπου 5cm από το κάτω σημείο της ζώνης κατασκευάζονται τσέπες-φιλέτο σύμφωνα με τα καθοριζόμενα στα σχέδια 28 και 29 του Παραρτήματος "Ε". Όλες οι τσέπες φέρουν καπάκι, το οποίο αποτελείται από δύο φύλλα και εσωτερική ενίσχυση από αυτοκόλλητο ύφασμα. Η κάθε τσέπη θα κουμπώνει με δύο αρσενικές και θηλυκές αυτόδετες ταινίες VELCRO διαστάσεων 4cmx 2cm χρώματος όμοιου με το ύφασμα του παντελονιού ώστε το κούμπωμα τους να μην είναι ορατό. Οι θηλυκές ταινίες VELCRO ράβονται στο εσωτερικό φύλλο του καπακιού. Τόσο οι αρσενικές όσο και οι θηλυκές ταινίες VELCRO ράβονται με περιμετρική και χιαστί ραφή. Το φιλέτο τσακίζει και κάνει μόστρα εσωτερικά φάρδους 5,5cm, ενώ κάτω από το πατάκι υπάρχει καθρέφτης 5,5cm. Το βάθος του τσεπόν είναι 23cm. Το ύφασμα του τσεπόν, του καθρέφτη και της μόστρας είναι από το ύφασμα της παραγράφου 2.1.1.	ΝΑΙ		
2.2.3.1.3	Πλαϊνές τσέπες Στις δύο συρραφές των μπροστινών με τα πίσω φύλλα ράβονται πλαϊνές τσέπες με τρεις πιέτες η καθεμία και αντίστοιχο καπάκι όπως φαίνεται στα σχέδια 24, 25, 26 και 27 του Παραρτήματος "Ε". Το καπάκι αποτελείται από δύο φύλλα και εσωτερική ενίσχυση από αυτοκόλλητο ύφασμα. Το βάθος της κάθε πιέτας της πλαϊνής τσέπης	ΝΑΙ		

	είναι των δύο πρώτων (κλειστές πιέτες) προς τα πίσω 2,5cm η καθεμία και της τρίτης 5,5cm. Η θέση της πλαϊνής τσέπης είναι συμμετρική ως προς την πλαϊνή ραφή του παντελονιού. Η κάθε τσέπη θα κουμπώνει με δύο αρσενικές και θηλυκές αυτόδετες ταινίες VELCRO διαστάσεων 4cmx 2cm χρώματος όμοιου με το ύφασμα του παντελονιού ώστε το κούμπωμα τους να μην είναι ορατό. Οι θηλυκές ταινίες VELCRO ράβονται στο εσωτερικό φύλλο του καπακιού. Τόσο οι αρσενικές όσο και οι θηλυκές ταινίες VELCRO ράβονται με περιμετρική και χιαστί ραφή. Εσωτερικά των τσεπών υπάρχει ειδικό διαχωριστικό από συνθετικό ύφασμα, ελαφρώς χνουδιασμένο από την εξωτερική πλευρά, με κεντρικό γαζί για τη δημιουργία δύο θηκών. Το ειδικό διαχωριστικό φέρει στο επάνω μέρος του ρέλι φάρδους 1cm από το ύφασμα της παραγράφου 2.1.1.			
2.2.3.1.4	Κορδόνια Στο κάτω άκρο των σκελών το ύφασμα αναδιπλώνεται κατά περίπου 2,5cm και δημιουργείται τούνελ για να περνάει κορδόνι της παραγράφου 2.1.4 που έχει ως σκοπό τη συστολή και σύσφιξη των άκρων. Ο τρόπος κατασκευής φαίνεται στο σχέδιο 16 του Παραρτήματος ‘’Δ".	ΝΑΙ		
2.2.3.1.5	Ζώνη	ΝΑΙ		
2.2.3.1.5.1	Η ζώνη αποτελείται από τέσσερα βασικά κομμάτια (ζωνάκια) που έχουν πλάτος περίπου 5cm. Τα τέσσερα βασικά κομμάτια (ζωνάκια) είναι το εσωτερικό ζωνάκι πίσω, το εξωτερικό ζωνάκι πίσω, το δεξί ζωνάκι εμπρός (διπλό) και το αριστερό ζωνάκι εμπρός (διπλό). Τα τέσσερα βασικά κομμάτια φέρουν ανοίγματα σε συγκεκριμένα σημεία για την εφαρμογή του ενός κομματιού μέσα στο άλλο. Το αριστερό ζωνάκι εμπρός έχει εσωτερική μόστρα μήκους 7,5cm ενώ το δεξί ζωνάκι εμπρός έχει εσωτερική μόστρα μήκους 13cm. Το εξωτερικό ζωνάκι πίσω αναδιπλώνεται στις άκρες του κατά 3cm κάνοντας μόστρα, ενώ στο εσωτερικό ζωνάκι πίσω υπάρχει πρόσθετο κομμάτι υφάσματος μήκους 10cm. Εξωτερικά η ζώνη φέρει πέντε στυλάκια, από τα οποία τα τέσσερα έχουν διαστάσεις 4,3cmx 7cm και το κεντρικό πίσω στυλάκι 2,5cmx 7cm (σχέδιο 34 του Παραρτήματος ‘’ΣΤ"). Οι θέσεις των στυλακίων φαίνονται στα σχέδια 16, 17 και 18 του Παραρτήματος ‘’Δ". Όλα τα κομμάτια της ζώνης είναι από το ύφασμα της παραγράφου 2.1.1. Ο τρόπος σύνδεσης των βασικών κομματιών της ζώνης απεικονίζεται στα σχέδια 30, 31, 32 και 33 του Παραρτήματος ‘’ΣΤ".	ΝΑΙ		
2.2.3.1.5.2	Τα τέσσερα βασικά κομμάτια της ζώνης συνδέονται μεταξύ τους με ισχυρές, αυξομειούμενες ελαστικές ταινίες της παραγράφου 2.1.6 διαστάσεων 7cmx 3,5cm για την προσαρμογή του μήκους της ζώνης και τη διευκόλυνση των κινήσεων του σώματος. Συνολικά χρησιμοποιούνται τέσσερις (4) ελαστικές ταινίες ως εξής: α) Οι δύο (2) ελαστικές ταινίες ράβονται στο τέλος του κάθε διπλού μπροστινού κομματιού ζώνης (ανάμεσα στο διπλό κομμάτι υφάσματος) και τελειώνουν στο εσωτερικό του πίσω κομματιού ζώνης πίσω από τα δύο (2) ακριανά στυλάκια. β) Οι άλλες δύο (2) ελαστικές ταινίες ράβονται στα άκρα του εσωτερικού πίσω κομματιού ζώνης (ανάμεσα στο εσωτερικό πίσω ζωνάκι και στο πρόσθετο κομμάτι του) και τελειώνουν στο εσωτερικό του μπροστινού κομματιού ζώνης κοντά στο κούμπωμα.	ΝΑΙ		
2.2.3.1.6	Ενισχυτικό ύφασμα καβάλου Οι διαστάσεις του ενισχυτικού υφάσματος για τον άνω καβάλο είναι 25-26,5cm για τα	ΝΑΙ		

	μεγέθη S,M,L και 27-28,5cm για τα μεγέθη XL, 2XL, 3XL. Οι διαστάσεις του ενισχυτικού υφάσματος για τον κάτω καβάλο είναι σταθερά 15cm. Ο άνω καβάλος ξεκινάει σε απόσταση 13-14cm από το κάτω μέρος της ζώνης. Το ενισχυτικό ύφασμα καβάλου φαίνεται στα σχέδια 18 του Παραρτήματος ‘’Δ" και 34 του Παραρτήματος ‘’Ζ".			
2.2.3.2	Στο παντελόνι υπάρχουν συνολικά 44 πονταρισιές. Αναλυτικότερα υπάρχουν, τέσσερις σε κάθε στυλάκι της ζώνης (5x4=20), μία στη βάση κάθε μπροστινής τσέπης, μία στο άνω μέρος κάθε μπροστινής τσέπης, τέσσερις σε χιαστί ραφή στις γωνίες του καπακιού κάθε πλαϊνής τσέπης (4x2=8), τρεις σε κάθε πλαϊνή τσέπη (3x2=6), δύο σε κάθε πίσω τσέπη (φιλέτο) (2x2=4) και δύο στη βάση του μπροστινού ανοίγματος (φερμουάρ).	ΝΑΙ		
2.2.3.3	Οι ραφές του καβάλου εμπρός και πίσω γίνονται με διπλά ή τριπλά γαζιά και με τη χρήση δίγαζης ή τρίγαζης μηχανής.	ΝΑΙ		
2.2.3.4	Οι ραφές των μπροστινών τσεπών, οι ραφές των καπακιών των πίσω τσεπών, οι ραφές των πλαϊνών τσεπών, οι κάθετες και οι οριζόντιες ραφές των στυλακίων της ζώνης, οι ραφές των μπροστινών φύλλων μεταξύ τους, οι ραφές του ενισχυτικού υφάσματος καβάλου καθώς και η μόστρα του φερμουάρ γίνονται με διπλά γαζιά και με τη χρήση δίγαζης μηχανής.	ΝΑΙ		
2.2.3.5	Οι εσωτερικές πιέτες των τσεπών, οι οριζόντιες ραφές των στυλακίων καθώς και η ζώνη, το πάνω μέρος των καπακιών των πίσω τσεπών (φιλέτο) καθώς και η μόστρα του φερμουάρ στην άκρη γίνονται με γαζί 3mm (τσίμα γαζί).	ΝΑΙ		
2.2.3.6	Κάτω από τον καβάλο και εκατέρωθεν της ραφής των μπροστινών και πίσω φύλλων δημιουργείται από μία (1) τρύπα εξαερισμού (συνολικά 4) διαμέτρου 5mm τοποθετημένες στις κορυφές νοητού τετραγώνου πλευράς 4cm όπως φαίνεται στο σχέδιο 35 του Παραρτήματος "Η". Κάθε τρύπα πρέπει να είναι ενισχυμένη περιμετρικά με πυκνή ενισχυτική ραφή. Δεν θα πρέπει να είναι: α) κλειστές τρύπες, β) κακή ενίσχυση της ραφής, γ) αραιή ενίσχυση της ραφής, δ) διαφορετική διάμετρος και ε) λάθος απόσταση μεταξύ τους .	ΝΑΙ		
2.2.3.7	Το παντελόνι θα συνοδεύεται από ένα επιπλέον κουμπί της παραγράφου 2.1.3, το οποίο θα είναι ραμμένο στη μόστρα του αριστερού φύλλου σε απόσταση 3cm κάτω από το ήδη υπάρχον κουμπί.	ΝΑΙ		
3	ΔΕΙΓΜΑΤΟΛΗΨΙΑ			
3.1	Δείγματα			
3.1.1	Δείγματα Προμηθευτών για Αξιολόγηση			
3.1.2	Οι υποψήφιοι προμηθευτές θα καταθέτουν μαζί με τις προσφορές τους, 2 πλήρεις στολές (μία σε μέγεθος Μ και μία σε μέγεθος XL) οι οποίες θα ελέγχονται μακροσκοπικά από την επιτροπή αξιολόγησης των προσφορών, με βάση τα αναφερόμενα στην προδιαγραφή. Τα δείγματα θα είναι συσκευασμένα σε χαρτοκιβώτιο με αναγραφή του είδους και της επωνυμίας του υποψηφίου, το οποίο θα αποσφραγιστεί σε ημερομηνία που θα καθοριστεί από την επιτροπή διενέργειας του διαγωνισμού ενώπιον υπαλλήλου της υπηρεσίας τήρησης των δειγμάτων. Μετά τον έλεγχο γίνεται επανασφράγιση του δείγματος.	ΝΑΙ		
3.1.3	Εφόσον τα δείγματα ικανοποιούν μακροσκοπικά τις απαιτήσεις της προδιαγραφής, τότε οι τεχνικές προσφορές των αντίστοιχων προμηθευτών θα γίνονται αποδεκτές. Ως προς τον χρωματισμό θα γίνονται αποδεκτές μικρές αποκλίσεις.	ΝΑΙ		

3.1.4	Κατά το στάδιο του μακροσκοπικού ελέγχου θα απορρίπτονται οι προσφορές των προμηθευτών των οποίων τα δείγματα δεν ικανοποιούν τις απαιτήσεις των κανόνων της τέχνης ως προς την ποιότητα ραφής καθώς και τις διαστάσεις.	ΝΑΙ		
3.1.5	Τα δείγματα των προμηθευτών που έλαβαν μέρος στο διαγωνισμό και δεν επελέγησαν θα τους επιστρέφονται κατά τα οριζόμενα στο άρθρο 214 Ν.4412/2016.	ΝΑΙ		
3.1.6	Σημειώσεις			
3.1.7	Κατά το μακροσκοπικό έλεγχο θα πρέπει απαραίτητα να ελέγχεται η εργασία κατασκευής, τόσο των χιτωνίων όσο και των παντελονιών, και από την ανάποδη όψη τους.	ΝΑΙ		
3.1.8	Οι λοιπές λεπτομέρειες ραφής και κατασκευής της στολής θα πρέπει να είναι σύμφωνα με την παρούσα προδιαγραφή.	ΝΑΙ		
3.2	Μερίδα-Δειγματοληψία			
3.2.1	Μερίδα Όλη η ποσότητα αποτελεί μία (1) μερίδα και παραλαμβάνονται μακροσκοπικά χωρίς έκπτωση τιμής, αν δεν διαπιστωθούν εκτροπές από τους όρους της σύμβασης	ΝΑΙ		
3.2.2	Μακροσκοπικός Έλεγχος Η Επιτροπή Παρακολούθησης και Παραλαβής επιλέγει τυχαία το 10% των σετ στολών από διαφορετικά χαρτοκιβώτια συσκευασίας. Οι παραπάνω στολές αποτελούν το δείγμα μακροσκοπικού ελέγχου, τα οποία η Επιτροπή συγκρίνει με την παρούσα Προδιαγραφή για τα εξής: α) Ο χρωματισμός και ο τρόπος κατασκευής πρέπει να συμφωνεί με την παρούσα προδιαγραφή β) Οι διαστάσεις, τα μεγέθη και τα ποσοστά μεγεθών να είναι σύμφωνα με τον επισυναπτόμενο πίνακα της προδιαγραφής. γ) Η ποιότητα της εργασίας κατασκευής να είναι σύμφωνα με τα σχέδια της προδιαγραφής. δ) Η συσκευασία και οι επισημάνσεις σύμφωνα με τα αναφερόμενα στην προδιαγραφή.	ΝΑΙ		
3.2.3	Χημικός Έλεγχος (στάδιο παραλαβής)			
	Η Επιτροπή Παρακολούθησης και Παραλαβής για κάθε μερίδα, λαμβάνει τυχαία έξι (6) πλήρες στολές από διαφορετικά χαρτοκιβώτια συσκευασίας. Από τις έξι (6) στολές, οι τρεις (3) στέλνονται στο ΕΒΕΤΑΜ ΑΕ παράρτημα Αθηνών (πρώην ΕΤΑΚΕΙ τηλ.210 9234932) για χημικό έλεγχο και αντιπροσωπεύουν το δείγμα, ενώ οι υπόλοιπες τρεις (3) αποτελούν το αντιδείγμα και παραδίνονται στην Υπηρεσία που κάνει την προμήθεια όπου και τηρούνται μέχρι πέρατος της προμήθειας. Τα έξι (6) τεμάχια του δείγματος-αντιδείγματος επιβαρύνουν τον προμηθευτή και προσκομίζονται επιπλέον της συνολικής ποσότητας.			
3.3	ΒΙΟΜΗΧΑΝΙΚΑ ΠΡΟΤΥΠΑ			
3.3.1	Ο μειοδότης πριν από την μαζική παραγωγή, υποχρεούται να κατασκευάσει 2 πλήρεις στολές στα μεγέθη Μ και XL από τον κάθε τύπο ,σύμφωνα με τις τεχνικές	ΝΑΙ		

	προδιαγραφές, συμμορφούμενος και προς τις τυχόν υποδείξεις της Υπηρεσίας, τα οποία θα προσκομίσει στη Διεύθυνση Προσωπικού/Τμήμα Διοικητικής Μέριμνας και τα οποία αφού επισημοποιηθούν, θα χρησιμοποιηθούν σαν υποδείγματα: 1) για την κατασκευή των υπολοίπων και 2) για την ποιοτική και οριστική παραλαβή.			
3.3.2	Εφόσον τα παραπάνω δείγματα ικανοποιούν πλήρως τις απαιτήσεις της Υπηρεσίας, επισημοποιούνται σαν προδείγματα και τηρούνται ανά ένα ,από την επιτροπή παραλαβής και από τον προμηθευτή. Εάν τα δείγματα αυτά, δεν συμφωνούν πλήρως με τις απαιτήσεις των τεχνικών προδιαγραφών, δεν επισημοποιούνται και ο προμηθευτής υποχρεούται να προσκομίσει νέα δείγματα προς επισημοποίηση.			
3.3.3	Το χρονικό διάστημα που απαιτείται για την κατασκευή και επισημοποίηση των παραπάνω δειγμάτων συμπεριλαμβάνεται στο συνολικό χρόνο παράδοσης.	ΝΑΙ		
4	ΔΙΑΦΟΡΑ			
4.1	Συσκευασία			
4.1.1	Κάθε χιτώνιο κουμπωμένο και με τα μανίκια στο πίσω φύλο διπλώνεται μία (1) φορά κατά τη γραμμή της μέσης. Κάθε παντελόνι διπλώνεται μία (1) φορά πάνω από την ενίσχυση των γονάτων. Κάθε στολή να είναι τοποθετημένη μέσα σε νάυλον σφραγισμένη σακούλα πάνω στην οποία αναγράφεται το μέγεθος. Κάθε είκοσι (20) πλήρη στολές (σετ) ίδιου μεγέθους, τοποθετούνται μέσα σε πεντάφυλλο χαρτοκιβώτιο συσκευασίας, καταλλήλων διαστάσεων, του Παραρτήματος "ΙΕ" Το χαρτοκιβώτιο συσκευασίας σφραγίζεται στο πάνω μέρος με συγκολλητική χαρτοταινία.	ΝΑΙ		
4.1.2	Κάθε χαρτοκιβώτιο συσκευασίας φέρει εξωτερικά ταινία (τσέρκι) μεταλλικό ή πλαστικό, ένα κατά τον διαμήκη και ένα κατά τον εγκάρσιο άξονα.	ΝΑΙ		
4.2	Επισημάνσεις			
4.2.1	α)Σε κάθε χιτώνιο στο μέσον του γιακά πίσω (εσωτερικά) και σε κάθε παντελόνι στο μέσο της ζώνης (εσωτερικά) ράβεται μία (01) λευκή υφασμάτινη (100% βαμβάκι) ετικέτα στην οποία είναι γραμμένα με μαύρα ανεξίτηλα γράμματα τα παρακάτω: ΛΙΜΕΝΙΚΟ ΣΩΜΑ- ΕΛΛΗΝΙΚΗ ΑΚΤΟΦΥΛΑΚΗ ΣΤΟΛΗ ΕΠΙΧΕΙΡΗΣΕΩΝ ΒΑΜΒΑΚΙ/ΠΟΛΥΕΣΤΕΡΑΣ 80/20 ΜΕΓΕΘΟΣ ΚΑΤΑΣΚΕΥΑΣΤΗΣ ΑΡ. ΣΥΜΒΑΣΗΣ 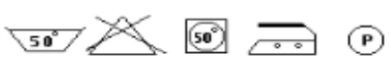	ΝΑΙ		

	β)Επιπρόσθετα,σε κάθε χιτώνιο στη δεξιά συρραφή -ένωση εσωτερικά σε απόσταση 5 cm από το κάτω άκρο και σε κάθε παντελόνι στη δεξιά συρραφή ένωση, στο ύψος της ζώνης (εσωτερικά), ράβεται μία (01) λευκή υφασμάτινη (100% βαμβάκι) ετικέτα στην οποία είναι γραμμένα τα παρακάτω: Συγχρηματοδοτήθηκε από την Ελλάδα και την Ευρωπαϊκή Ένωση Ταμείο Εσωτερικής Ασφάλειας Για την ετικέτα της ως άνω περίπτωσης β)ως προς τον χρωματισμό εφαρμογή έχει ο Κανονισμός Ε.Ε. 1049/2014. **Στη δεύτερη ετικέτα επί των χιτωνίων και των παντελονιών να υπάρχει ραμμένο ανταλλακτικό κουμπί της παρ. 2.1.3. .**			
4.2.2	Εξωτερικά σε κάθε χαρτοκιβώτιο τυπώνονται με μαύρη ανεξίτηλη μελάνη τα **Λ.Σ.-ΕΛ.ΑΚΤ.** **ΣΤΟΛΕΣ ΕΠΙΧΕΙΡΗΣΕΩΝ** **ΚΑΤΑΣΚΕΥΑΣΤΗΣ** ..... **ΑΡΙΘΜΟΣ / ΗΜΕΡΟΜΗΝΙΑ ΣΥΜΒΑΣΗΣ** ..... **ΜΕΓΕΘΟΣ** ..... **ΠΟΣΟΤΗΤΑ (ΣΕΤ)** ..... παρακάτω στοιχεία:	ΝΑΙ		
4.3	<u>Παραλαβή - Απόρριψη</u>			
4.3.1	Οι στολές παραλαμβάνονται οριστικά από την Επιτροπή Παρακολούθησης και Παραλαβής (που θα συσταθεί ειδικά για το σκοπό αυτό) αν συμφωνούν με τις απαιτήσεις του μακροσκοπικού ελέγχου της παρούσας προδιαγραφής και κατόπιν των αποτελεσμάτων εργαστηριακού ελέγχου (σε τυχαία δείγματα) όπου θα αποσταλούν απευθείας από την Επιτροπή με επιβάρυνση του μειοδότη-αντισυμβαλλόμενου στο παράρτημα Αθηνών της ΕΒΕΤΑΜ (πρώην Ε.Τ.Α.Κ.Ε.Ι.) ή σε περίπτωση αδυναμίας της εξέτασης από αυτό, σε άλλο κοινοποιημένο φορέα, για τις ειδικές απαιτήσεις των παραρτημάτων ΙΒ, ΙΔ. Για εκτροπές που αφορούν το ύφασμα ισχύουν αντίστοιχα τα όσα αναφέρονται στο βιβλίο του Υπουργείου Εμπορίου «Τεχνικές προδιαγραφές Υφασμάτων». Ενώ για τις εκτροπές που αφορούν τη συσκευασία ή τις επισημάνσεις επιβάλλεται η συμμόρφωση με τις απαιτήσεις της Προδιαγραφής. Αν οι εκτροπές εμφανίζονται σε πολλά χαρακτηριστικά κατασκευής και το σύνολο των επί μέρους εκπτώσεων υπερβαίνει το δέκα τοις εκατό (10%), της συμβατικής τιμής προμήθειας, τότε οι στολές απορρίπτονται. Η παραλαβή θα γίνει σε διάστημα ενός μήνα χωρίς να υπολογίζεται ο χρόνος των εργαστηριακών ελέγχων, κατά τα οριζόμενα στο ν.4412/2016.	ΝΑΙ		

	.			
4.3.2	Έλεγχος Χαρτοκιβωτίων Συσκευασίας (Μακροσκοπικός) Η Επιτροπή Ελέγχου και Παραλαβής ανάλογα με τον αριθμό των χαρτοκιβωτίων που προσκομίζονται, παίρνει τυχαία τις ακόλουθες ποσότητες χαρτοκιβωτίων τις οποίες ελέγχει όπως αναφέρεται στοΠαράρτημα "ΙΣΤ" της Προδιαγραφής.	ΝΑΙ		
4.3.3	Χρόνος Παράδοσης : Έξι (6) μήνες από την υπογραφή της σύμβασης στις Αποθήκες του Αρχηγείου Λιμενικού Σώματος- Ελληνικής Ακτοφυλακής (Ακτή Βασιλειάδη, Πύλη Ε1-Ε2).	ΝΑΙ		
4.4	<u>Συμμόρφωση με τις απαιτήσεις της R.E.A.Ch.</u>			
	Οι συμμετέχοντες στο Διαγωνισμό υποχρεούνται μαζί με την τεχνική τους προσφορά να προσκομίσουν, επί ποινή αποκλεισμού, Υπεύθυνη Δήλωση στην οποία να δηλώνει ότι τα υπό προμήθεια είδη θα συμμορφώνονται με τις απαιτήσεις του Κανονισμού ΕΚ 1907/2006 – R.E.A.C.H. (Registration, EvaluationandAuthorizationofChemicals) της Ευρωπαϊκής Ένωσης, όπως τροποποιήθηκε και ισχύει. Η δήλωση αυτή αφορά τα παρασκευάσματα καθώς και όλα τα αντικείμενα τα οποία περιέχουν χημικές ουσίες στη σύσταση τους ή στα οποία έχουν εφαρμοστεί χημικές ουσίες και παρασκευάσματα κατά τη παραγωγή τους. Στις ανωτέρω χημικές ουσίες συμπεριλαμβάνονται και τα αζωχρώματα. Η Υπηρεσία μετά την υπογραφή της Σύμβασης διατηρεί το δικαίωμα, όπου και όταν κριθεί αναγκαίο, να ζητήσει να προσκομιστούν δικαιολογητικά τεκμηρίωσης ή να διενεργηθούν εργαστηριακές δοκιμές.	ΝΑΙ		

<u>ΠΑΡΑΡΤΗΜΑ Α</u>

ΣΧΕΔΙΟ 1

ΣΧΕΔΙΟ 2

ΚΑΤΑΣΚΕΥΑΣΤΙΚΟ ΣΧΕΔΙΟ ΧΙΤΩΝΙΟΥ ΕΜΠΡΟΣ

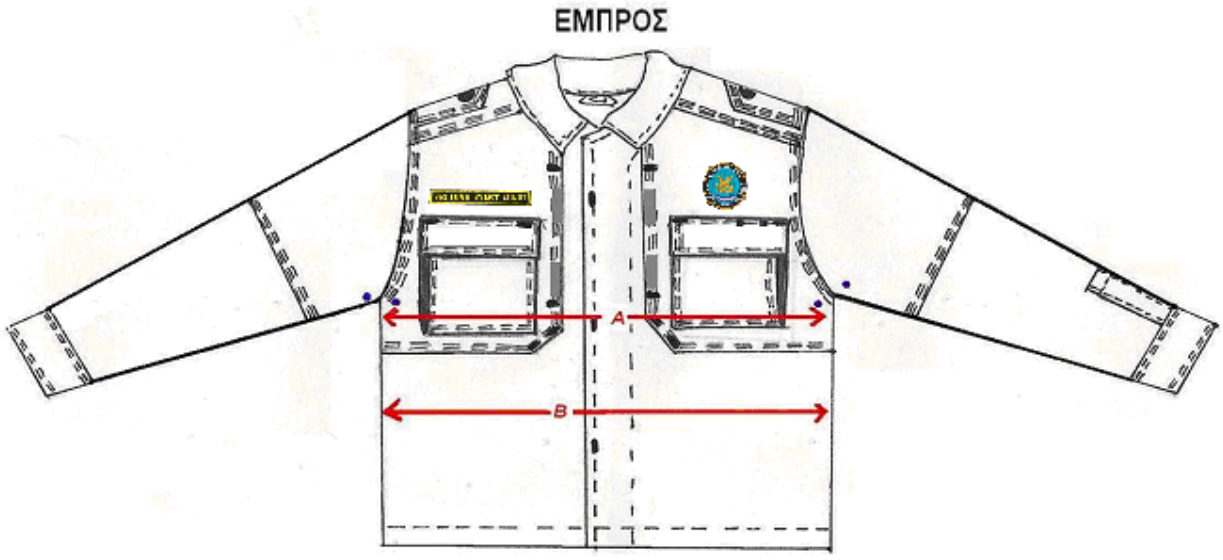

ΠΡΟΣΘΕΤΟ ΚΟΜΜΑΤΙ ΕΜΠΡΟΣ

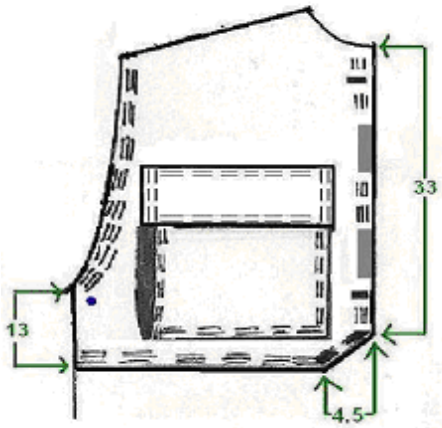

ΣΧΕΔΙΟ 3

ΚΑΠΑΚΙ ΔΕΞΙ

ΚΑΠΑΚΙ ΑΡΙΣΤΕΡΟ

ΚΑΠΑΚΙ ΕΣΩΤΕΡΙΚΑ

ΣΧΕΔΙΟ 4

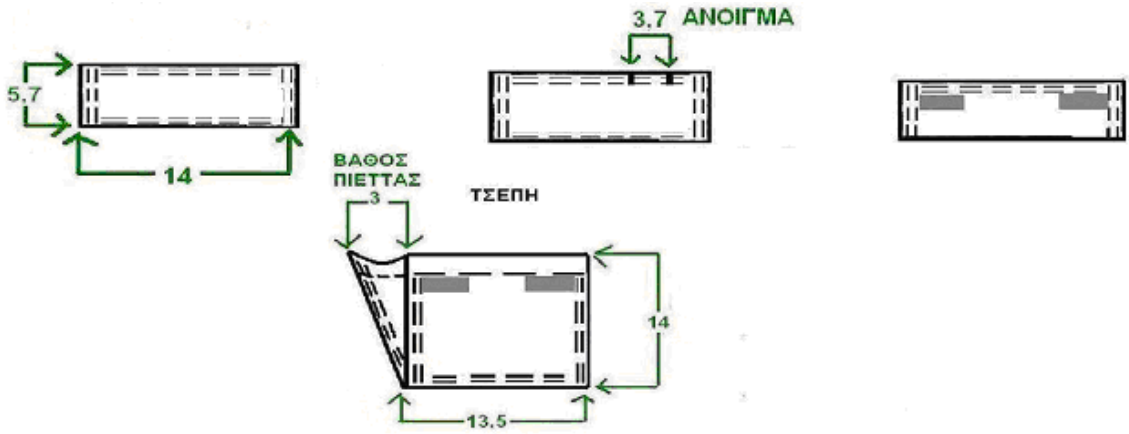

ΠΑΡΑΡΤΗΜΑ Β

Όλες οι διαστάσεις δίνονται σε εκατοστά (cm).

ΠΙΣΩ

ΩΜΙΤΗΣ

ΣΧΕΔΙΟ 6

ΜΑΣΧΑΛΗ ΠΙΣΩ

ΣΧΕΔΙΟ 5

ΣΧΕΔΙΟ 7

ΚΑΤΑΣΚΕΥΑΣΤΙΚΟ ΣΧΕΔΙΟ ΧΙΤΩΝΙΟΥ ΠΙΣΩ

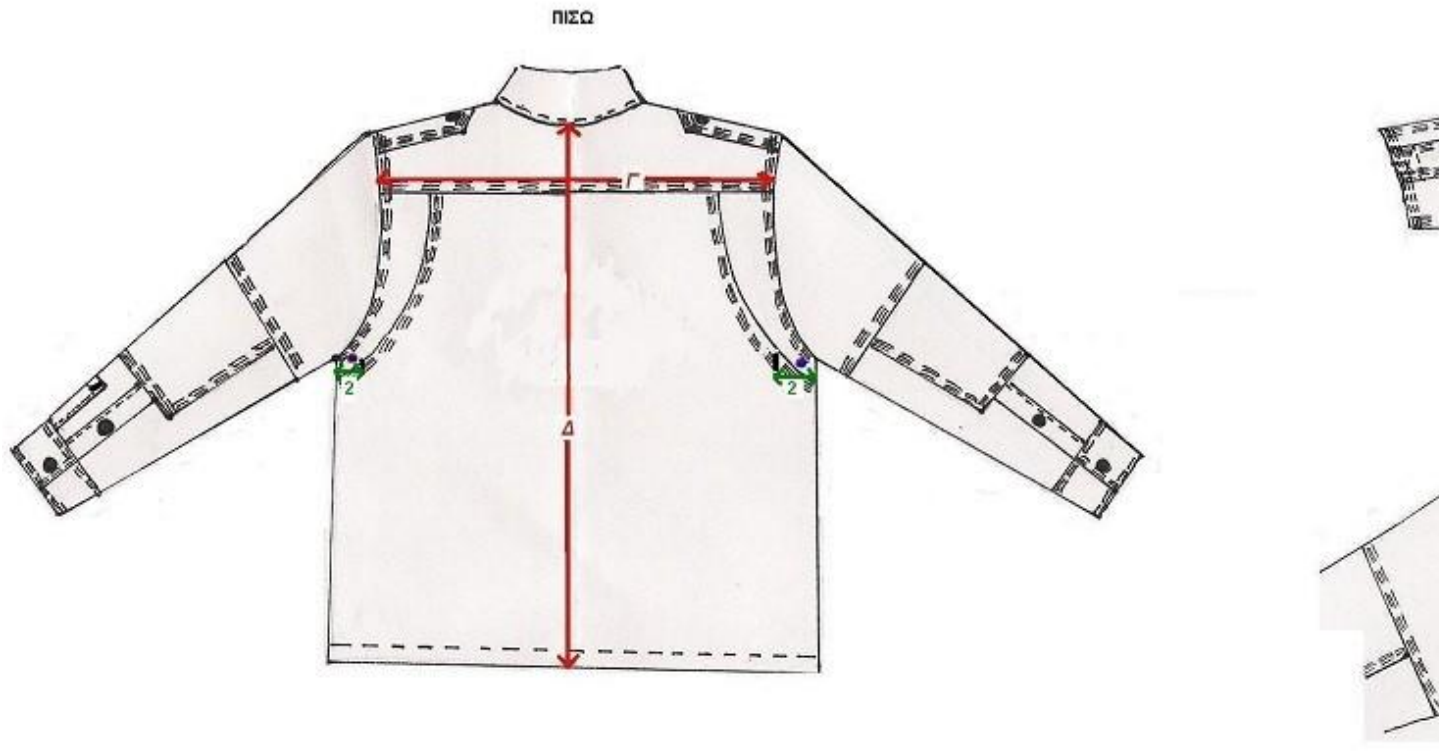

ΚΑΤΑΣΚΕΥΑΣΤΙΚΟ ΣΧΕΔΙΟ ΜΑΝΙΚΙΟΥ-ΓΙΑΚΑ

ΜΑΝΙΚΙ ΑΡΙΣΤΕΡΟ

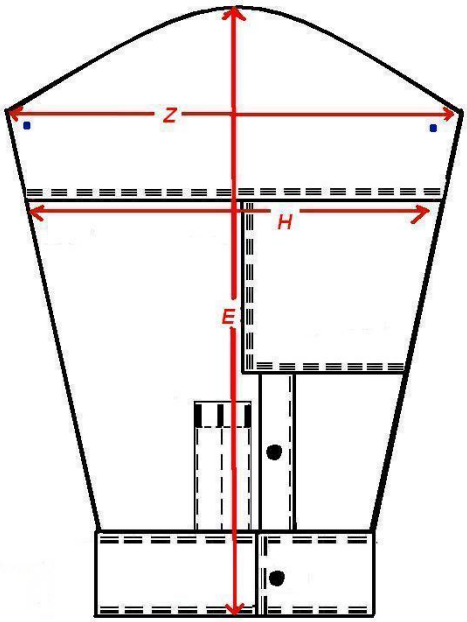

ΜΑΝΙΚΙ ΔΕΞΙ

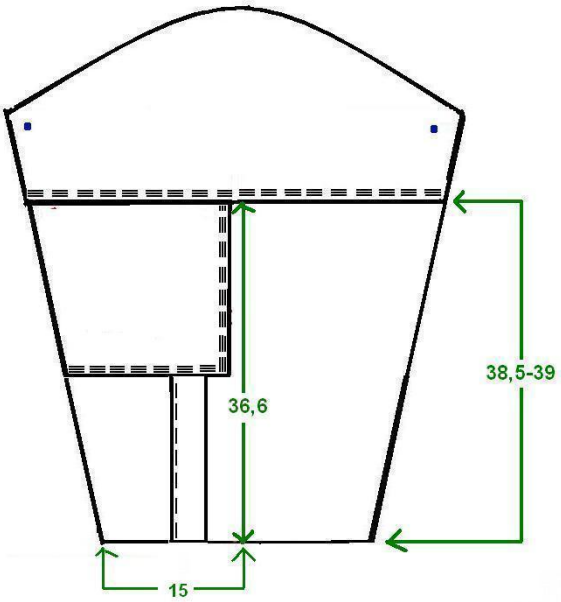

ΕΠΙΑΓΚΩΝΙΟ

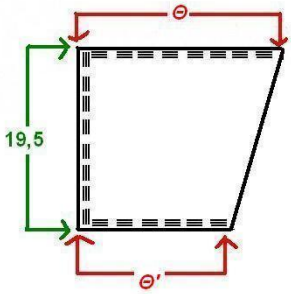

ΓΙΑΚΑΣ

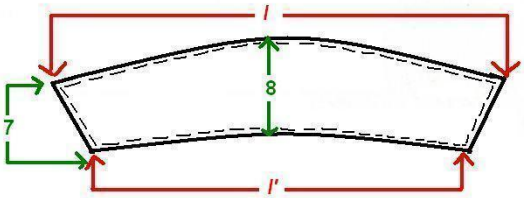

ΠΑΡΑΡΤΗΜΑ Γ

ΣΧΕΔΙΟ 12

ΣΧΕΔΙΟ 14

ΣΧΕΔΙΟ 13 **ΣΧΕΔΙΟ 15**

ΣΧΕΔΙΟ 8

ΣΧΕΔΙΟ 9

ΣΧΕΔΙΟ 10

ΣΧΕΔΙΟ 11

Όλες οι διαστάσεις δίνονται σε εκατοστά (cm).

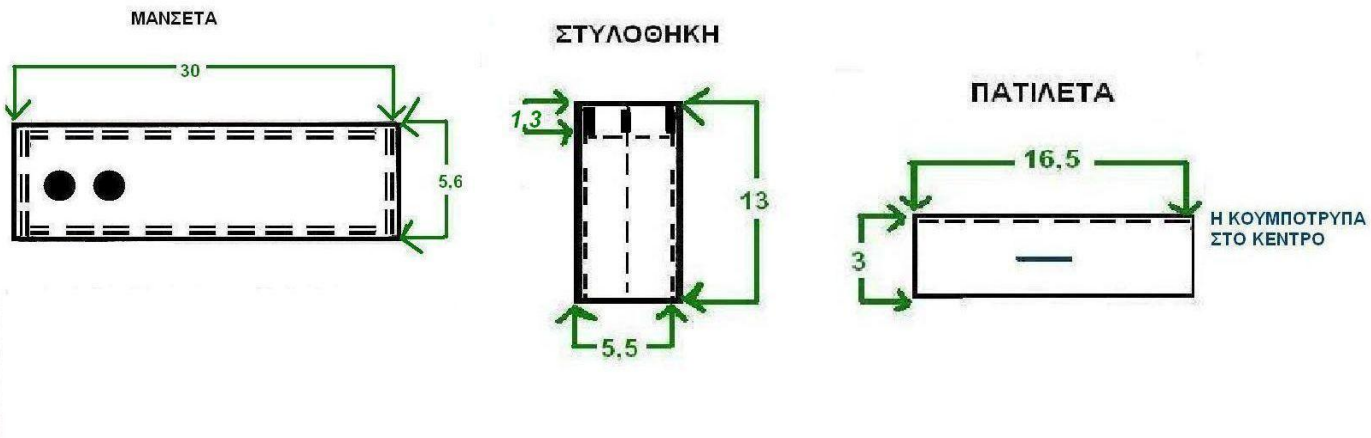

ΠΑΡΑΡΤΗΜΑ Δ

ΚΑΤΑΣΚΕΥΑΣΤΙΚΟ ΣΧΕΔΙΟ ΠΑΝΤΕΛΟΝΙΟΥ

Όλες οι διαστάσεις δίνονται σε εκατοστά (cm).

ΕΜΠΡΟΣ

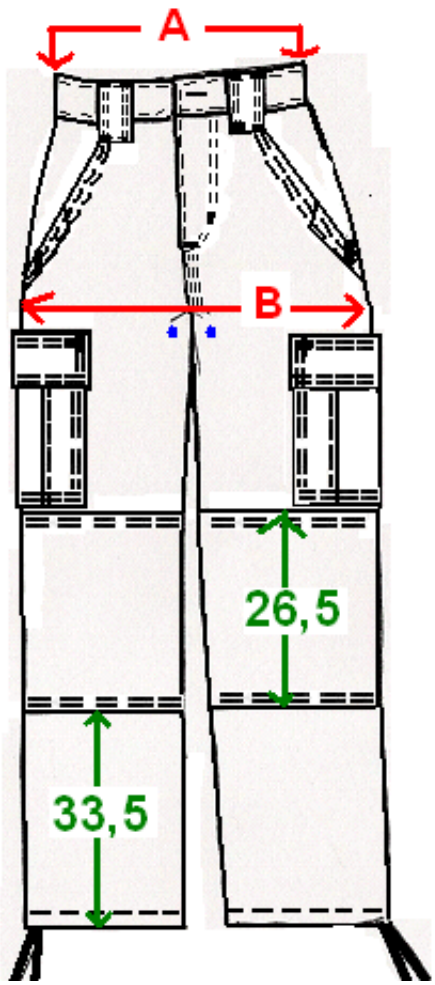

ΠΛΑΙΝΗ

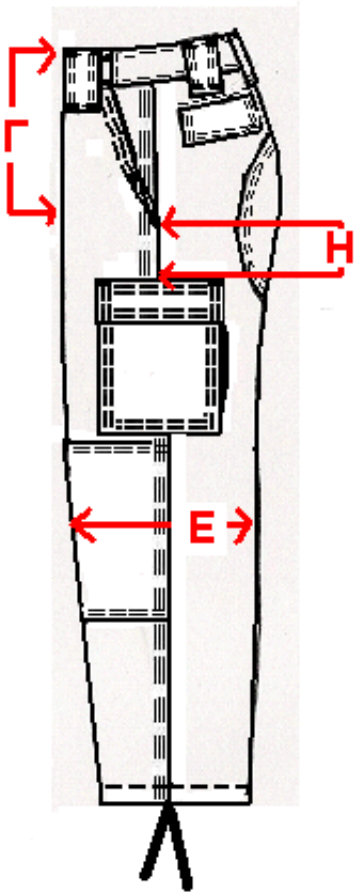

ΠΙΣΩ

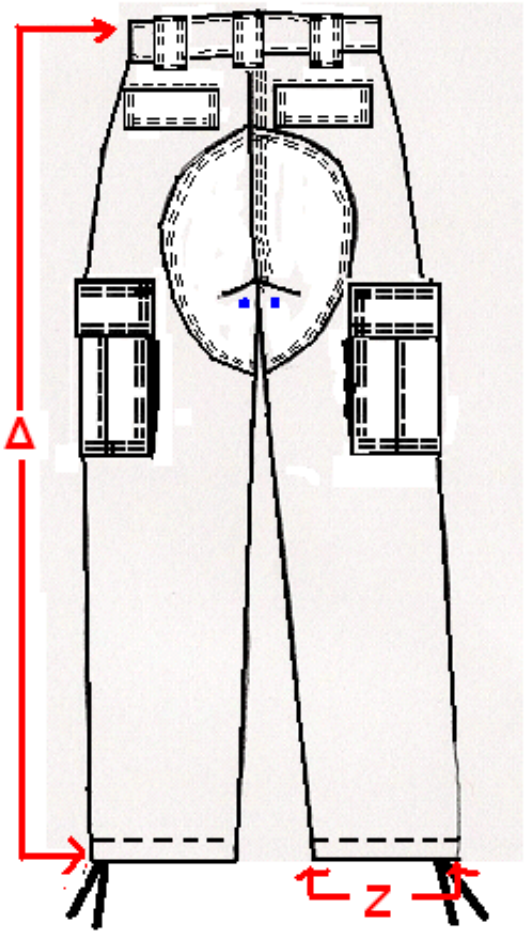

ΣΧΕΔΙΟ 16 **ΣΧΕΔΙΟ 17** **ΣΧΕΔΙΟ 18**

Όλες οι διαστάσεις δίνονται σε εκατοστά (cm).

ΠΑΡΑΡΤΗΜΑ Ε

ΚΑΤΑΣΚΕΥΑΣΤΙΚΟ ΣΧΕΔΙΟ ΜΠΡΟΣΤΙΝΗΣ ΤΣΕΠΗΣ ΠΑΝΤΕΛΟΝΙΟΥ

ΣΧΕΔΙΟ 19 **ΣΧΕΔΙΟ 20**

ΣΧΕΔ ΣΧΕΔΙΟ 22

ΣΧΕΔΙΟ 23

ΚΑΠΑΚΙ ΕΣΩΤΕΡΙΚΑ

ΑΠΟΣΤΑΣΗ ΤΣΕΠΗΣ

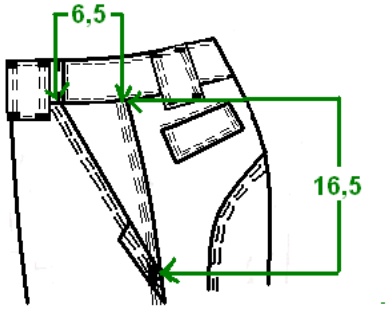

ΤΣΕΠΑΚΙ ΕΣΩΤΕΡΙΚΟ ΜΟΝΟ ΑΡΙΣΤΕΡΑ

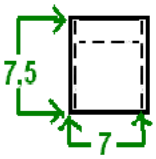

ΤΣΕΠΟΝ ΑΡΙΣΤΕΡΗΣ ΤΣΕΠΗΣ

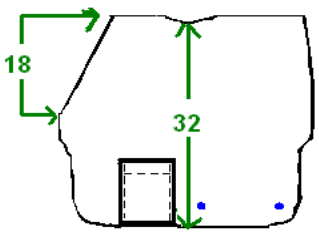

ΤΣΕΠΟΝ ΔΕΞΙΑΣ ΤΣΕΠΗΣ

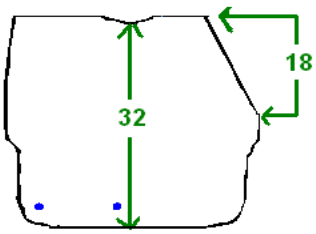

ΚΑΘΡΕΠΤΗΣ ΤΣΕΠΗΣ ΕΜΠΡΟΣ

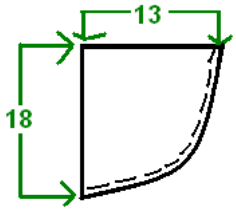

ΚΑΤΑΣΚΕΥΑΣΤΙΚΟ ΣΧΕΔΙΟ ΠΛΑΪΝΗΣ ΤΣΕΠΗΣ ΠΑΝΤΕΛΟΝΙΟΥ

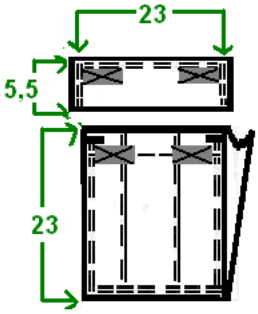

ΤΣΕΠΗ ΠΛΑΙΝΗ

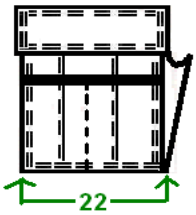

ΑΝΟΙΧΤΗ ΤΣΕΠΗ

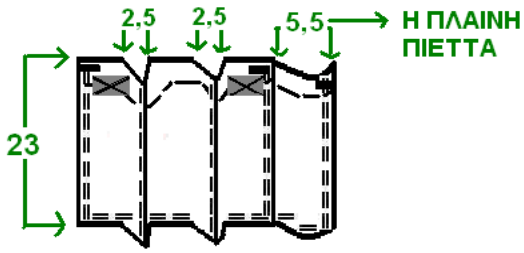

ΕΣΩΤΕΡΙΚΗ ΤΣΕΠΗ ΠΛΑΙΝΗΣ

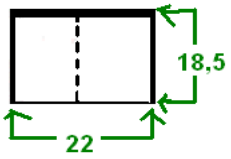

ΕΙΔΙΚΟ ΔΙΑΧΩΡΙΣΤΙΚΟ ΠΛΑΪΝΗΣ ΤΣΕΠΗΣ

ΣΧΕΔΙΟ 24 **ΣΧΕΔΙΟ 25** **ΣΧΕΔΙΟ 26** **27**

Όλες οι διαστάσεις δίνονται σε εκατοστά (cm).

ΚΑΤΑΣΚΕΥΑΣΤΙΚΟ ΣΧΕΔΙΟ ΠΙΣΩ ΤΣΕΠΗΣ ΠΑΝΤΕΛΟΝΙΟΥ

ΑΠΟΣΤΑΣΗ ΖΩΝΗ-ΠΙΣΩ ΚΑΠΑΚΙ

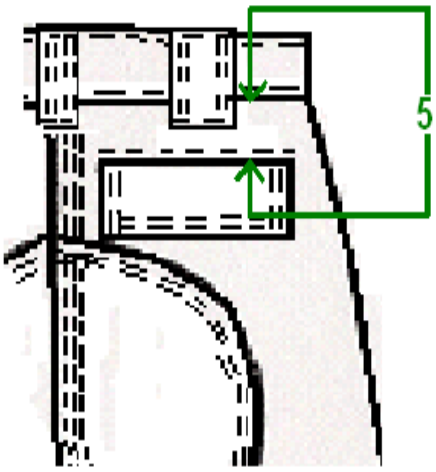

ΠΙΣΩ ΚΑΠΑΚΙ ΕΣΩΤΕΡΙΚΑ

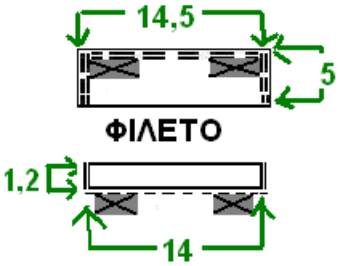

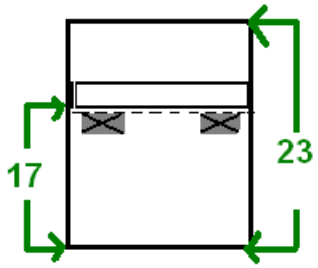

ΣΧΕΔΙΟ 28

ΣΧΕΔΙΟ 29

Όλες οι διαστάσεις δίνονται σε εκατοστά (cm).

ΚΑΤΑΣΚΕΥΑΣΤΙΚΟ ΣΧΕΔΙΟ ΖΩΝΗΣ

ΠΑΡΑΡΤΗΜΑ ΣΤ

ΕΣΩΤΕΡΙΚΗ ΔΕΞΙΑ ΖΩΝΗ ΕΜΠΡΟΣ

ΕΣΩΤΕΡΙΚΗ ΑΡΙΣΤΕΡΗ ΖΩΝΗ ΕΜΠΡΟΣ

ΣΧΕΔΙΟ 30

ΣΧΕΔΙΟ 30

ΣΧΕΔΙΟ 31

ΕΜΠΡΟΣ ΖΩΝΗ

ΣΧΕΔΙΟ 31α

ΠΙΣΩ ΖΩΝΗ

ΣΧΕΔΙΟ 33

ΣΧΕΔΙΟ 34

ΣΧΕΔΙΟ 32

ΣΧΕΔΙΟ 33

ΣΧΕΔΙΟ 32

Όλες οι διαστάσεις δίνονται σε εκατοστά (cm).

ΚΑΤΑΣΚΕΥΑΣΤΙΚΟ ΣΧΕΔΙΟ ΖΩΝΗΣ

ΕΣΩΤΕΡΙΚΗ ΑΡΙΣΤΕΡΗ ΖΩΝΗ ΕΜΠΡΟΣ

ΕΣΩΤΕΡΙΚΗ ΔΕΞΙΑ Ζ

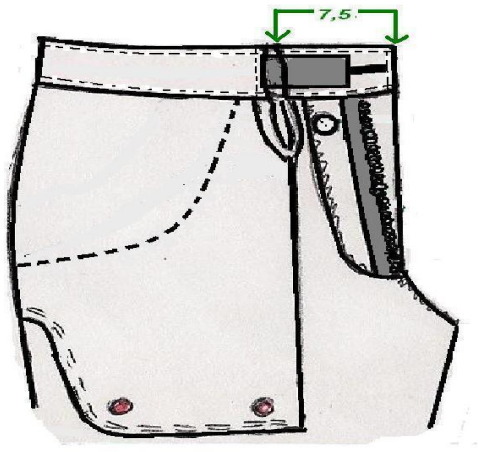

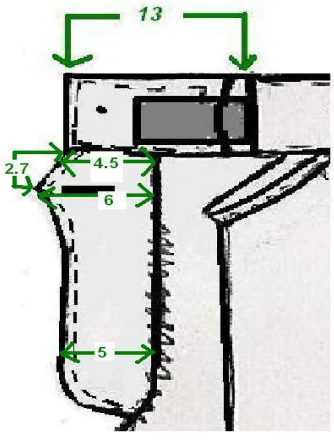

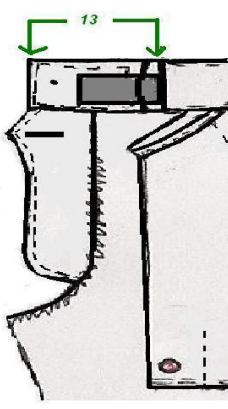

ΕΜΠΡΟΣ ΖΩΝΗ

ΠΙΣΩ ΖΩΝΗ

ΕΛΑΣΤΙΚΗ ΤΑΙΝΙΑ



ΠΑΡΑΡΤΗΜΑ Ζ

ΚΑΤΑΣΚΕΥΑΣΤΙΚΟ ΣΧΕΔΙΟ ΕΝΙΣΧΥΤΙΚΟΥ ΥΦΑΣΜΑΤΟΣ ΚΑΒΑΛΟΥ

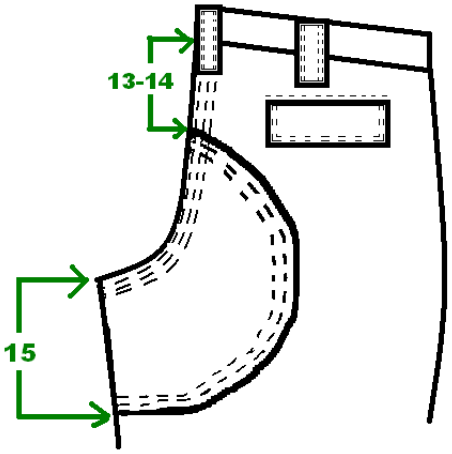

ΣΧΕΔΙΟ 35

Όλες οι διαστάσεις δίνονται σε εκατοστά (cm).

ΠΑΡΑΡΤΗΜΑ Η

ΚΑΤΑΣΚΕΥΑΣΤΙΚΟ ΣΧΕΔΙΟ ΟΠΩΝ ΕΞΑΕΡΙΣΜΟΥ

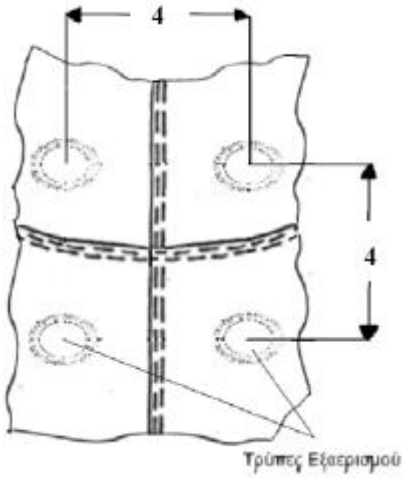

ΣΧΕΔΙΟ 36

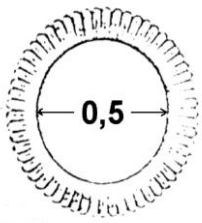

ΣΧΕΔΙΟ 37

ΠΑΡΑΡΤΗΜΑ Θ

ΚΑΤΑΣΚΕΥΑΣΤΙΚΟ ΣΧΕΔΙΟ ΠΡΟΣΤΑΤΕΥΤΙΚΩΝ ΑΓΚΩΝΩΝ ΚΑΙ ΓΟΝΑΤΩΝ

Όλες οι διαστάσεις δίνονται σε εκατοστά (cm).

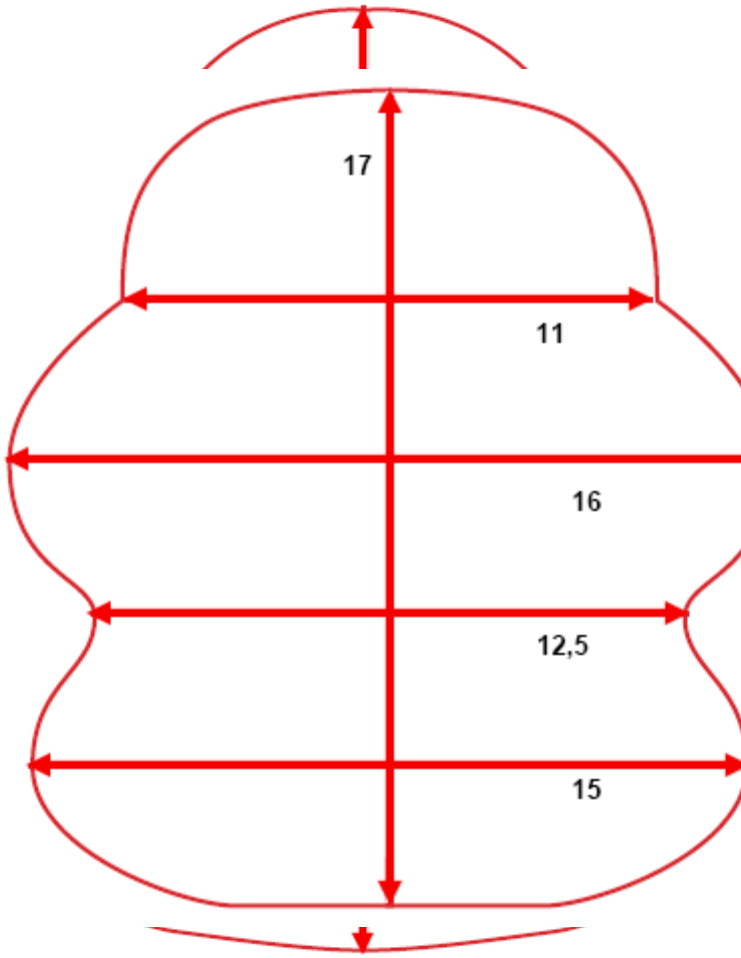

ΠΑΡΑΡΤΗΜΑ Ι

ΠΙΝΑΚΑΣ ΤΕΛΙΚΩΝ ΚΑΤΑΣΚΕΥΑΣΤΙΚΩΝ ΣΤΟΙΧΕΙΩΝ ΧΙΤΩΝΙΟΥ

ΜΕΓΕΘΟΣ	ΗΜΙΠΕΡΙΜΕΤΡΟΣ		ΠΛΑΤΟΣ	ΜΗΚΟΣ	ΜΑΝΙΚΙ	ΗΜΙΠΕΡΙΜΕΤΡΟΣ		ΕΠΙΑΓΚΩ	
	ΣΤΗΘΟΣ	ΜΕΣΗ				ΜΑΣΧΑΛΗ	ΜΠΡΑΤΣΟ	**ΠΑΝΩ**	Κ
	Α	Β	Γ	Δ	Ε	Ζ	Η	Θ	
S	**56**	**56**	**45**	**74.5**	**64**	**27**	**23**	**21**	
M	**60**	**60**	**49**	**76**	**64**	**28**	**24**	**22**	
L	**64**	**64**	**53**	**77.5**	**65**	**29**	**25**	**23**	
XL	**68**	**68**	**57**	**80.5**	**65**	**30**	**26**	**23.5**	
2XL	**72**	**72**	**61**	**82**	**66**	**31**	**27**	**24**	
3XL	**76**	**76**	**65**	**83.5**	**66**	**32**	**28**	**25**	

ΟΙ ΑΝΟΧΕΣ ΓΙΑ ΟΛΕΣ ΤΙΣ ΔΙΑΣΤΑΣΕΙΣ ΑΝΩ ΤΩΝ 10CM ΕΙΝΑΙ ± 1CM

ΟΙ ΑΝΟΧΕΣ ΓΙΑ ΟΛΕΣ ΤΙΣ ΔΙΑΣΤΑΣΕΙΣ ΜΕΧΡΙ ΤΑ 10CM ΕΙΝΑΙ ± 0,5CM

Όλες οι διαστάσεις δίνονται σε εκατοστά (cm). **ΠΑΡΑΡΤΗΜΑ ΙΑ**

ΠΙΝΑΚΑΣ ΤΕΛΙΚΩΝ ΚΑΤΑΣΚΕΥΑΣΤΙΚΩΝ ΣΤΟΙΧΕΙΩΝ ΠΑΝΤΕΛΟΝΙΟΥ

ΜΕΓΕΘΟΣ	ΗΜΙΠΕΡΙΜΕΤΡΟΣ		ΚΑΤΑΣΤΑΣΗ	ΜΑΚΡΟΣ ΕΞΩΤΕΡΙΚΟ	ΗΜΙΠΕ
	ΜΕΣΗΣ	ΛΕΚΑΝΗΣ			ΓΟΝΑΤΟ
	Α	Β	Γ	Δ	Ε
S	**37**	**54**	**23**	**110**	**24**
M	**41**	**58**	**23.5**	**111**	**26**
L	**45**	**62**	**24**	**112**	**28**
XL	**49**	**66**	**24.5**	**113**	**30**
2XL	**53**	**70**	**25**	**114**	**32**
3XL	**57**	**74**	**25.5**	**115**	**34**

ΟΙ ΑΝΟΧΕΣ ΓΙΑ ΟΛΕΣ ΤΙΣ ΔΙΑΣΤΑΣΕΙΣ ΤΗΣ ΤΕΧΝΙΚΗΣ ΠΡΟΔΙΑΓΡΑΦΗΣ ΤΟΥ ΠΑΝΤΕΛΟΝΙΟΥ ΑΝΩ ΤΩΝ 10CM ΕΙΝΑΙ ± 1CM

ΟΙ ΑΝΟΧΕΣ ΓΙΑ ΟΛΕΣ ΤΙΣ ΔΙΑΣΤΑΣΕΙΣ ΤΗΣ ΤΕΧΝΙΚΗΣ ΠΡΟΔΙΑΓΡΑΦΗΣ ΤΟΥ ΠΑΝΤΕΛΟΝΙΟΥ ΜΕΧΡΙ ΤΑ 10CM ΕΙΝΑΙ ± 0,5CM

Όλες οι διαστάσεις δίνονται σε εκατοστά (cm).

ΠΑΡΑΡΤΗΜΑ ΙΒ

ΕΙΔΙΚΕΣ ΑΠΑΙΤΗΣΕΙΣ ΓΙΑ ΤΟ ΥΦΑΣΜΑ ΤΟΥΑΛ RIP-STOP No 225

[ΒΑΜΒΑΚΙ 80%(±3%) - ΠΟΛΥΕΣΤΕΡΑΣ 20%(±3%)]

Α/Α	Τεχνικά Χαρακτηριστικά	Απαιτήσεις	Μέθοδοι ελέγχου
1.	**Βάρος σε gr/m2 :**	**225**	**ISO 3801**
2.	**Αντοχή στήμονα σε Kgr:**	**90**	**ISO 13934-1**
3.	**Αντοχή κρόκης σε Kgr:**	**60**	
4.	**Πυκνότητα στήμονα (κλωστές/cm):**	**40**	**ISO 7211-2**
5.	**Πυκνότητα κρόκης (κλωστές/cm):**	**22**	
6.	**Συστολή στήμονα επί %:**	**2**	**EN 26330 & EN 25077**
7.	**Συστολή κρόκης επί %:**	**2**	**(washing machine and line dry)-40°C**
8.	**Απώλεια βάρους με έκπλυση επί %:**	**1**	
9.	**Τίτλος νήματος στήμονα:**	**36/2 (ΠΕΝΙΕ)**	**ISO 7211-5**
10.	**Τίτλος νήματος κρόκης:**	**30/2 (ΠΕΝΙΕ)**	
11.	**Ύφανση:**	**Οι ενισχύσεις σχηματίζονται ανά 12 κλωστές στήμονα και ανά 23 κλωστές κρόκης με ύφανση 2 κλωστών ως μία.**	**ISO 7211**
12.	**Σταθερότητα χρωματισμού**	**Ελάχιστη**	
	• **Στο ηλιακό φως:**	**6**	**ISO 105-B02**
	• **Στη μέτρια πλύση:**	**4-5**	**ISO 105-C06-40°C**
	• **Στον ιδρώτα:**	**4-5**	**ISO 105-E04**
	• **Στην ξηρή τριβή:**	**4-5**	**ISO 105-X12**
	• **Στην υγρή τριβή:**	**3-4**	
	• **Στο ασθενές χλώριο:**	**4-5**	**ISO 105-N03**
14.	**Χρωματισμός:**	**Βαθυκύανο**	**Ως επισήμου δείγματος**
15.	**Τίτλος πολυεστέρα:**	**1,2 – 1,5 Denier μήκος 38-40mm**	
16.	**pH**	**5-8,5**	**ISO 3071**
17.	**Σύνθεση στήμονα % κ.β**	**Βαμβάκι 80%-πολυεστέρας**	**ISO 1833**

		20%	
18.	**Σύνθεση κρόκης % κ.β**	**Βαμβάκι 80%-πολυεστέρας 20%**	
19.	**Βαφή:** **Για την βαφή των υφασμάτων θα χρησιμοποιούνται ΥΠΟΧΡΕΩΤΙΚΑ ΚΑΙ ΜΟΝΟ:** **α. Χρώματα "κάδου" (VatDyes) για την βαφή των βαμβακερών ινών.** **β. Χρώματα "διασποράς" (DispersetDyes) για την βαφή των πολυεστερικών ινών.**		
20.	ΧΡΩΜΑΤΙΣΜΟΣ **α. Ο χρωματισμός θα πρέπει να έχει την απόχρωση των κατατεθέντων τεμαχίων υφάσματος με ανοχές όπως φαίνονται στον παρακάτω ΠΙΝΑΚΑ 1.** **β. Έλεγχος χρωματισμού :** Ο χρωματισμός θα ελέγχεται με τον προβλεπόμενο μακροσκοπικό έλεγχο ενώ το σύνολο των παραδοτέων θα πρέπει να πιστοποιείται για έλεγχο της απόχρωσης ο οποίος θα γίνεται με φασματοφωτόμετρο που θα λειτουργεί με διάχυτο φωτισμό του δοκιμίου με πλήρη εκπομπή πηγής η οποία θα προσομοιάζει στη "CIESourceD65". Το υπό εξέταση δοκίμιο πρέπει να παρατηρείται από γωνία που δεν ξεπερνά τις 10° από την κανονική γωνία παρατήρησης, συμπεριλαμβανομένης και της γωνίας αποφυγής κατοπτρισμού. Το μέγεθος του προτύπου ανοίγματος επί της συσκευής που χρησιμοποιείται για τη μέτρηση της απόχρωσης θα πρέπει να είναι διαμέτρου 1,2-1,5 cm. Οι μετρήσεις θα πρέπει να γίνονται σε τρία (3) διαφορετικά σημεία στα τεμάχια του κάθε δείγματος μετρώντας το κάθε σημείο δύο φορές με διαφορετικό προσανατολισμό (υφάδι-στημόνι). Το τελικό αποτέλεσμα θα είναι ο μέσος όρος των έξι (6) μετρήσεων που πραγματοποιήθηκαν [τρία (3) σημεία Χ δύο (2) φορές =έξι (6) για κάθε δείγμα. Τα προς εξέταση σημεία θα πρέπει να είναι διπλωμένα δύο (2) φορές προκειμένου κατά τη μέτρηση να μην επηρεάζονται από το φως. **Κατά τη μέτρηση θα χρησιμοποιείται η εξίσωση CMC (ColorMeasurementCommities της SocietyofDyersandcolourists) για τον υπολογισμό του ΔΕ η οποία περιλαμβάνει και διορθωτικούς συντελεστές.**	

ΠΙΝΑΚΑΣ 1

Α/Α	ΧΡΩΜΑ	ΑΠΟΔΕΚΤΑ ΑΠΟΤΕΛΕΣΜΑΤΑ ΣΥΓΚΡΙΣΗΣ ΕΠΙΣΗΜΟΥ ΔΕΙΓΜΑΤΟΣ ΜΕ ΤΗΝ CMC (ΔΕ)	ΑΠΟΚΛΙΣΕΙΣ	ΕΚΠΤΩΣΗ
1	ΒΑΘΥΚΥΑΝΟ (PANTONE 19-4024 TPX)	Μέχρι και 1,2	Μέχρι και 0,2 πάνω του ορίου, δηλαδή 1,4	0,5% για κάθε 0.1 πάνω του ορίου

ΠΑΡΑΡΤΗΜΑ ΙΓ

ΕΙΔΙΚΕΣ ΑΠΑΙΤΗΣΕΙΣ ΓΙΑ ΤΑ ΚΟΡΔΟΝΙΑ ΠΟΛΥΕΣΤΕΡΙΚΑ

1. Ποιότητα Πρώτων Υλών

1.1 Τα κορδόνια είναι κατασκευασμένα από 100% πολυεστέρα.

1.2 Τα τεχνικά χαρακτηριστικά των κορδονιών με τις απαιτούμενες ιδιότητες παρατίθενται στον παρακάτω πίνακα:

Α/Α	Τεχνικά Χαρακτηριστικά	Απαιτήσεις	Μέθοδοι ελέγχου
1	**Μήκος**	**80-85cm** **(περιλαμβανομένων και των ενισχύσεων των άκρων)**	**Οπτικά**
2	**Φάρδος**	**Σε όλο το μήκος του κορδονιού περίπου 1cm**	**Οπτικά**
3	**Χρωματισμός**	**Ως προδιαγραφή**	**Οπτικά**
4	**Αντοχή σε εφελκυσμό**	**110 kgf ελάχιστο**	**ENISO 2062**

ΠΑΡΑΡΤΗΜΑ ΙΔ

ΕΙΔΙΚΕΣ ΑΠΑΙΤΗΣΕΙΣ ΓΙΑ ΤΗΝ ΥΦΑΝΤΗ ΕΛΑΣΤΙΚΗ ΤΑΙΝΙΑ ΖΩΝΗΣ

Α/Α	Τεχνικά Χαρακτηριστικά	Απαιτήσεις	Μέθοδοι ελέγχου
1	Φάρδος	35±1mm	Οπτικά
2	Τίτλος νήματος Πολυεστέρα PES	300 Denier	ISO 7211-5
3	Νήματα ελαστικά	20 ελάχιστο	Οπτικά
4	Ελαστικότητα	≥150%	BS 4952
5	Ύφανση	Ως προδιαγραφή	

ΠΑΡΑΡΤΗΜΑ ΙΕ΄





ΠΑΡΑΡΤΗΜΑ ΙΣΤ΄

ΕΙΔΙΚΕΣ ΑΠΑΙΤΗΣΕΙΣ ΓΙΑ ΠΕΝΤΑΦΥΛΛΑ ΧΑΡΤΟΚΙΒΩΤΙΑ ΣΥΣΚΕΥΑΣΙΑΣ

1. **Γενικές Απαιτήσεις**

Τα χαρτοκιβώτια πρέπει να είναι αρίστης ποιότητας και κατασκευής. Κατασκευάζονται από πεντάφυλλο χαρτόνι Τα χαρτοκιβώτια συνδέονται κατά την μία από τις τέσσερις κατακόρυφες ακμές του παραλληλεπιπέδου με σιδερένιους συνδετήρες πάχους 2mm και μήκους 14 mm και σε πυκνότητα ενός συνδετήρα ανά 3 έως 4 cm μήκους. Εναλλακτικά μπορεί να χρησιμοποιηθεί στην κατασκευή τους τεχνική συγκόλλησης με τη χρήση της κατάλληλης κόλλας ώστε να έχουν την απαραίτητη αντοχή.

2.

ΠΡΟΣΟΧΗ: Η ποσοστιαία αναλογία των μεγεθών των στολών θα καθορισθεί από την Υπηρεσία μας πριν την υπογραφή της σύμβασης.

Γ) ΠΙΝΑΚΑΣ 2

ΑΝΟΧΩΝ ΚΑΙ ΕΚΠΤΩΣΕΩΝ ΓΙΑ ΧΗΜΙΚΕΣ ΕΚΤΡΟΠΕΣ ΥΦΑΣΜΑΤΩΝ (ΒΑΜΒΑΚΕΡΑ - ΣΥΜΜΙΚΤΑ)

ΒΑΡΟΣ Σε gr/m²		ΠΛΑΤΟΣ Σε cm, ελάχιστον		ΑΝΤΟΧΗ ΣΤΗΜΟΝΟΣ Σε kg, ελαχίστη		ΑΝΤΟΧΗ ΚΡΟΚΗΣ Σε kg, ελαχίστη		ΕΠΙΜΗΚΥΝΣΗ ΣΤΗΜΟΝΟΣ Σε m.m., ελαχίστη		ΕΠΙΜΗΚΥΝΣΗ ΚΡΟΚΗΣ Σε m.m., ελαχίστη		ΠΥΚΝΟΤΗΣ ΣΤΗΜΟΝΟΣ Αριθ. Κλωστών/cm		ΠΥΚΝΟΤΗΣ ΚΡΟΚΗΣ Αριθ. Κλωστών/cm		ΣΥΣΤΟΛΗ ΣΤΗΜΟΝΟΣ επί τους %, Μεγίστη		ΣΥΣΤΟΛΗ ΚΡΟΚΗΣ επί τους %, Μεγίστη	
Ανοχή επί τους %	Έκπτωσις επί τους %	Ανοχή σε cm	Έκπτωσις επί τους %	Ανοχή επί τους %	Έκπτωσις επί τους %	Ανοχή επί τους %	Έκπτωσις επί τους %	Ανοχή επί τους %	Έκπτωσις επί τους %	Ανοχή επί τους %	Έκπτωσις επί τους %	Ανοχή Αρ. Κλ. ανά cm	Έκπτωσις επί τους %	Ανοχή Αρ. Κλ. ανά cm	Έκπτωσις επί τους %	Ανοχή επί τους %	Έκπτωσις επί τους %	Ανοχή επί τους %	Έκπτωσις επί τους %
												1) Μέχρι 24 κλωστές/cm							
+10%		+3 cm										+2		+2					
{ −5%	—	ίως −2cm	—	ίως −5%	—	ίως −5%	—	ίως −5%	—	ίως −5%	—	−1 } κλ	—	−1 } κλ	—	+1%	1%	+1%	1%
−6%	2%			−6%	1%	−6%	1%	−6%	1%	−6%	1%	−2 κλ.	1%	−2 κλ.	1%				
−7%	3%			−7%	2%	−7%	2%	−7%	2%	−7%	2%	2) Από 24 έως 40 κλωστές/cm							
−8%	4%			−8%	4%	−8%	4%	−8%	3%	−8%	3%	±2 κλ	—	±2 κλ	—				
−9%	6%			−9%	6%	−9%	6%	−9%	4%	−9%	4%	−3 κλ.	1%	−3 κλ.	1%				
−10%	10%			−10%	8%	−10%	8%	−10%	5%	−10%	5%	3) Άνω των 40 κλωστών/cm							
												+4 } κλ		+4 } κλ					
												−3 } κλ	—	−3 } κλ	—				
												−4 κλ.	1%	−4 κλ.	1%				

ΦΥΤΙΚΑΙ ΟΥΣΙΑΙ επί τους % Ανοχή επί τους %	Μέγιστο Έκπτωσις επί τους %	ΑΠΑΡΑΙ ΟΥΣΙΑΙ επί τους % Ανοχή επί τους %	Μέγιστο Έκπτωσις επί τους %	ΑΠΩΛΕΙΑ ΔΙ' ΕΚΠΛΥΣΕΩΣ επί τους % Ανοχή επί τους %	Μέγιστη Έκπτωσις επί τους %	ΥΦΑΝΣΙΣ	ΤΙΤΛΟΣ ΝΗΜΑΤΟΣ ΣΤΗΜΟΝΟΣ	ΤΙΤΛΟΣ ΝΗΜΑΤΟΣ ΚΡΟΚΗΣ	ΣΤΑΘΕΡΟΤΗΣ ΧΡΩΜΑΤΙΣΜΟΥ (Ελαχίστη) Σε μονάδες όπως καθορίζεται στο Τ.Ε. 34-233 ΓΕΣ Ανοχή	Έκπτωσις επί τους %	Ποιότης Βάμβακος
0,1%	0,5%	0,1%	0,2%	+1%	—	Όπως καθορίζεται από τις προδιαγραφές	1) Για τα υφάσματα με τίτλο νήματος NE 12 και κάτω, δίδεται ανοχή στον τίτλο ± 1 Νούμερο 2) Για τα υφάσματα με τίτλο νήματος από NE 12 μέχρι NE 30, δίδεται ανοχή στον τίτλο ±2 Νούμερα 3) Για τα υφάσματα με τίτλο νήματος NE 30 και άνω, δίδεται ανοχή στον τίτλο ±3 Νούμερα	Στο γηλιακό φως 1 Στο γηλιακό φως για >1 Λοιπές δοκιμασίες 1/2 Λοιπές δοκιμασίες 1 Λοιπές δοκιμασίες για >1	— Απόρριψη — 1% Απόρριψη	Αρίστης ποιότητος, χαλιά εκκοκκισμένος, καθαρισμένος, ομοιόβρ, μακρύνους, λεπτός, απαλλαγμένος ξένων ουσιών.
0,2%	1,0%	0,2%	0,4%								
0,3%	1,5%	0,3%	0,9%	+2%	1%						
0,4%	2,0%	0,4%	1,6%								
0,5%	2,5%	0,5%	2,5%								

Τα ανωτέρω ποσοστά ανοχών και εκπτώσεων για φυτικές και λιπαρές ουσίες, νοούνται πάχρι των προβλεπομένων από τις προδιαγραφές ορίων.

25

ΠΑΡΑΤΗΡΗΣΕΙΣ

1. Τα ποσοστά ανοχών υπολογίζονται επί των ελαχίστων ή μέγιστων τιμών (αναλόγως της κάθε περίπτωσης) των χαρακτηριστικών της προδιαγραφής.

2. Ποσοστά ανοχών πέραν των αναφερομένων στην παρούσα Προσθήκη δεν γίνονται δεκτά και κατά συνέπεια το εκτρεπόμενο ύφασμα απορρίπτεται.

3. Εάν το αθροιστικό σύνολο των αποκλίσεων (μετά την αφαίρεση των επιτρεπομένων χωρίς έκπτωση ανοχών, όπως φαίνεται στον παραπάνω πίνακα) υπερβαίνει το **10%**, το ύφασμα απορρίπτεται.

4. Εάν το αθροιστικό σύνολο των εκπτώσεων υπερβαίνει το **10%**, το ύφασμα απορρίπτεται.

5. Στην περίπτωση που δεν καθορίζονται στην προδιαγραφή όρια στη σύνθεση του υφάσματος, είναι αποδεκτή ανοχή **±2,5%** χωρίς έκπτωση τιμής. Απόκλιση στη σύνθεση του υφάσματος πέραν του προβλεπομένου ορίου ανοχής της πρώτης ύλης, συνεπάγεται την απόρριψη του υφάσματος.

6. Εάν το αθροιστικό σύνολο των εκπτώσεων είναι μέχρι 5% δεν επιβάλλεται έκπτωση επί της τιμής.

7. Για την εφαρμογή των εκπτώσεων επί της τιμής σε περιπτώσεις αποκλίσεων από τα ορισθέντα όρια της προδιαγραγής, υπολογίζεται αναλογία 1:1 (παράδειγμα: απόκλιση 2% εφαρμόζεται έκπτωση 2%)

ΕΙΔΟΣ 1: Στολές Εργασίας – Επιχειρήσεων
ΥΠΟΕΙΔΟΣ Γ: Καπέλο μπλε τύπου τζόκεϋ Λ.Σ.

<table>
<tr><th>ΕΝΟΤΗΤΑ</th><th>ΧΑΡΑΚΤΗΡΙΣΤΙΚΑ</th><th>ΑΠΑΙΤΗΣΗΣΗ</th><th>ΑΠΑΝΤΗΣΗ ΠΡΟΜΗΘΕΥΤΗΣ</th><th>ΠΑΡΑΠΟΜΠΗΣΗ ΠΡΟΜΗΘΕΥΤΗ</th></tr>
<tr><td>1</td><td>ΑΝΤΙΚΕΙΜΕΝΟ-ΣΚΟΠΟΣ</td><td></td><td></td><td></td></tr>
<tr><td></td><td>Η Προδιαγραφή αυτή καθορίζει τα τεχνικά χαρακτηριστικά και τις απαιτήσεις του Λιμενικού Σώματος-Ελληνικής Ακτοφυλακής για την προμήθεια καπέλου τύπου “ΤΖΟΚΕΫ” από τους φέροντες την στολή εργασίας και επιχειρήσεων. Τα τζόκευ θα είναι ενός μεγέθους και θα φέρουν κεντητό εθνόσημο στο μπροστινό κεντρικό τμήμα της στεφάνης (crown). (PANTONE 19-4024 TPX)
<table>
<tr><th>Α/Α</th><th>ΠΕΡΙΓΡΑΦΗ</th><th>ΤΟΠΟΣ ΠΑΡΑΔΟΣΗΣ</th><th>ΜΟΝΑΔΑ ΜΕΤΡΗΣΗΣ</th><th>ΧΡΟΝΟΣ ΠΑΡΑΔΟΣΗΣ</th><th>ΠΟΣΟΤΗΤΑ</th></tr>
<tr><td>1</td><td>ΠΗΛΗΚΙΟΤΥΠΟΥΤΖΟΚΕΫΒΑΘΥΚΥΑΝΟ9 (PANTONE 19-4024 TPX)</td><td>Υ.ΝΑ.Ν.Π./Α.Λ.Σ.-ΕΛ.ΑΚΤ./Δ.Π. ΣΤ΄/

ΑΠ.ΙΜ., ΑΚΤΗ ΒΑΣΙΛΕΙΑΔΗ,

ΠΥΛΗ Ε1 – Ε2,

ΠΕΙΡΑΙΑΣ</td><td>ΤΕΜΑΧΙΟ</td><td>Χρόνος Παράδοσης : Εντός έξι (6) μηνών από την υπογραφή της σύμβασης στις Αποθήκες του Αρχηγείου Λιμενικού Σώματος-Ελληνικής Ακτοφυλακής (Ακτή Βασιλειάδη, Πύλη Ε1-Ε2).</td><td>7.000</td></tr>
</table></td><td>ΝΑΙ</td><td></td><td></td></tr>
<tr><td>2</td><td>ΑΠΑΙΤΗΣΕΙΣ</td><td></td><td></td><td></td></tr>
<tr><td>2.1</td><td>Πρώτες Ύλες</td><td>ΝΑΙ</td><td></td><td></td></tr>
<tr><td>2.1.1.</td><td>Υφασμα Ripstop του Παραρτήματος Α΄.</td><td>ΝΑΙ</td><td></td><td></td></tr>
<tr><td>2.1.2</td><td>Εσωτερική αυτοκόλλητη φόδρα (τριγωνική ενισχυτική εθνοσήμου)
65% Cotton, 35%Polyester
Βάροςμάζας : 200g/m²
Χρώμα : Μαύρο</td><td>ΝΑΙ</td><td></td><td></td></tr>
<tr><td>2.1.3</td><td>Βάτα με σύνθεση 100% αφρώδες πολυεστέρας βάρους μάζας 40g/m² με μη-υφάνσιμο ύφασμα (non-woven) πολυαιθυλενίου από πάνω</td><td>ΝΑΙ</td><td></td><td></td></tr>
<tr><td>2.1.4</td><td>Ενισχυτικό ρέλι από 100% Πολυαιθυλένιο.</td><td>ΝΑΙ</td><td></td><td></td></tr>
<tr><td>2.1.5</td><td><u>Ταινία (έξτρα-φορ)</u>
Σύσταση υφάσματος : 100% βαμβακερό ποπλίνα
Βάρος : 135g/m ²</td><td>ΝΑΙ</td><td></td><td></td></tr>
<tr><td>2.1.6.</td><td><u>Ενδυνάμωμα γείσου</u>
100% πολυαιθυλένιο, πάχος 2.2 mm- 2,3 mm , βάρος ανά γείσο 23gr ± 5gr</td><td>ΝΑΙ</td><td></td><td></td></tr>
<tr><td>2.1.7</td><td>Velcro πρόσδεσης (hookloop) επενδεδυμένο με το ύφασμα της παραγράφου 2.1.1</td><td>ΝΑΙ</td><td></td><td></td></tr>
<tr><td>2.1.8</td><td>Κλωστή ραφής για όλα τα τμήματα .
100% πολυεστέρας
Τίτλος νήματος 2/40</td><td>ΝΑΙ</td><td></td><td></td></tr>
</table>

	Χρώμα: βαθύ κυανό (PANTONE 19-4024 TPX)			
2.1.9	Κλωστές κεντήματος	ΝΑΙ		
2.1.9.1	Κεντητό εθνόσημο Το κεντητό εθνόσημο του τζόκεϊ κατασκευάζεται με τις παρακάτω πρώτες ύλες:	ΝΑΙ		
2.1.9.2	Υφασμα με τα παρακάτω χαρακτηριστικά, χρώματος όμοιου με αυτό του τζόκεϊ, το οποίο θα χρησιμοποιηθεί σαν βάση για την κέντηση του εθνοσήμου, ώστε αυτό να πληροί το σύνολο της παρούσας προδιαγραφής: : Βάρος : 185 g/m² ISO 3801 Σύνθεση : 100% πολυεστέρας ISO 1833 Μέθοδος κατασκευής : κεντητό συνθετικό πίλημα	ΝΑΙ		
2.1.9.3	Για την κέντηση του εθνοσήμου χρησιμοποιούνται 2 διαφορετικές ποιότητες κλωστών.	ΝΑΙ		
2.1.9.4	Για το κυρίως εθνόσημο (Δάφνες, κλπ.) μεταλλική κλωστή χρώματος ασημί (τύπου MADEIRA) με τα παρακάτω χαρακτηριστικά: Σύνθεση : 40% Metallic Polyester ISO 1833 60% Polyamid ISO 1833 Τίτλος: 2/35 ± 5% Denier 260 ISO 7211-5 Αντοχή χρωματισμού (ελάχιστο) Α. Στο νερό 4-5 Β. Στην πλύση 4-5 ISO 105-C06 Γ. Στο ηλιακό φως 6 ISO 105-B02	ΝΑΙ		
2.1.9.5.	Κλωστή 100% Ραιγιόν με τα παρακάτω χαρακτηριστικά: Τίτλος: den 2/120 ± 5% ISO 7211-5 Αντοχή χρωματισμού (ελάχιστο) Α. Στο νερό 4-5 Β. Στην πλύση 4-5 ISO 105-C06 Γ. Στο ηλιακό φως 6 ISO 105-B02 Η ως άνω κλωστή χρησιμοποιείται για την κέντηση τόσο της σημαίας (χρώματα κροκί και μπλε ρουά και λευκό) όσο και για την κέντηση ολόκληρης της επιφάνειας της βάσης επί της οποίας θα κεντηθεί στη συνέχεια το εθνόσημο καθώς και το ενισχυτικό του κεντήματος στην περιφέρεια της βάσης (χρώμα κροκί και γκρι καφέ για τις άγκυρες χιαστί).	ΝΑΙ		
2.2	Κατασκευαστικά Στοιχεία	ΝΑΙ		
	Το καπέλο τύπου “ΤΖΟΚΕΫ” κατασκευάζεται σε ένα μέγεθος, από το ύφασμα της παραγράφου 2.1.1. Η συρραφή των διαφόρων τεμαχίων γίνεται με τη χρησιμοποίηση της κλωστής της παραγράφου 2.1.8	ΝΑΙ		
2.2.2.	Λεπτομέρειες Κατασκευής	ΝΑΙ		
2.2.2.1.	Περιγραφή Το καπέλο τύπου “ΤΖΟΚΕΫ” αποτελείται από τη στεφάνη , το γείσο, το κεντητό εθνόσημο και τις κλάρες αναλόγως τύπου .Οι διαστάσεις του είναι : • Μέγεθος κεφαλής : 58 cm ± 5 mm • Η απόσταση καμπύλης (βάθος) στεφάνης (crown) μετρούμενο από το μπροστινό σημείο ένωσης του κέντρου του γείσου με την στεφάνη, ως την οπίσθια πλευρά του κέντρου του τελειώματος της στεφάνης (κέντρο μπροστά ως κέντρο πίσω) είναι : 33 cm – 34 cm • Βάθος γείσου (στο κέντρο) : 7.5 cm ± 2mm • Πλάτος ταινίας προστασίας χείλους : 3 cm ± 3 mm	ΝΑΙ		
2.2.2.2.	Στεφάνη	ΝΑΙ		

	Η στεφάνη αποτελείται από 6 φύλλα (εξάγωνο) κατασκευασμένα από το ύφασμα του Παραρτήματος Α , με την φόδρα της παραγράφου 2.1.2 ενωμένη εσωτερικά στα δύο μπροστινά φύλλα.			
2.2.2.3	Οι ραφές των 6 φύλλων στο εσωτερικό τους ενισχύονται μεταξύ τους με υφασμάτινες ταινίες 100% βαμβακερές (έξτρα-φορ της παραγράφου 2.1.5), στερεωμένες στο σώμα με 2 σειρές ραφών κατά μήκος των άκρων των ταινιών. Όλες οι ραφές με εξαίρεση του εθνοσήμου έχουν πυκνότητα 8-10 βελονιές/2 cm	ΝΑΙ		
2.2.2.3.	<u>Γείσο</u> Η συναρμολόγηση του γείσου αποτελείται από 2 κομμάτια του υφάσματος της παραγρ. 2.1.1 ενωμένα μηχανικά (robot) στην εξωτερική ραφή έτσι ώστε να δημιουργείτε ένας φάκελος, μέσα στο οποίο εισάγεται το ενδυνάμωμα του γείσου,της παραγράφου 2.1.6	ΝΑΙ		
2. 2.2.4	Κατασκευαστικά στοιχεία εθνοσήμου	ΝΑΙ		
2.2.2.4.1	Το εθνόσημο ράβεται στα 2 μπροστινά φύλλα, έτσι ώστε το κέντρο του σχεδίου του εθνοσήμου να βρίσκεται στην ένωση των δύο φύλλων, 1,5 cm περίπου πάνω από τη βάση της στεφάνης του τελειωμένου καπέλου.	ΝΑΙ		
2.2.2.4.2	Το εθνόσημο κεντιέται πάνω σε κομμάτι υφάσματος κατάλληλου σχήματος της παραγράφου 2.1.9.2 εξωτερικών διαστάσεων 5,0 (ύψος) x 5,6 (πλάτος) cm (± 3 mm η κάθε διάσταση).	ΝΑΙ		
2.2.2.4.3	Το σχήμα και οι διαστάσεις του εθνοσήμου φαίνονται στα σχέδια του παραρτήματος Βκαι στο επίσημο δείγμα της υπηρεσίας.	ΝΑΙ		
2.2.2.4.4	Ο σταυρός του εθνοσήμου θα έχει λευκό χρώμα, τα τετράγωνα που τον περιβάλλουν μπλε ρουά.	ΝΑΙ		
2.2.2.4.5	Η κέντηση του εθνοσήμου θα γίνεται αφού αρχικά έχει κεντηθεί όλη η επιφάνεια του υφάσματος βάσης με κλωστή της παραγράφου 2.1.9.5 και σε απόχρωση όμοια με αυτή του τζόκεϊ.	ΝΑΙ		
2.2.2.4.6	Όλες οι κλωστές θα έχουν ανεξίτηλα χρώματα και οι ακριβείς αποχρώσεις τους φαίνονται στα επίσημα δείγματα της Υπηρεσίας.	ΝΑΙ		
2.2.2.4.7	Λεπτομέρειες ως προς τα κατασκευαστικά στοιχεία του εθνοσήμου φαίνονται στα επίσημα δείγματα της Υπηρεσίας.	ΝΑΙ		
2.2.2.4.8	Το περίγραμμα της βάσης θα είναι κεντημένο – ενισχυμένο με την κλωστή της παραγράφου 2.1.9.5 και σε απόχρωση όμοια με αυτή του τζόκεϊ πλάτους 3,5 ± 0,5 mm.	ΝΑΙ		
2.2.2.4.9	Το σύνολο σε βελονιές του μεταλλικού κεντήματος δεν θα πρέπει να είναι μικρότερο από 6,000. το γενικό σύνολο σε βελονιές του κεντήματος τόσο της κλωστής της παραγράφου 2.1.9.4 όσο και της κλωστής της παραγράφου 2.1.9.5 δεν θα πρέπει να είναι μικρότερο από 10,500.	ΝΑΙ		
2.2.2.4.10	Η ραφή του εθνοσήμου επί της στεφάνης θα γίνεται με μονή ραφή περιμετρικά στην εσωτερική περιφέρεια του ενισχυτικού κεντήματος με την κλωστή της παραγράφου 2.1.8 .	ΝΑΙ		
2.2.2.5	<u>ΛΟΙΠΕΣ ΛΕΠΤΟΜΕΡΕΙΕΣ ΚΑΤΑΣΚΕΥΗΣ</u>	ΝΑΙ		
2.2.2.6	Το ενισχυτικό ρελιού, της παραγράφου 2.1.4 είναι τοποθετημένο μηχανικά (robot) στο εσωτερικό άκρο του σώματος και περιμετρικά αυτού.	ΝΑΙ		
2.2.2.7	Η συναρμολόγηση του ρελιού, αποτελούμενο από 1 κομμάτι υφάσματος της παραγράφου 2.1.1 , ενωμένο μηχανικά(robot), με 1 κομμάτι αφρώδες πολυεστέρα και μη-υφάνσιμο ύφασμα πολυαιθυλενίου,της παραγράφου 2.1.3 ενώνονται μηχανικά στο σώμα για να καταλήξουν περίπου σε 3 cm φάρδος.	ΝΑΙ		
2.2.2.8	Η ταινία πρόσδεσης (hookloop) αποτελείται από 2 κομμάτια υφάσματος της παραγράφου 2.1.1, το ένα ενώνεται μηχανικά με το hook και το άλλο με το loop ώστε να διαμορφώνονται δύο άκρες των 8 cm περίπου μήκους x 2 cm φάρδους. Το «hook» ενώνεται στην δεξιά πλευρά (όπως φοριέται).	ΝΑΙ		
2.2.2.9	Ενα κουμπί, με διάμετρο περίπου 1,5 cm, καλυμμένο με το ύφασμα της παραγράφου 2.1.1 , είναι συνδεδεμένο στο πάνω κέντρο του σώματος.	ΝΑΙ		
2.2.2.10	Οπές με διάμετρο 8 mm περίπου για τον εξαερισμό υπάρχουν περίπου 7,5 cm κάτω από το πάνω μέρος του σώματος στο κέντρο του κάθε φύλλου κεντητική μηχανή ανοίγει τις τρύπες στο ύφασμα και συγχρόνως κεντάει την περίμετρο τους.	ΝΑΙ		
2.2.2.11	Για το τζόκεϊ	ΝΑΙ		
2.2.2.12	Η συναρμολόγηση του γείσου ασφαλίζετε με 4 παράλληλες σειρές ραψίματος σε απόσταση 0,5 εκ. περίπου η μία από την άλλη με την εξωτερική σειρά σε απόσταση περίπου 1.3 εκ. από το	ΝΑΙ		

	εξωτερικό άκρο του γείσου. Λεπτομέρειες κατασκευής φαίνονται στα σχέδια του Παραρτήματος Β			
3	**ΔΕΙΓΜΑΤΟΛΗΨΙΑ**	ΝΑΙ		
3.1.	Δείγματα	ΝΑΙ		
3.1.1		ΝΑΙ		
3.1.2	Δείγματα Προμηθευτών για Αξιολόγηση	ΝΑΙ		
3.1.2.1	Οι υποψήφιοι προμηθευτές θα καταθέτουν μαζί με τις προσφορές τους, 1 τζόκευ το οποίο θα ελέγχεται μακροσκοπικά από την επιτροπή αξιολόγησης των προσφορών, με βάση τα αναφερόμενα στην προδιαγραφή	ΝΑΙ		
3.1.2.2.	Εφόσον τα δείγματα ικανοποιούν μακροσκοπικά τις απαιτήσεις της προδιαγραφής, τότε οι τεχνικές προσφορές των αντίστοιχων προμηθευτών θα γίνονται αποδεκτές.Ως προς τον χρωματισμό θα γίνονται αποδεκτές μικρές αποκλίσεις.	ΝΑΙ		
3.1.2.3.	Κατά το στάδιο του μακροσκοπικού ελέγχου θα απορρίπτονται οι προσφορές των προμηθευτών των οποίων τα δείγματα δεν ικανοποιούν τις απαιτήσεις των κανόνων της τέχνης ως προς την ποιότητα ραφής καθώς και τις διαστάσεις.	ΝΑΙ		
3.1.2.4	Τα δείγματα των προμηθευτών που έλαβαν μέρος στο διαγωνισμό και δεν επελέγησαν θα τους επιστρέφονται κατά τα οριζόμενα στο άρθρο 214 Ν.4412/2016. .	ΝΑΙ		
3.2	Μερίδα-Δειγματοληψία			
3.2.1	Μερίδα Όλη η ποσότητα αποτελεί μία (1) μερίδα και παραλαμβάνονται μακροσκοπικά χωρίς έκπτωση τιμής, αν δεν διαπιστωθούν εκτροπές από τους όρους της σύμβασης. Τα καπέλα παραδίδονται στις αποθήκες της Υπηρεσίας.	ΝΑΙ		
3.2.2	Μακροσκοπικός Έλεγχος Η Επιτροπή Ελέγχου και Παραλαβής επιλέγει τυχαία το 10% των καπέλων από διαφορετικά χαρτοκιβώτια συσκευασίας. Τα παραπάνω καπέλα αποτελούν το δείγμα μακροσκοπικού ελέγχου, τα οποία η Επιτροπή συγκρίνει με την παρούσα Προδιαγραφή καθώς και με το επίσημο δείγμα, για τα εξής: Α) Ο χρωματισμός και ο τρόπος κατασκευής πρέπει να συμφωνεί με αυτόν του Επίσημου δείγματος της Υπηρεσίας. Β) Οι διαστάσεις , τα μεγέθη και τα ποσοστά μεγεθών να είναι σύμφωνα με τον επισυναπτόμενο πίνακα της προδιαγραφής. Γ) Η ποιότητα της εργασίας κατασκευής να είναι σύμφωνα με τα σχέδια της προδιαγραφής. Δ) Η συσκευασία και οι επισημάνσεις σύμφωνα με τα αναφερόμενα στην προδιαγραφή.	ΝΑΙ		
3.2.3	Χημικός Έλεγχος Η Επιτροπή Ελέγχου και Παραλαβής για κάθε μερίδα, λαμβάνει τυχαία τέσσερα (4) καπέλα από διαφορετικά χαρτοκιβώτια συσκευασίας. Τα τέσσερα (4) καπέλα, αποτελούν το δείγμα-αντίδειγμα. Από τα τέσσερα (4) τεμάχια, τα δύο (2) στέλλονται στο ΕΒΕΤΑΜ ΑΕ παράρτημα Αθηνών (πρώην ΕΤΑΚΕΙ τηλ.210 9234932) για χημικό έλεγχο και αντιπροσωπεύουν το δείγμα, ενώ τα υπόλοιπα (2) αποτελούν το αντιδείγμα και παραδίνονται στην Υπηρεσία που κάνει την προμήθεια όπου και τηρούνται μέχρι πέρατος της προμήθειας. Τα τέσσερα (4) τεμάχια του δείγματος-αντιδείγματος επιβαρύνουν τον προμηθευτή και προσκομίζονται επιπλέον της συνολικής ποσότητας. Ο χημικός έλεγχος πραγματοποιείται με έξοδα του προμηθευτή-αναδόχου.			
3.3	ΒΙΟΜΗΧΑΝΙΚΑ ΠΡΟΤΥΠΑ	ΝΑΙ		
3.3.1	Ο μειοδότης πριν από την μαζική παραγωγή, υποχρεούται να κατασκευάσει 2 τζόκευ, σύμφωνα με τις τεχνικές προδιαγραφές , συμμορφούμενος και προς τις τυχόν υποδείξεις της Υπηρεσίας, τα οποία θα προσκομίσει στον φορέα που διενεργεί τον διαγωνισμό και τα οποία αφού επισημοποιηθούν, θα χρησιμοποιηθούν σαν υποδείγματα :1) για την κατασκευή των υπολοίπων και 2) για την ποιοτική και οριστική παραλαβή.	ΝΑΙ		
3.3.2	Εφόσον τα παραπάνω δείγματα ικανοποιούν τις απαιτήσεις της Υπηρεσίας, επισημοποιούνται σαν προδείγματα και τηρούνται ανά ένα ,από την επιτροπή παραλαβής και από τον προμηθευτή. Εάν τα δείγματα αυτά, δεν συμφωνούν με τις απαιτήσεις των τεχνικών	ΝΑΙ		

	προδιαγραφών, δεν επισημοποιούνται και ο προμηθευτής υποχρεούται να προσκομίσει νέα δείγματα προς επισημοποίηση.			
3.3.3	Το χρονικό διάστημα που απαιτείται για την κατασκευή και επισημοποίηση των παραπάνω δειγμάτων συμπεριλαμβάνεται στο συνολικό χρόνο παράδοσης.	ΝΑΙ		
4	**ΔΙΑΦΟΡΑ**			
4.1	Συσκευασία			
4.1.1	Κάθε καπέλο διπλώνεται και τοποθετείται μέσα σε νάϋλον σφραγισμένη σακούλα. Κάθε εκατό (100) καπέλα τοποθετούνται μέσα σε πεντάφυλλο χαρτοκιβώτιο συσκευασίας ,καταλλήλων διαστάσεων. Το χαρτοκιβώτιο συσκευασίας σφραγίζεται στο πάνω μέρος με συγκολλητική χαρτοταινία.	ΝΑΙ		
4.1.2	Κάθε χαρτοκιβώτιο συσκευασίας φέρει εξωτερικά ταινία (τσέρκι) μεταλλικό ή πλαστικό, ένα κατά τον διαμήκη και ένα κατά τον εγκάρσιο άξονα.	ΝΑΙ		
4.2	Επισημάνσεις	ΝΑΙ		
4.2.1	Σε κάθε καπέλο και στο εσωτερικό μέρος αυτού ράβονται δύο λευκές βαμβακερές ετικέτες στο εσωτερικό του ρελιού, περίπου 5 εκ. από το πίσω αριστερό άκρο του ρελιού, και στις οποίες θα αναφέρεται , στην πρώτη η σύνθεση (80% Cotton / 20% Polyester), το μέγεθος (1 μέγεθος για όλους), το όνομα του κατασκευαστή και ο αριθμός σύμβασης και στη δεύτερη βαμβακερή έγχρωμη ετικέτα τα κάτωθι: Συγχρηματοδοτήθηκε από την Ελλάδα και την Ευρωπαϊκή Ένωση Ταμείο Εσωτερικής Ασφάλειας Για τη δεύτερη ετικέτα ως προς τον χρωματισμό εφαρμογή έχει ο Κανονισμός Ε.Ε. 1049/2014. Εξωτερικά σε κάθε χαρτοκιβώτιο τυπώνονται με μαύρη ανεξίτηλη μελάνη τα παρακάτω στοιχεία: ΛΙΜΕΝΙΚΟ ΣΩΜΑ-ΕΛΛΗΝΙΚΗ ΑΚΤΟΦΥΛΑΚΗ ΚΑΠΕΛΑ ΤΥΠΟΥ “ΤΖΟΚΕΥ” ΚΑΤΑΣΚΕΥΑΣΤΗΣ …….. ΑΡΙΘΜΟΣ/ΗΜΕΡΟΜΗΝΙΑ ΣΥΜΒΑΣΗΣ ..... ΜΕΓΕΘΟΣ ..... ΠΟΣΟΤΗΤΑ	ΝΑΙ		
4.3.	Παραλαβή - Απόρριψη	ΝΑΙ		
4.3.1	Τα καπέλα παραλαμβάνονται οριστικά από την Επιτροπή Παρακολούθησης και Παραλαβής (που θα συσταθεί ειδικά για το σκοπό αυτό) αν συμφωνούν με τις απαιτήσεις του μακροσκοπικού ελέγχου της παρούσας προδιαγραφής και κατόπιν των αποτελεσμάτων εργαστηριακού ελέγχου (σε τυχαία δείγματα) όπου θα αποσταλούν απευθείας από την Επιτροπή με επιβάρυνση του μειοδότη-αντισυμβαλλόμενου στο παράρτημα Αθηνών της ΕΒΕΤΑΜ (πρώην Ε.Τ.Α.Κ.Ε.Ι.) ή σε περίπτωση αδυναμίας της εξέτασης από αυτό, σε άλλο κοινοποιημένο φορέα,για τις απαιτήσεις του Παραρτήματος Α. Για εκτροπές που αφορούν το ύφασμα ισχύουν αντίστοιχα τα όσα αναφέρονται στο βιβλίο του Υπουργείου Εμπορίου «Τεχνικές προδιαγραφές Υφασμάτων».Ενώ για τις εκτροπές που αφορούν τη συσκευασία ή τις επισημάνσεις επιβάλλεται η συμμόρφωση με τις απαιτήσεις της Προδιαγραφής. Αν οι εκτροπές εμφανίζονται σε πολλά χαρακτηριστικά και το σύνολο των επί μέρους εκτροπών υπερβαίνει το δύο τοις εκατό (2%) της συνολικής παραληπτέας ποσότητας, τότε τα καπέλα θα απορρίπτονται. Η παραλαβή θα γίνει σε διάστημα ενός μήνα χωρίς να υπολογίζεται ο χρόνος των εργαστηριακών ελέγχων, κατά τα οριζόμενα στο ν.4412/2016.	ΝΑΙ		

ΕΙΔΟΣ 1: ΥΠΟΕΙΔΟΣ Β: ΠΗΛΗΚΙΟ ΤΥΠΟΥ ΤΖΟΚΕΥ
ΤΕΧΝΙΚΕΣ ΠΡΟΔΙΑΓΡΑΦΕΣ - ΦΥΛΛΟ ΣΥΜΜΟΡΦΩΣΗΣ

ΠΑΡΑΡΤΗΜΑ " Α" 21PROC008250999 2021-03-08

ΕΙΔΙΚΕΣ ΑΠΑΙΤΗΣΕΙΣ ΓΙΑ ΤΟ ΥΦΑΣΜΑ ΤΟΥΑΛ RIP-STOP No 225
[ΒΑΜΒΑΚΙ 80%(±3%) - ΠΟΛΥΕΣΤΕΡΑΣ 20%(±3%)]

Α/Α	Τεχνικά Χαρακτηριστικά	Απαιτήσεις	Μέθοδοι ελέγχου	
1.	Βάρος σε gr/m2 :	225	ISO 3801	
2.	Αντοχή στήμονα σε Kgr:	90	ISO 13934-1	
3.	Αντοχή κρόκης σε Kgr:	60		
4.	Πυκνότητα στήμονα (κλωστές/cm):	40	ISO 7211-2	
5.	Πυκνότητα κρόκης (κλωστές/cm):	22		
6.	Συστολή στήμονα επί %:	2	EN 26330 &EN 25077 (washingmachineandlinedry)-40°C	
7.	Συστολή κρόκης επί %:	2		
8.	Απώλεια βάρους με έκπλυση επί %:	1		
9.	Τίτλος νήματος στήμονα:	36/2 (ΠΕΝΙΕ)	ISO 7211-5	
10.	Τίτλος νήματος κρόκης:	30/2 (ΠΕΝΙΕ)		
11.	Υφανση:	Οι ενισχύσεις σχηματίζονται ανά 12 κλωστές στήμονα και ανά 23 κλωστές κρόκης με ύφανση 2 κλωστών ως μία.	ISO 7211	
12.	Σταθερότητα χρωματισμού	Ελάχιστη		
	• Στο ηλιακό φως:	6	ISO 105-B02	
	• Στη μέτρια πλύση:	4-5	ISO 105-C06-40°C	
	• Στον ιδρώτα:	4-5	ISO 105-E04	
	• Στην ξηρή τριβή:	4-5	ISO 105-X12	
	• Στην υγρή τριβή:	3-4		
	• Στο ασθενές χλώριο:	4-5	ISO 105-N03	
13.	Μερσερισμός:	Ομοιόμορφος σε όλο το ύφασμα	AATCC Test Method 89-1980	
14.	Χρωματισμός:	Βαθυκύανο	Ως προδιαγραφή	
15.	Τίτλος πολυεστέρα:	1,2 – 1,5 Denier μήκος 38-40mm		
16.	pH	5-8,5	ISO 3071	
17.	Σύνθεση στήμονα % κ.β	Βαμβάκι 80%-πολυεστέρας 20%	ISO 1833	
18.	Σύνθεση κρόκης % κ.β	Βαμβάκι 80%-πολυεστέρας 20%		
19.	Βαφή: Για την βαφή των υφασμάτων θα χρησιμοποιούνται ΥΠΟΧΡΕΩΤΙΚΑ ΚΑΙ ΜΟΝΟ: α. Χρώματα "κάδου" (VatDyes) για την βαφή των βαμβακερών ινών. β. Χρώματα "διασποράς" (DispersetDyes) για την βαφή των πολυεστερικών ινών.			
20	ΧΡΩΜΑΤΙΣΜΟΣ α. α. Ο χρωματισμός θα πρέπει να έχει την απόχρωση των κατατεθέντων τεμαχίων υφάσματος με ανοχές όπως φαίνονται στον παρακάτω ΠΙΝΑΚΑ 1. β. Έλεγχος χρωματισμού : Ο χρωματισμός θα ελέγχεται επιπλέον του προβλεπόμενου			

	μακροσκοπικού ελέγχου από την επιτροπή παραλαβής και από τα ο Παράρτημα Αθηνών της ΕΒΕΤΑΜ (πρώην Ε.Τ.Α.Κ.Ε.Ι.) στα δείγματα που θα αποστέλλονται για φυσικοχημικούς ελέγχους. Ο έλεγχος της απόχρωσης θα γίνεται με φασματοφωτόμετρο που θα λειτουργεί με διάχυτο φωτισμό του δοκιμίου με πλήρη εκπομπή πηγής η οποία θα προσομοιάζει στη "CIESourceD65". Το υπό εξέταση δοκίμιο πρέπει να παρατηρείται από γωνία που δεν ξεπερνά τις 10° από την κανονική γωνία παρατήρησης, συμπεριλαμβανομένης και της γωνίας αποφυγής κατοπτρισμού. Το μέγεθος του προτύπου ανοίγματος επί της συσκευής που χρησιμοποιείται για τη μέτρηση της απόχρωσης θα πρέπει να είναι διαμέτρου 1,2-1,5 cm. Οι μετρήσεις θα πρέπει να γίνονται σε τρία (3) διαφορετικά σημεία στα τεμάχια του κάθε δείγματος μετρώντας το κάθε σημείο δύο φορές με διαφορετικό προσανατολισμό (υφάδι-στημόνι). Το τελικό αποτέλεσμα θα είναι ο μέσος όρος των έξι (6) μετρήσεων που πραγματοποιήθηκαν [τρία (3) σημεία Χ δύο (2) φορές =έξι (6) για κάθε δείγμα. Τα προς εξέταση σημεία θα πρέπει να είναι διπλωμένα δύο (2) φορές προκειμένου κατά τη μέτρηση να μην επηρεάζονται από το φως. Κατά τη μέτρηση θα χρησιμοποιείται η εξίσωση CMC (ColorMeasurementCommities της SocietyofDyersandcolourists) για τον υπολογισμό του ΔΕ η οποία περιλαμβάνει και διορθωτικούς συντελεστές.		

ΠΙΝΑΚΑΣ 1

Α/Α	ΧΡΩΜΑ	ΑΠΟΔΕΚΤΑ ΑΠΟΤΕΛΕΣΜΑΤΑ ΣΥΓΚΡΙΣΗΣ ΕΠΙΣΗΜΟΥ ΔΕΙΓΜΑΤΟΣ ΜΕ ΤΗΝ CMC (ΔΕ)	ΑΠΟΚΛΙΣΕΙΣ	ΕΚΠΤΩΣΗ
1	ΒΑΘΥΚΥΑΝΟ (PANTONE 19-4024 TPX)	Μέχρι και 1,2	Μέχρι και 0,2 πάνω του ορίου, δηλαδή 1,4	0,5% για κάθε 0.1 πάνω του ορίου

Συμμόρφωση με τις απαιτήσεις της R.E.A.Ch.

Οι συμμετέχοντες στο Διαγωνισμό υποχρεούνται μαζί με την τεχνική τους προσφορά να προσκομίσουν, επί ποινή αποκλεισμού, Υπεύθυνη Δήλωση στην οποία να δηλώνει ότι τα υπό προμήθεια είδη θα συμμορφώνονται με τις απαιτήσεις του Κανονισμού ΕΚ 1907/2006 – R.E.A.C.H. (Registration, EvaluationandAuthorizationofChemicals) της Ευρωπαϊκής Ένωσης, όπως τροποποιήθηκε και ισχύει. Η δήλωση αυτή αφορά τα παρασκευάσματα καθώς και όλα τα αντικείμενα τα οποία περιέχουν χημικές ουσίες στη σύσταση τους ή στα οποία έχουν εφαρμοστεί χημικές ουσίες και παρασκευάσματα κατά τη παραγωγή τους. Στις ανωτέρω χημικές ουσίες συμπεριλαμβάνονται και τα αζωχρώματα. Η Υπηρεσία μετά την υπογραφή της Σύμβασης διατηρεί το δικαίωμα, όπου και όταν κριθεί αναγκαίο, να ζητήσει να προσκομιστούν δικαιολογητικά τεκμηρίωσης ή να διενεργηθούν εργαστηριακές δοκιμές.

ΠΑΡΑΡΤΗΜΑ "Β"

Κατασκευαστικά

Σχέδια

5.6cm+/- 3mm

5.6cm +/- 3mm

Σημείωση: Η λευκή γραμμή ανάμεσα στο γείσο ΔΕΝ υφίσταται .Το γείσο καλύπτεται εξ ' ολοκλήρου από το ύφασμα του Παραρτήματος Α.

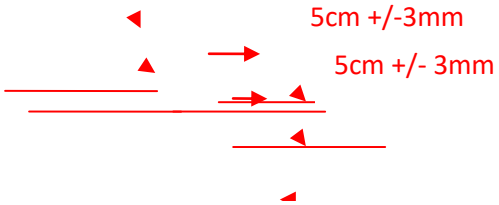

16.0 cm +/- 3mm



6.50cm +/- 3mm

Σημ. Η μέτρηση νοείται κατά την λοξή φορά και πιέζοντας το γείσο σε επίπεδη επιφάνεια.

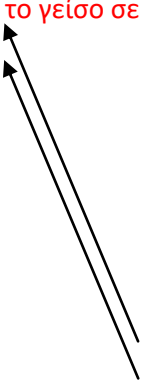

ΕΘΝΟΣΗΜΟ Λ.Σ.-ΕΛ.ΑΚΤ.

Σημείωση: Η λευκή γραμμή ανάμεσα στο γείσο ΔΕΝ υφίσταται .Το γείσο καλύπτεται εξ ‘ ολοκλήρου από το ύφασμα του Παραρτήματος Α

ΠΡΟΣΟΧΗ: Η ποσοστιαία αναλογία των μεγεθών των τζόκεϋ θα καθορισθεί από την Υπηρεσία μας πριν την υπογραφή της σύμβασης.

ΤΕΧΝΙΚΕΣ ΠΡΟΔΙΑΓΡΑΦΕΣ - ΦΥΛΛΟ ΣΥΜΜΟΡΦΩΣΗΣ

<table>
<tr><th>ΕΝΟΤΗΤΑ</th><th>ΧΑΡΑΚΤΗΡΙΣΤΙΚΑ</th><th>ΑΠΑΙΤΗΣΗ</th><th>ΑΠΑΝΤΗΣΗ ΠΡΟΜΗΘΕΥΤΗ</th><th>ΠΑΡΑΠΟΜΠΗ ΠΡΟΜΗΘΕΥΤΗ</th></tr>
<tr><td>1</td><td>ΑΝΤΙΚΕΙΜΕΝΟ</td><td></td><td></td><td></td></tr>
<tr><td></td><td>Η Προδιαγραφή αυτή καθορίζει τα τεχνικά χαρακτηριστικά και τις απαιτήσεις για την προμήθεια μπλούζας τύπου “ΠΟΛΟ” για χρήση από το προσωπικό του Λιμενικού Σώματος- Ελληνικής Ακτοφυλακής.
<table>
<tr><th>Α/Α</th><th>ΠΕΡΙΓΡΑΦΗ</th><th>ΤΟΠΟΣ ΠΑΡΑΔΟΣΗΣ</th><th>ΜΟΝΑΔΑ ΜΕΤΡΗΣΗΣ</th><th>ΧΡΟΝΟΣ ΠΑΡΑΔΟΣΗΣ</th><th>ΠΟΣΟΤΗΤΑ</th></tr>
<tr><td>1</td><td>ΜΠΛΟΥΖΑ ΜΑΚΟ ΚΟΝΤΟΜΑΝΙΚΗ ΧΡΩΜΑ ΒΑΘΥ ΚΥΑΝΟ (PANTONE 19-4024 TPX)</td><td>Οι αποθήκες στις Αποθήκες του Αρχηγείου Λιμενικού Σώματος- Ελληνικής Ακτοφυλακής (Ακτή Βασιλειάδη, Πύλη Ε1-Ε2),με δαπάνη και μέριμνα του προμηθευτή.</td><td>ΤΕΜΑΧΙΟ</td><td>‘Εξι (6) μήνες από την υπογραφή της σύμβασης στις Αποθήκες του Αρχηγείου Λιμενικού Σώματος-Ελληνικής Ακτοφυλακής (Πύλη Ε1-Ε2, Ακτή Βασιλειάδη).</td><td>7.000</td></tr>
</table></td><td>ΝΑΙ</td><td></td><td></td></tr>
<tr><td>2</td><td>ΑΠΑΙΤΗΣΕΙΣ</td><td></td><td></td><td></td></tr>
<tr><td>2.1</td><td>Πρώτες Ύλες</td><td></td><td></td><td></td></tr>
<tr><td>2.1.1.</td><td>Τα υλικά κατασκευής όπως αναφέρονται παρακάτω πρέπει να είναι αρίστης ποιότητας και να συμφωνούν απόλυτα με τις απαιτήσεις αυτής της προδιαγραφής.</td><td>ΝΑΙ</td><td></td><td></td></tr>
<tr><td>2.1.2.</td><td>Βαμβάκι
Το χρησιμοποιούμενο βαμβάκι πρέπει να είναι άριστης ποιότητας, καλά εκκοκισμένο και καθαρισμένο. Απαλλαγμένο από ξένες ουσίες, μακρόινο και ομοειδές. Απαγορεύεται η χρησιμοποίηση βαμβακιού προσβεβλημένου από έντομα (COTTONMORT), αβαριάτου και υπολειμμάτων βαμβακιού.</td><td>ΝΑΙ</td><td></td><td></td></tr>
<tr><td>2.1.3.</td><td>Κλωστή Ραφής
Κλωστή βαμβακερή 40/3 Nm.</td><td>ΝΑΙ</td><td></td><td></td></tr>
<tr><td>2.1.4</td><td>Κουμπιά πολυεστερικά ή πολυαμιδικά διαμέτρου περίπου 11 mm, με τα τεχνικά χαρακτηριστικά του Παραρτήματος “Β”.</td><td>ΝΑΙ</td><td></td><td></td></tr>
<tr><td>2.1.5.</td><td>Κλωστή Κεντημένων Γραμμάτων
Κλωστή 100% Viscose, χρώματος λευκού, με τα παρακάτω χαρακτηριστικά:</td><td>ΝΑΙ</td><td></td><td></td></tr>
<tr><td>2.1.6.</td><td>Αριθμός κλώνων: 3</td><td>ΝΑΙ</td><td></td><td></td></tr>
<tr><td>2.1.7.</td><td>Τίτλος Κλωστής: 190 Den</td><td>ΝΑΙ</td><td></td><td></td></tr>
<tr><td>2.1.8.</td><td>Αντοχές χρωματισμού:
α. Στο φως: 6
β. Στο νερό, στη μέτρια πλύση, στον ιδρώτα, στην ξηρή τριβή, στην υγρή τριβή, στο ασθενές χλώριο και στην ξηρή κάθαρση: 4 – 5</td><td>ΝΑΙ</td><td></td><td></td></tr>
<tr><td>2.2</td><td>Κατασκευαστικά Στοιχεία</td><td></td><td></td><td></td></tr>
<tr><td>2.2.1.</td><td>Το ύφασμα πλέκεται σε κυκλική πλεκτομηχανή και για την πλοκή του χρησιμοποιείται βαμβακερό νήμα Ne 40/2.</td><td>ΝΑΙ</td><td></td><td></td></tr>
<tr><td>2.2.2.</td><td>Η πλέξη θα πρέπει να είναι πικέ.</td><td>ΝΑΙ</td><td></td><td></td></tr>
<tr><td>2.2.3.</td><td>Η πλέξη του γιακά να είναι RIB 1x1 σε ευθύγραμμη πλεκτομηχανή.</td><td>ΝΑΙ</td><td></td><td></td></tr>
<tr><td>2.2.4</td><td>Η μπλούζα εργασίας τύπου “ΠΟΛΟ” κατασκευάζεται με τη συρραφή ενός μπροστινού και ενός οπισθίου φύλλου, του γιακά και των μανικιών.</td><td>ΝΑΙ</td><td></td><td></td></tr>
</table>

2.2.5	Οι λεπτομέρειες κατασκευής της μπλούζας τύπου "ΠΟΛΟ" φαίνονται αναλυτικά στο Παράρτημα "Α" της προδιαγραφής.	ΝΑΙ		
2.2.6.	Τα άκρα του υφάσματος στα μανίκια και στο κάτω άκρο αναδιπλώνονται κατά 2,5 cm και συρράπτονται με διπλή ραφή.	ΝΑΙ		
2.2.7	Στο εξωτερικό άκρο του γιακά κατασκευάζονται κατά την πλοκή δύο (2) σιρίτια πάχους 4 mm το καθένα. Το πρώτο σιρίτι απέχει από το εσωτερικό άκρο του γιακά 1,5 cm περίπου και το δεύτερο 2 mm από το πρώτο.	ΝΑΙ		
2.2.8	Στους ώμους της μπλούζας τοποθετούνται επωμίδες οι οποίες καταλήγουν σε τριγωνικό άκρο και έχουν πλάτος 4,5 cm.	ΝΑΙ		
2.2.9	Συρράπτονται μαζί με το μανίκι και με τρόπο συμμετρικό σε σχέση με τη ραφή του ώμου. Το μήκος τους καταλαμβάνει όλο το μήκος του ώμου (από τη ραφή των μανικιών με το σώμα μέχρι το σημείο ένωσης του γιακά με τη ραφή του ώμου). (βλέπε ΠΑΡΑΡΤΗΜΑ "Δ").	ΝΑΙ		
2.2.10	α.Οι μπλούζες κατασκευάζονται στα μεγέθη και με τις διαστάσεις που φαίνονται στον **Πίνακα 1** του Παραρτήματος «Α» της προδιαγραφής. β. Στο αριστερό τμήμα του στήθους (όπως φέρεται η μπλούζα) σε ευθεία γραμμή κυκλικό κέντημα **(κέντημα Νο 1)** διαμέτρου 8 cm με τη λέξη «ΛΙΜΕΝΙΚΟ ΣΩΜΑ-ΕΛΛΗΝΙΚΗ ΑΚΤΟΦΥΛΑΚΗ HELLENICCOASTGUARD» με κεφαλαία γράμματα με το σήμα των χιαστί αγκυρών του Λιμενικού Σώματος- Ελληνικής Ακτοφυλακής και ειδικότερα: Το υφασμάτινο διακριτικό σήμα αποτελείται από ένα εσωτερικό κύκλο, διαμέτρου 5,5 εκατοστών και από ένα εξωτερικό ομόκεντρο κύκλο, διαμέτρου 6,6 χιλιοστών, οι οποίοι είναι κεντημένοι με κυανή κλωστή και περιβάλλονται από περίγραμμα πλάτους 1,5 χιλιοστού, κεντημένο με κίτρινη κλωστή. Στον εσωτερικό κύκλο του διακριτικού σήματος του προηγούμενου εδαφίου, παριστάνονται δύο χιαστί άγκυρες, περιτυλιγμένες με ελικοειδή αλυσίδα, ίδιες με εκείνες του διακριτικού σήματος του Λ.Σ. - ΕΛ.ΑΚΤ. και κεντημένες με κροκί κλωστή. Κάτω από τις άγκυρες και σε διάστημα 3 χιλιοστών, παριστάνονται τρεις σειρές κυμάτων, κεντημένες εναλλάξ, από άνω προς τα κάτω, με λωρίδες χρώματος κυανού, λευκού και κυανού. Στο άνω και στο κάτω τόξο του εξωτερικού κύκλου του ανωτέρω διακριτικού σήματος, αναγράφονται αντίστοιχα, συμμετρικά και με κεφαλαία, λευκά γράμματα, ύψους 6 χιλιοστών και πλάτους 1,5 χιλιοστού, οι επιγραφές "ΛΙΜΕΝΙΚΟ ΣΩΜΑ" και "HELLENICCOASTGUARD" Ανάμεσα στις επιγραφές και σε ίσο διάστημα από την αρχή και το τέλος τους, παριστάνονται δύο αστερίσκοι κεντημένοι με λευκή κλωστή, με πέντε ακτίνες, μήκους 3 χιλιοστών έκαστη. 2. Το διακριτικό σήμα της ανωτέρω παραγράφου εφόσον αυτό θα δοθεί στο προσωπικό του Λ.Σ. - ΕΛ.ΑΚΤ. το οποίο υπηρετεί στα πλωτά μέσα του Λ.Σ. - ΕΛ.ΑΚΤ., διαφοροποιείται ως ακολούθως: α) Στο κάτω τόξο του εξωτερικού κύκλου, αναγράφεται συμμετρικά και με κεφαλαία, λευκά γράμματα, ύψους 6 χιλιοστών και πλάτους 1,5 χιλιοστού, η επιγραφή "ΠΕΡΙΠΟΛΙΚΑ ΠΛΟΙΑ" β) Στο κάτω τόξο του εξωτερικού κύκλου, προστίθεται τοξοειδές επίρραμμα, μήκους 10 εκατοστών και πλάτους 11 χιλιοστών, κεντημένο με κυανή κλωστή, το οποίο περιβάλλεται από περίγραμμα, πλάτους 1,5 χιλιοστού, κεντημένο με κίτρινη κλωστή, όπου αναγράφεται συμμετρικά και με κεφαλαία, λευκά γράμματα, ύψους 5 χιλιοστών και πλάτους 1,5 χιλιοστού, η επιγραφή "HELLENIC COAST GUARD". Ακριβής αριθμός τεμαχίων ανά κατηγορία πρόκειται καθοριστεί με την υπογραφή της σύμβασης.	ΝΑΙ		
2.2.11	**Χρωματισμός** Πλεκτού Υφάσματος Ο χρωματισμός του πλεκτού υφάσματος κατασκευής της μπλούζας τύπου "ΠΟΛΟ" να είναι**PANTONE19-4024 TPX**. α. Ο χρωματισμός θα πρέπει να έχει την ανωτέρω απόχρωση με τιμές και ανοχές όπως φαίνονται στον παρακάτω ΠΙΝΑΚΑ 1. β. Έλεγχος χρωματισμού : Ο χρωματισμός θα ελέγχεται επιπλέον του προβλεπόμενου μακροσκοπικού ελέγχου από την επιτροπή παραλαβής και από το Ε.Β.Ε.Τ.Α.Μ. Παράρτημα Αθηνών (Πρώην Ε.Τ.Α.Κ.Ε.Ι.) στα δείγματα που θα αποστέλλονται για φυσικοχημικούς ελέγχους , σε περίπτωση δε κατ' έφεση εξέτασης σε Χημικό Εργαστήριο που ανήκει στον ευρύτερο Δημόσιο Τομέα . Για την πραγματοποίηση του παραπάνω ελέγχοθα αποστέλλονται τρία (03) τεμάχια κατόπιν τυχαίας επιλογής απευθείας από την επιτροπή παραλαβής με επιβάρυνση του μειοδότη-	ΝΑΙ		

αντισυμβαλλόμενου στο Ε.Β.Ε.Τ.Α.Μ. Παράρτημα Αθηνών (Πρώην Ε.Τ.Α.Κ.Ε.Ι.). Μετά το πέρας του ελέγχου χρωματισμού το επίσημο δείγμα θα επιστρέφεται με μέριμνα της επιτροπής παραλαβής στον προμηθευτή.

Ο έλεγχος της απόχρωσης θα γίνεται με φασματοφωτόμετρο που θα λειτουργεί με διάχυτο φωτισμό του δοκιμίου με πλήρη εκπομπή πηγής η οποία θα προσομοιάζει στη "CIESourceD65". Το υπό εξέταση δοκίμιο πρέπει να παρατηρείται από γωνία που δεν ξεπερνά τις 10° από την κανονική γωνία παρατήρησης, συμπεριλαμβανομένης και της γωνίας αποφυγής κατοπτρισμού. Το μέγεθος του προτύπου ανοίγματος επί της συσκευής που χρησιμοποιείται για τη μέτρηση της απόχρωσης θα πρέπει να είναι διαμέτρου 1,2-1,5 cm. Οι μετρήσεις θα πρέπει να γίνονται σε τρία (3) διαφορετικά σημεία στα τεμάχια του κάθε δείγματος μετρώντας το κάθε σημείο δύο φορές με διαφορετικό προσανατολισμό. Το τελικό αποτέλεσμα θα είναι ο μέσος όρος των έξι (6) μετρήσεων που πραγματοποιήθηκαν [τρία (3) σημεία Χ δύο (2) φορές =έξι (6) για κάθε δείγμα. Τα προς εξέταση σημεία θα πρέπει να είναι διπλωμένα δύο (2) φορές προκειμένου κατά τη μέτρηση να μην επηρεάζονται από το φως.

Κατά τη μέτρηση θα χρησιμοποιείται η εξίσωση CMC (ColorMeasurementCommities της SocietyofDyersandcolourists) για τον υπολογισμό του ΔΕ η οποία περιλαμβάνει και διορθωτικούς συντελεστές.

ΠΙΝΑΚΑΣ 1

Χρώμα	Αποδεκτά αποτελέσματα σύγκρισης επίσημου δείγματος με την CMC (ΔΕ)	Αποκλίσεις	Έκπτωση
Ως προδιαγραφή	≤ 1,2	Μέχρι και 0,3 πάνω του ορίου, δηλαδή μέχρι 1,5	0,3% για κάθε 0,1 πάνω του ορίου

2.2.12 Το πλεκτό ύφασμα θα πρέπει να διαθέτει τα χαρακτηριστικά που φαίνονται στον παρακάτω Πίνακα:**ΤΕΧΝΙΚΑ ΧΑΡΑΚΤΗΡΙΣΤΙΚΑ**

ΥΦΑΣΜΑΤΟΣ ΚΑΤΑΣΚΕΥΗΣ ΜΠΛΟΥΖΑΣ ΤΥΠΟΥ «ΠΟΛΟ»

(ΒΑΜΒΑΚΙ 100%)

Α/Α	ΧΑΡΑΚΤΗΡΙΣΤΙΚΟ	ΟΡΙΑ	ΜΕΘΟΔΟΙ ΕΛΕΓΧΟΥ
1	**Σύνθεση:**	Βαμβάκι 100%	**ISO 1833**
2	**Βάρος** σε g/m^2	**220**	**EN ISO 12127**
3	**Αντοχή** στη διάρρηξη (kpa):	**300**	**EN ISO 13938**
4	**Σταθερότητα διαστάσεων** στο πλύσιμο (**40°C**) Μήκος και πλάτος %	max- **5, +2**	**ISO 6330 & EN 25077**
5	**Πλέξη**	Πικέ	**ISO 7211-1**
6	**Τίτλος** νήματος	Ne**40/2** ΠΕΝΙΕ	**ISO 7211-5**
7	**Σταθερότητα χρωματισμού**	**ελάχιστο**	
	α. Στην τριβή •Ξηρή: •Υγρή:	**4** **3-4**	**ISO 105-X12**
	β. Στον ιδρώτα (όξινο – αλκαλικό)	Αλλαγή χρωματισμού δοκιμίου: **4-5** Λέκιασμα μαρτύρων: **4**	**ISO 105-E04**
	γ. Στην πλύση (**40°C**)	Αλλαγή χρωματισμού δοκιμίου:	

ΝΑΙ

			4-5 Λέκιασμα μαρτύρων: **4**	**ISO 105-C06**			
		ε. Στο ηλιακό ή τεχνητό φως	**5**	**ISO 105-B01 ή ISO 105-B02**			
	8	Προσδιορισμός αντοχής στο κομπάλιασμα **(Pilling)**	**4** (min)	**EN ISO 12945-1** (στους **11.000** κύκλους)			
	9	Προσδιορισμός αντοχής στην **τριβή**	**8.000** κύκλοι (min)	**EN ISO 12947-2**			
	10	**Χρωματισμός**	.**(PANTONE 19-4024 TPX)**				
3.	ΔΕΙΓΜΑΤΟΛΗΨΙΑ - ΕΛΕΓΧΟΣ ΠΟΙΟΤΗΤΑΣ						
3.1.1	**Δείγματα Προμηθευτών για Αξιολόγηση**						
3.1.2.	Οι υποψήφιοι προμηθευτές θα καταθέτουν μαζί με τις προσφορές τους **2 μπλούζες «ΠΟΛΟ»** οι οποίες θα ελέγχονται μακροσκοπικά από την επιτροπή αξιολόγησης των προσφορών, με βάση τα αναφερόμενα στην προδιαγραφή.				ΝΑΙ		
3.1.3	**Εφόσον και τα 2 δείγματα ικανοποιούν μακροσκοπικά πλήρως τις απαιτήσεις της προδιαγραφής, τότε οι τεχνικές προσφορές των αντίστοιχων προμηθευτών θα γίνονται αποδεκτές.**				ΝΑΙ		
3.1.4	Κατά το στάδιο του μακροσκοπικού ελέγχου θα απορρίπτονται οι προσφορές των προμηθευτών των οποίων τα δείγματα δεν ικανοποιούν όλες τις απαιτήσεις.				ΝΑΙ		
3.1.5	Τα δείγματα των προμηθευτών που έλαβαν μέρος στο διαγωνισμό και δεν επελέγησαν θα τους επιστρέφονται.				ΝΑΙ		
3.2.	Μερίδα-Δειγματοληψία						
3.2.1.	Μερίδα Ολόκληρη η ποσότητα των υπό προμήθεια ειδών αποτελεί μια μερίδα.				ΝΑΙ		
3.2.2.	**Μακροσκοπικός Έλεγχος** Η Επιτροπή Παρακολούθησης και Παραλαβής επιλέγει τυχαία το 10% των ειδών από διαφορετικά χαρτοκιβώτια συσκευασίας. Οι παραπάνω μπλούζες αποτελούν το δείγμα μακροσκοπικού ελέγχου, τις οποίες η Επιτροπή συγκρίνει με την παρούσα Προδιαγραφή Η Επιτροπή Παρακολούθησης και Παραλαβής για κάθε μερίδα, λαμβάνει τυχαία 4 μπλούζες από διαφορετικά χαρτοκιβώτια συσκευασίας. Οι 4 μπλούζες, αποτελούν το δείγμα-αντίδειγμα. Τα τέσσερα (4) τεμάχια του δείγματος-αντιδείγματος επιβαρύνουν τον προμηθευτή και προσκομίζονται επιπλέον της συνολικής ποσότητας.				ΝΑΙ		
3.2.3	**Χημικός Έλεγχος(στάδιο παραλαβής)**						
	Η Επιτροπή Παρακολούθησης και Παραλαβής , λαμβάνει τυχαία έξι (6) μπλούζες από διαφορετικά χαρτοκιβώτια συσκευασίας. Από τις έξι (6) , μπλούζες, οι τρεις (3) στέλνονται στο ΕΒΕΤΑΜ ΑΕ παράρτημα Αθηνών (πρώην ΕΤΑΚΕΙ τηλ.210 9234932) για χημικό έλεγχο και αντιπροσωπεύουν το δείγμα, ενώ οι υπόλοιπες τρεις (3) αποτελούν το αντιδείγμα και παραδίνονται στην Υπηρεσία που κάνει την προμήθεια όπου και τηρούνται μέχρι πέρατος της προμήθειας. Τα έξι (6) τεμάχια του δείγματος-αντιδείγματος καθώς και ο χημικός έλεγχος επιβαρύνουν τον προμηθευτή και προσκομίζονται επιπλέον της συνολικής ποσότητας.				ΝΑΙ		
3.3	Ελεγχοι Ποιότητας						
3.3.1.	Ελεγχος Εγκαταστάσεων Κατασκευαστή Ο κατασκευαστής είναι υποχρεωμένος να γνωστοποιήσει στην Επιτροπή Παρακολούθησης και Παραλαβής τον χρόνο και τον τόπο παραγωγής των ειδών. Η Επιτροπή Παρακολούθησης έχει το δικαίωμα απρόσκλητα και όποτε και εάν αυτή κρίνει σκόπιμο να επισκεφθεί τις εγκαταστάσεις του κατασκευαστή προκειμένου να διαπιστώσει τους τρόπους κατασκευής των μπλουζών και τα χρησιμοποιούμενα υλικά.				ΝΑΙ		
3.3.2.	Μακροσκοπικός Έλεγχος				ΝΑΙ		

Διενεργείται από την Επιτροπή Παραλαβής και Παραλαβής του δείγμα μακροσκοπικού ελέγχου αφ' ενός μεν ελέγχοντας την ποιότητα εργασίας της κατασκευής, τη συμφωνία της με τους όρους και τα σχέδια της Προδιαγραφής , αφ' ετέρου δε προς εντοπισμό τυχόν ελαττωμάτων σύμφωνα με τον ΠΙΝΑΚΑ Ι.

Κατά τον έλεγχο της ποσότητας του δείγματος εάν ο αριθμός των ευρισκομένων ελαττωμάτων της μερίδας είναι μικρότερος ή ίσος του 10 η μερίδα θεωρείται αποδεκτή.
Εάν ο αριθμός των ευρισκομένων ελαττωμάτων είναι μεγαλύτερος ή ίσος του 11, η μερίδα απορρίπτεται.

ΠΙΝΑΚΑΣ Ι

ΜΑΚΡΟΣΚΟΠΙΚΑ ΕΛΑΤΤΩΜΑΤΑ ΜΠΛΟΥΖΩΝ

1	ΚΑΘΑΡΟΤΗΤΑ	1.1 Στίγματα ή κηλίδες μόνιμες από οποιαδήποτε αιτία. 1.2 Στίγματα ή κηλίδες μη μόνιμες (εφόσον δεν καθαρισθο από τον προμηθευτή).
2	ΕΡΓΑΣΙΕΣ	2.1 Η κατασκευή δεν έχει γίνει σύμφωνα με τους όρους, το σχέδια της παρούσας προδιαγραφής και το επίσημο δείγμ της Υπηρεσίας. 2.2 Οι πρώτες ύλες δεν βρίσκονται σε προβλεπόμενες από προδιαγραφή θέση, πλήθος, τύπο, μέγεθος και στερεότητα 2.3 Ακανόνιστο κόψιμο τεμαχίου
3	ΕΛΑΤΤΩΜΑΤΑ ΚΑΙ ΖΗΜΙΕΣ ΥΛΙΚΟΥ	3.1 Τρύπες, μανταρίσματα, σπάσιμο κλωστών, κόμβοι, τσιμπήματα (στράβωμα ή φθορά κεφαλής βελόνας). 3.2 Κάθετες γραμμές (από σπάσιμο βελονών), οριζόντιες γραμμές (μπάρες) από κακή λειτουργία των πλεκτομηχανώ (φθαρμένες πλατίνες – τρίγωνα) ή από το νήμα (διαφορετι παρτίδες). 3.3 Ανομοιομορφία πλέξης, ανεπαρκής ελαστικότητα (το πλεκτό σακουλιάζει μετά από τάνυση κατά πλάτος).
4	ΚΛΩΣΤΕΣ ΚΑΙ ΡΑΦΕΣ	4.1 Κλωστές λανθασμένης απόχρωσης. 4.2 Μη προβλεπόμενος τρόπος ραφής (χαλαρές, σφικτές υπάρχουν κενά ραφών). 4.3 Οι ραφές δεν είναι οι προβλεπόμενες.
5	ΧΡΩΜΑΤΙΣΜΟΣ	5.1 Ο χρωματισμός δεν είναι σύμφωνα με την παράγραφο 2.2.3 5.2 Τμήματα υφάσματος με κακή απόχρωση (π.χ. ανομοιομορφία βαφής).
6	ΔΙΑΣΤΑΣΕΙΣ	6.1 Αυξημένες ή μειωμένες διαστάσεις μπλουζών (+ 1 cm, - 0,5 cm).
7	ΕΠΙΣΗΜΑΝΣΕΙΣ	7.1 Δεν υπάρχει ταινία επισημάνσεων. 7.2 Αναγράφονται λάθος επισημάνσεις ή δεν είναι γραμμέ με ανεξίτηλο τρόπο.

4	**ΔΙΑΦΟΡΑ**			
4.1	**Συσκευασία**			
4.1.1	Κάθε μπλούζα διπλώνεται και τοποθετείται μέσα σε νάιλον σφραγισμένη σακούλα. Κάθε πενήντα (50) μπλούζες τοποθετούνται μέσα σε πεντάφυλλο χαρτοκιβώτιο συσκευασίας καταλλήλων διαστάσεων. Το χαρτοκιβώτιο συσκευασίας σφραγίζεται στο πάνω μέρος με συγκολλητική ταινία.	ΝΑΙ		
4.1.2.	Κάθε χαρτοκιβώτιο συσκευασίας φέρει εξωτερικά ταινία (τσέρκι) μεταλλικό ή πλαστικό, ένα κατά τον διαμήκη και ένα κατά τον εγκάρσιο άξονα.	ΝΑΙ		
4.2	**Επισημάνσεις**			
4.2.1.	Σε κάθε μπλούζα, στο εσωτερικό μέρος αυτής και στο μέσον περίπου του γιακά η πρώτη και στη δεξιά πλαϊνή ένωση-συρραφή των δύο φύλλων (5 cm από το κάτω μέρος) η δεύτερη, ράβονται **(με μη εμφανείς ραφές)** δύο βαμβακερές ταινίες κατάλληλων διαστάσεων, όπως φαίνεται στα σχέδια του Παραρτήματος «Α», στην οποία πρέπει να αναγράφονται με ανεξίτηλα στοιχεία τα παρακάτω: Η πρώτη όπως παρακάτω: : **ΛΙΜΕΝΙΚΟ ΣΩΜΑ-ΕΛΛΗΝΙΚΗ ΑΚΤΟΦΥΛΑΚΗ** ΜΕΓΕΘΟΣ: …… ΚΑΤΑΣΚΕΥΑΣΤΗΣ: …… ΣΥΜΒΑΣΗ: …… ΣΥΝΘΕΣΗ: …….. Η δεύτερη έγχρωμη όπως παρακάτω: Συγχρηματοδοτήθηκε από την Ελλάδα και την Ευρωπαϊκή Ένωση Ταμείο Εσωτερικής Ασφάλειας **Για τη δεύτερη ετικέτα ως προς τον χρωματισμό εφαρμογή έχει ο Κανονισμός Ε.Ε. 1049/2014.** **Στη δεύτερη ετικέτα να υπάρχει ραμμένο ανταλλακτικό κομβίο.**	ΝΑΙ		
4.2.2.	Επιπλέον στη εσωτερική αριστερή πλευρά (όπως φέρεται η μπλούζα) και στο σημείο που φαίνεται στα σχέδια του Παραρτήματος «Α» ράβεται (μαζί με την πλαϊνή ραφή) βαμβακερή ταινία κατάλληλων διαστάσεων, στην οποία πρέπει να αναγράφονται με ανεξίτηλα στοιχεία οι οδηγίες πλυσίματος – σιδερώματος: 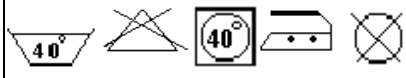 	ΝΑΙ		
4.2.3.	Εξωτερικά σε κάθε χαρτοκιβώτιο τυπώνονται με μαύρη ανεξίτηλη μελάνη τα παρακάτω στοιχεία: **ΛΙΜΕΝΙΚΟ ΣΩΜΑ-ΕΛΛΗΝΙΚΗ ΑΚΤΟΦΥΛΑΚΗ** **ΜΠΛΟΥΖΑ ΤΥΠΟΥ "ΠΟΛΟ"** ΚΑΤΑΣΚΕΥΑΣΤΗΣ …….	ΝΑΙ		

21PROC008250999 2021-03-08

	ΑΡΙΘΜΟΣ/ΗΜΕΡΟΜΗΝΙΑ ΣΥΜΒΑΣΗΣ ..... ΜΕΓΕΘΟΣ ..... ΠΟΣΟΤΗΤΑ			
4.3.	**Παραλαβή - Απόρριψη**			
4.3.1.	Οι μπλούζες παραλαμβάνονται οριστικά από την Επιτροπή Παρακολούθησης και Παραλαβής αν συμφωνούν με τις απαιτήσεις του μακροσκοπικού και εργαστηριακού ελέγχου της παρούσας προδιαγραφής. Η παραλαβή θα γίνει σε διάστημα ενός μήνα χωρίς να υπολογίζεται ο χρόνος των εργαστηριακών ελέγχων, κατά τα οριζόμενα στο ν.4412/2016.	ΝΑΙ		
4.3.2.	Οι παραπάνω μπλούζες μπορούν να παραληφθούν με έκπτωση τιμής στις περιπτώσεις εκτροπών που αφορούν πρώτες ύλες κατασκευής και προβλέπεται παραλαβή με έκπτωση τιμής για το αντίστοιχο χαρακτηριστικό. Για εκτροπές που αφορούν το ύφασμα (κατά τον εργαστηριακό έλεγχο) ισχύουν αντίστοιχα τα όσα αναφέρονται στο Παράρτημα “Γ”.	ΝΑΙ		
4.3.3	Οι μπλούζες μπορούν να παραληφθούν με έκπτωση τιμής στις περιπτώσεις εκτροπών που αφορούν πρώτες ύλες κατασκευής καθώς και κατασκευαστικές λεπτομέρειες και η επιτροπή παραλαβής κρίνει ότι οι εκτροπές δεν επηρεάζουν την καταλληλότητα των ειδών. Το ποσοστό της έκπτωσης θα προτείνεται από την επιτροπή.	ΝΑΙ		

ΠΑΡΑΡΤΗΜΑ "Α"

ΜΠΛΟΥΖΑ ΤΥΠΟΥ “ΠΟΛΟ”

ΚΑΤΑΣΚΕΥΑΣΤΙΚΑ ΣΧΕΔΙΑ – ΔΙΑΣΤΑΣΕΙΣ

ΠΙΝΑΚΑΣ 1

ΜΕΓΕΘΗ – ΔΙΑΣΤΑΣΕΙΣ ΜΠΛΟΥΖΑΣ ΤΥΠΟΥ POLO

ΜΕΓΕΘΗ – ΔΙΑΣΤΑΣΕΙΣ (σε cm)						
ΓΡΑΜΜΑ	**ΜΕΓΕΘΟΣ ΔΙΑΣΤΑΣΗ**	**S**	**M**	**L**	**XL**	**XXL**
Α	**Μήκος** (Από τη ραφή του ώμου με τον γιακά μέχρι το κάτω άκρο)	**76**	**78**	**80**	**82**	**84**
Β	**Ημιπερίμετρος** στήθους	**56**	**58**	**60**	**62**	**64**
Γ	**Πλάτος** (μεταξύ των ραφών των μανικιών στους ώμους)	**50**	**52**	**54**	**56**	**58**
Δ1	**Μήκος** μανικιού	**26**	**27**	**28**	**29**	**30**
Δ2	Μήκος μανικιού	**62**	**63**	**64**	**65**	**66**
Ε	**Άνοιγμα** μασχάλης	**24**	**25**	**26**	**27**	**28**
Ζ	**Πλάτος λαιμού** (μεταξύ των ραφών των ώμων με τον γιακά)	**17.8**	**18.2**	**18.6**	**19**	**19.4**
Η	**Μήκος** ανοίγματος γιακά	**8.8**	**9.1**	**9.4**	**9.7**	**10**
Θ	**Πλάτος** γιακά	**7.5**	**7.5**	**7.5**	**7.5**	**7.5**
Ι1	**Άνοιγμα** μανικιού	**18.5**	**19**	**19.5**	**20**	**20.5**
Κ	**Πλάτος** αναδίπλωσης μανικιών	**2.5**	**2.5**	**2.5**	**2.5**	**2.5**
Λ	**Ημιπερίμετρος** κάτω άκρου	**56**	**58**	**60**	**62**	**64**
Μ	**Πλάτος** αναδίπλωσης κάτω άκρου	**2.5**	**2.5**	**2.5**	**2.5**	**2.5**
Ν	**Μήκος** πατιλέτας κουμπιών	**16.5**	**16.5**	**17**	**17**	**17**
Ξ	**Πλάτος** ραφής πατιλέτας κουμπιών	**4**	**4**	**4**	**4**	**4**

ΚΑΤΑΣΚΕΥΑΣΤΙΚΑ ΣΧΕΔΙΑ

Σχέδιο 1

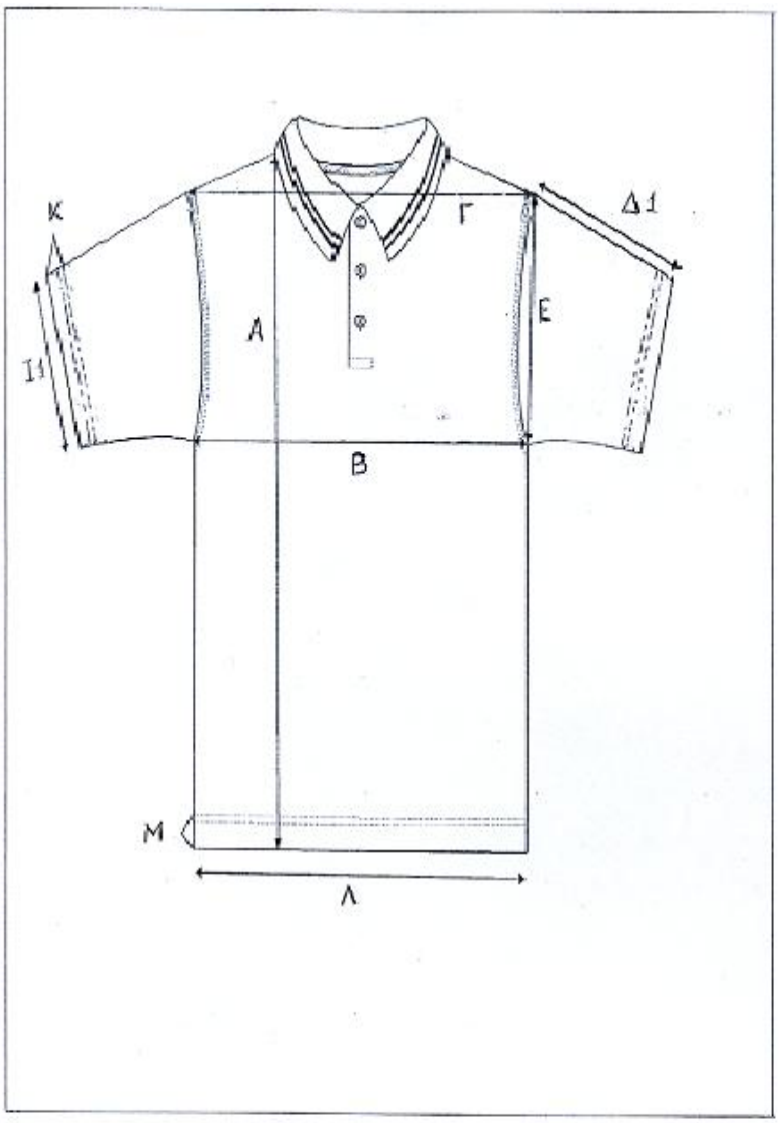

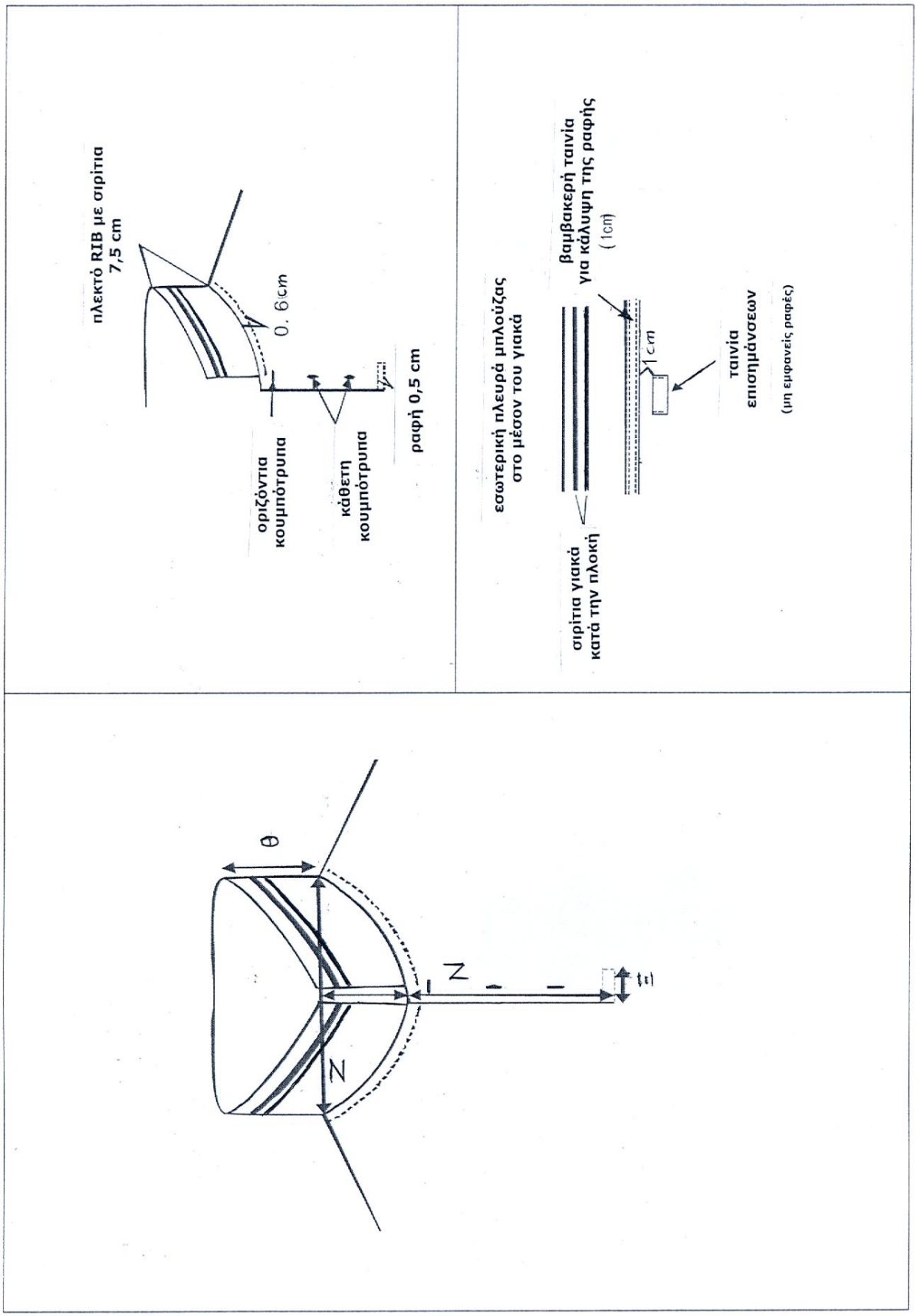
πλεκτό RIB με σιρίτια
7,5 cm
0. 6cm
οριζόντια
κουμπότρυπα
κάθετη
κουμπότρυπα
ραφή 0,5 cm
εσωτερική πλευρά μπλούζας
στο μέσον του γιακά
βαμβακερή ταινία
για κάλυψη της ραφής
(1cm)
1 cm
ταινία
επισημάνσεων
(μη εμφανείς ραφές)
σιρίτια γιακά
κατά την πλοκή
θ
N
N
t=1

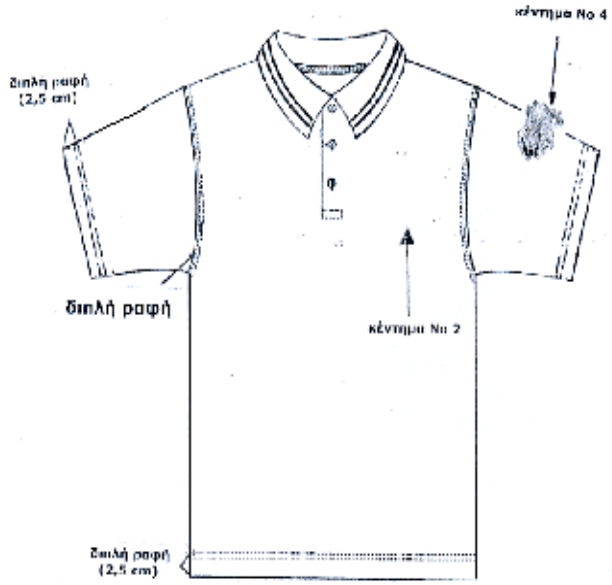
κέντημα No 4
διπλή ραφή (2,5 cm)
διπλή ραφή
κέντημα No 2
διπλή ραφή (2,5 cm)

Σχέδιο 4

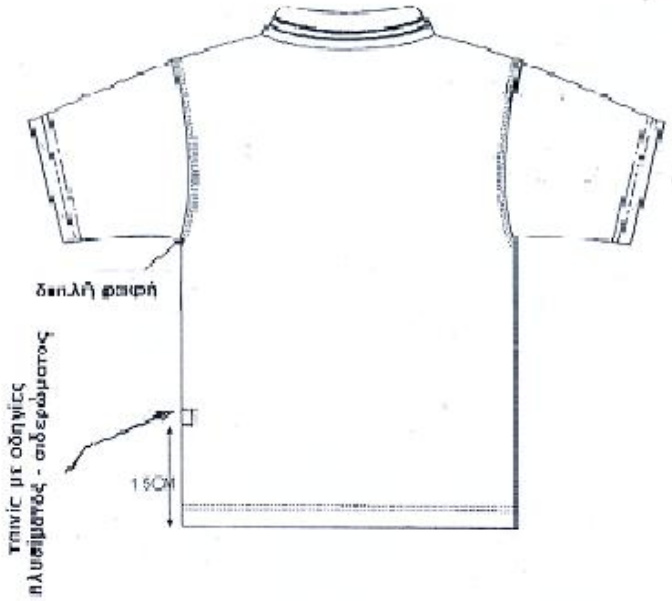

KENTHMATA


ΛΙΜΕΝΙΚΟ ΣΩΜΑ
HELLENIC COAST GUARD

Κλωστές Κεντήματος

Κλωστές κεντήματος

Το κέντημα κατασκευάζεται με τις παρακάτω πρώτες ύλες:

Ύφασμα με τα παρακάτω χαρακτηριστικά, χρώματος όμοιου με αυτό της μπλούζας, το οποίο θα χρησιμοποιηθεί σαν βάση για την κέντηση , ώστε αυτό να έχει την εμφάνιση του επίσημου δείγματος:

Βάρος : 185 g/m²	ISO 3801
Σύνθεση : 100% πολυεστέρας	ISO 1833

Μέθοδος κατασκευής : κεντητό συνθετικό πίλημα

Για την κέντηση χρησιμοποιείται :

2.1.9.5 Κλωστή 100% Ραιγιόν με τα παρακάτω χαρακτηριστικά:

Τίτλος:	den 2/120 ± 5%	ISO 7211-5

Αντοχή χρωματισμού (ελάχιστο)

Α. Στο νερό	4-5	
Β. Στην πλύση	4-5	ISO 105-C06
Γ. Στο ηλιακό φως	6	ISO 105-B02

Η ως άνω κλωστή είναι χρώματος κροκί, μπλε ρουά, γαλάζιο και λευκό. Οι ακριβείς αποχρώσεις φαίνονται στο επίσημο δείγμα της Υπηρεσίας.

ΠΑΡΑΡΤΗΜΑ "Β"

ΜΠΛΟΥΖΑ ΤΥΠΟΥ “ΠΟΛΟ”

ΕΙΔΙΚΕΣ ΑΠΑΙΤΗΣΕΙΣ ΓΙΑ ΚΟΥΜΠΙΑ
ΠΟΛΥΕΣΤΕΡΙΚΑ Ή ΠΟΛΥΑΜΙΔΙΚΑ ΔΙΑΜΕΤΡΟΥ 11 mm

1. Ποιότητα Πρώτων Υλών

1.1 Τα κουμπιά κατασκευάζονται από πολυεστέρα ή από πολυαμίδιο.

1.2 Τα τεχνικά χαρακτηριστικά παρατίθενται στον παρακάτω πίνακα:

Τεχνικά Χαρακτηριστικά	**Απαιτήσεις**
Αντίδραση με Οργανικούς Διαλύτες	Τα κουμπιά να αντέχουν και **να μην αντιδρούν** με τους οργανικούς διαλύτες (τριχλωροαιθυλένιο, υπερχλωροαιθυλένιο κ.λ.π.) χωρίς να αλλοιώνεται η επιφάνεια και να μεταβάλλεται ο χρωματισμός τους.
Σημείο Τήξης	Το σημείο τήξεως τους είναι μεγαλύτερο από **130°C.**
Επιφάνεια	Τα κουμπιά πρέπει να έχουν λεία και ομοιογενή επιφάνεια, κανονικό σχήμα χωρίς ελαττώματα.
Χρωματισμός	Ο χρωματισμός να είναι όμοιος με το χρώμα της μπλούζας και **επιτρέπεται ελαφρά απόκλιση** από αυτόν. Προκειμένου ο χρωματισμός να μην μεταβάλλεται κατά τη χρήση και με την παρέλευση του χρόνου **η βαφή πρέπει να γίνεται στη μάζα** των κουμπιών και όχι επιφανειακά.

ΠΑΡΑΡΤΗΜΑ "Γ"

ΜΠΛΟΥΖΑ ΤΥΠΟΥ "ΠΟΛΟ"

ΠΡΟΣΩΠΙΚΟΥ ΛΣ-ΕΛ.ΑΚΤ,

ΠΙΝΑΚΑΣ

ΑΝΟΧΩΝ ΚΑΙ ΕΚΠΤΩΣΕΩΝ ΓΙΑ ΧΗΜΙΚΕΣ ΕΚΤΡΟΠΕΣ ΠΛΕΚΤΩΝ ΥΦΑΣΜΑΤΩΝ

Χαρακτηριστικό	Ανοχή επί τοις %	Έκπτωση επί τοις %
(α)	(β)	(γ)
ΒΑΡΟΣ σε g/m^2	**Από +10% έως –5%**	**0**
	-6%	2%
	-7%	3%
	-8%	4%
	-9%	6%
	-10%	10%
ΑΝΤΟΧΗ ΣΤΗ ΔΙΑΡΡΗΞΗ σε kpa, ελάχιστη	**έως –5%**	**0**
	-6%	1%
	-7%	2%
	-8%	4%
	-9%	6%
	-10%	8%
ΣΥΣΤΟΛΗ% κατά μήκος και κατά πλάτος	+1%	1,5%
	+2%	3%
ΔΙΑΣΤΟΛΗ % κατά μήκος και κατά πλάτος	-1%	1,5%
	-2%	3%
ΑΝΤΟΧΗ ΣΤΟ ΚΟΜΠΑΛΙΑΣΜΑ (Pilling)	½ μονάδα κάτω από το όριο (δηλ. **3-4**)	**1%**
	Πάνω από **1** μονάδα (δηλ. **3**)	Απόρριψη
ΑΝΤΟΧΗ ΣΤΗΝ ΤΡΙΒΗ	Μέχρι **1.000** κύκλους λιγότερους	**1%**
	Από **1.001 έως 2000** κύκλους λιγότερους	**3%**
	Πάνω από **2000**	

	κύκλους λιγότερους	Απόρριψη

(α)	(β)	(γ)
ΣΤΑΘΕΡΟΤΗΤΑ ΧΡΩΜΑΤΙΣΜΟΥ, ελάχιστη		
Στο ηλιακό φως	**1**	**0**
	>1	Απόρριψη
Λοιπές δοκιμασίες	**½**	**0**
	1	1%
	>1	Απόρριψη
ΠΛΕΞΗ	Όπως καθορίζεται από τις προδιαγραφές	
ΤΙΤΛΟΣ ΝΗΜΑΤΟΣ	Ο κάθε κατασκευαστής έχει τη δυνατότητα σχετικής απόκλισης (±2) του ενδεικτικού τίτλου. Αυτό ισχύει για τίτλους νήματος 18 και άνω. Σε αντίθετη περίπτωση (κάτω του 18) δεν επιτρέπεται απόκλιση από τον προσδιοριζόμενο τίτλο.	

ΠΑΡΑΤΗΡΗΣΕΙΣ

1. Τα ποσοστά ανοχών υπολογίζονται επί των ελάχιστων ή μέγιστων τιμών (αναλόγως της κάθε περίπτωσης) των χαρακτηριστικών των προδιαγραφών.

2. Εάν το αθροιστικό σύνολο των αποκλίσεων υπερβαίνει το 10%, το ύφασμα απορρίπτεται.

3. Εάν το αθροιστικό σύνολο των εκπτώσεων είναι μέχρι 5% δεν επιβάλλεται έκπτωση επί της τιμής.

4. Για την εφαρμογή των εκπτώσεων επί της τιμής σε περιπτώσεις αποκλίσεων από τα ορισθέντα όρια της προδιαγραφής, υπολογίζεται αναλογία 1:1 (παράδειγμα: απόκλιση 2% υπολογίζεται έκπτωση 2%)

ΠΑΡΑΡΤΗΜΑ "Δ"

ΕΠΩΜΙΔΑ

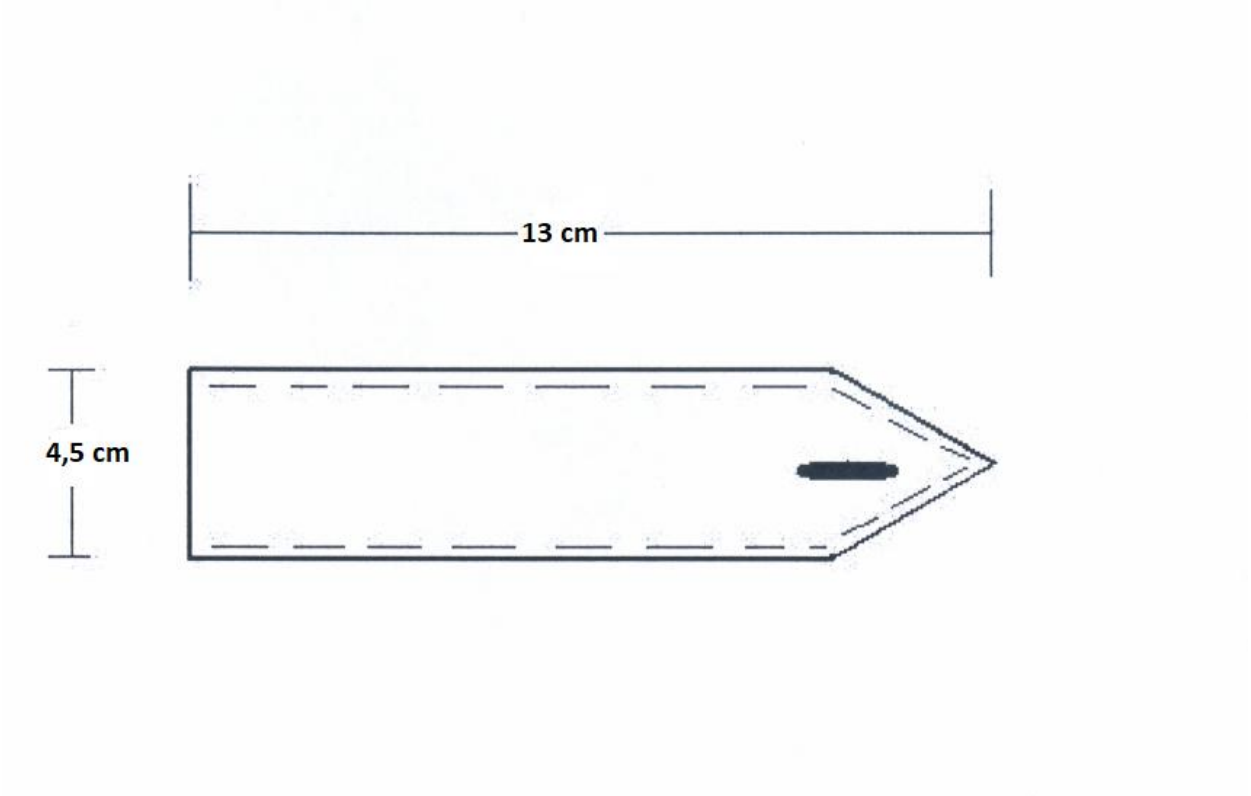

ΕΙΔΟΣ 3: Ζώνη μπλε με πορπή Λ.Σ.

<table>
<tr><th>ΕΝΟΤΗΤΑ</th><th>ΧΑΡΑΚΤΗΡΙΣΤΙΚΑ</th><th>ΑΠΑΙΤΗΣΗ</th><th>ΑΠΑΝΤΗΣΗ ΠΡΟΜΗΘΕΥΤΗ</th><th>ΠΑΡΑΠΟΜΠΗ ΠΡΟΜΗΘΕΥΤΗ</th></tr>
<tr><td>1</td><td>ΑΝΤΙΚΕΙΜΕΝΟ-<u>ΣΚΟΠΟΣ</u></td><td></td><td></td><td></td></tr>
<tr><td></td><td>Προορίζονται για την κάλυψη αναγκών των Υπηρεσιών του Λιμενικού Σώματος- Ελληνικής Ακτοφυλακής. Η προδιαγραφή αυτή καλύπτει τις απαιτήσεις προμήθειας ζωνών για το προσωπικό του ΛΣ-ΕΛ.ΑΚΤ. Στην προδιαγραφή περιλαμβάνονται γενικές απαιτήσεις σχεδιασμού, ελάχιστες απαιτήσεις ποιότητας των χρησιμοποιούμενων υλικών και οι μέθοδοι ελέγχου των εν λόγω ιδιοτήτων.
<table>
<tr><th>Α/Α</th><th>ΠΕΡΙΓΡΑΦΗ</th><th>ΤΟΠΟΣ ΠΑΡΑΔΟΣΗΣ</th><th>ΜΟΝΑΔΑ ΜΕΤΡΗΣΗΣ</th><th>ΧΡΟΝΟΣ ΠΑΡΑΔΟΣΗΣ</th><th>ΠΟΣΟΤΗΤΑ</th></tr>
<tr><td>1</td><td>ΖΩΣΤΗΡΑΣ ΜΕ ΠΟΡΠΗ ΒΑΘΥΚΥΑΝΟ (PANTONE 19-4024 TPX)</td><td>Οι αποθήκες στις Αποθήκες του Αρχηγείου Λιμενικού Σώματος-Ελληνικής Ακτοφυλακής (Ακτή Βασιλειάδη, Πύλη Ε1-Ε2),με δαπάνη και μέριμνα του προμηθευτή.</td><td>ΤΕΜΑΧΙΟ</td><td>ΕΞΙ (06) ΜΗΝΕΣ ΑΠΟ ΤΗΝ ΕΠΟΜΕΝΗ ΤΗΣ ΥΠΟΓΡΑΦΗΣ ΤΗΣ ΣΥΜΒΑΣΗΣ</td><td>7.000</td></tr>
</table></td><td>ΝΑΙ</td><td></td><td></td></tr>
<tr><td>2</td><td><u>ΠΡΟΤΥΠΑΑΝΑΦΟΡΑΣ</u></td><td></td><td></td><td></td></tr>
<tr><td>2.1</td><td>1. ISO 22198:06: Textiles- Fabrics – Determination of width and lenght
2. ISO 3071:05 Textiles – Determination of pH of aqueous extract
3. ISO 3801: 77 Textiles – Woven fabrics- Determination of mass per unit length and mass per unit area.
4.EN ISO 105-C06: Textiles – Tests for colour fastness – Part C06: Colour fastness to domestic and commercial laundering.
5. ΕΛΟΤΕΝISO 105-E01 3ηεκδ.:13 Κλωστοϋφαντουργικάπροϊόντα – Δοκιμέςαντοχήςχρωματισμών – ΜέροςΕ01: Αντοχήχρωματισμώνστονερό[Textiles Test for colour fastness- Part E01: Colour fastness to water (ISO 105-E01:2013]
6.ΕΛΟΤΕΝISO 105-E04 3ηεκδ.:2013 Κλωστοϋφαντουργικάπροϊόντα – Δοκιμέςαντοχήςχρωματισμών – ΜέροςΕ04: Αντοχήχρωματισμώνστονερό[Textiles Test for colour fastness- Part E04: Colour fastness to perspiration (ISO 105-E04:2013].
7. ISO 105-X12: 2001 Textiles- Tests for colour fastness – Part X12: Colour fastness to rubbing.
8. ISO 105-B01: 1994 (including amendment1:1998): Textiles- Tests for colour fastness – Part B01: Colour fastness to daylight:
9.ISO 105-B01: 1994 (including amendment2: 2000) :Textiles- Tests for colour fastness – Part B02: Colour fastness to artificial light: Xenon arc fading lamp test
10. AATCC 20-20077: Fiber Analysis: Qualitative
11. AATCC 20A-2008: Fiber Analysis: Quantitative
12. ISO 1833-1: 2006 (& Technical corrigendum: 09) Textiles – Quantitative chemical analysis – Part1: General principles of testing
13. ISO 1833-11: 2006 Textiles – Quantitative chemical analysis –Part11: Mixtures of cellulose & polyester (method using sulphuric acid)
14. ISO 7211-5: Textiles – Woven fabrics- Construction- Methods of analysis – PartDetermination of linera density of yarn removed from fabric.
15. EN 14362-1: 2012 Textiles – Methods of the Determination of certain aromatic amines derived</td><td>ΝΑΙ</td><td></td><td></td></tr>
</table>

	from azo colorants-Part 1: Detection of the use of certain azo colorants accessible with and without extarcting the fibres (REACH REGULATION Annex XVII Appendix 10 entry 43) 16. EN 14362-3: 2012 Textiles – Methods of the Determination of certain aromatic amines derived from azo colorants-Part 3: Detection of the use of certain azo colorants , which may release 4-aminioazobenzene (REACH REGULATION Annex XVII Appendix 10 entry 43) 17.Πίνακες απαγορευμένων χρωμάτων (Χρωμάτων που έχουν χαρακτηριστεί ως καρκινογόνα, αλλεργιογόνα, τοξικά και μεταλλαξιογόνα και άλλων απαγορευμένων χρωμάτων) (Πηγή ΟΕΚΟ ΤΕΧ) 18 ΤΕ 34-248 , " Μέθοδοι διεγματοληπτικού Ελέγχου"			
3	**ΤΕΧΝΙΚΑ ΚΑΙ ΚΑΤΑΣΚΕΥΑΣΤΙΚΑ ΧΑΡΑΚΤΗΡΙΣΤΙΚΑ**			
3.1.	**ΠΕΡΙΓΡΑΦΗ**	ΝΑΙ		
3.1.1	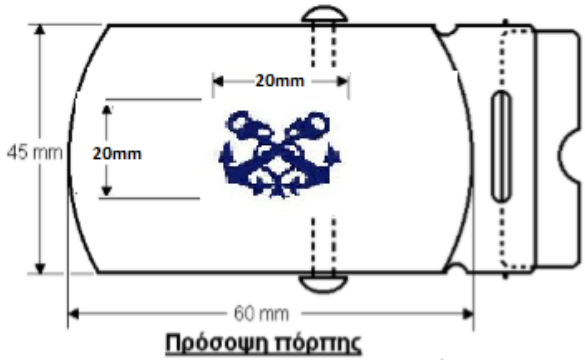 Πρόσοψη πόρτης 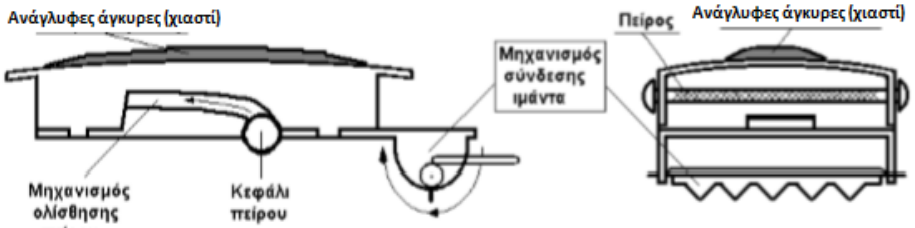 Β΄ πλάγια όψη Α΄ πλάγια όψη 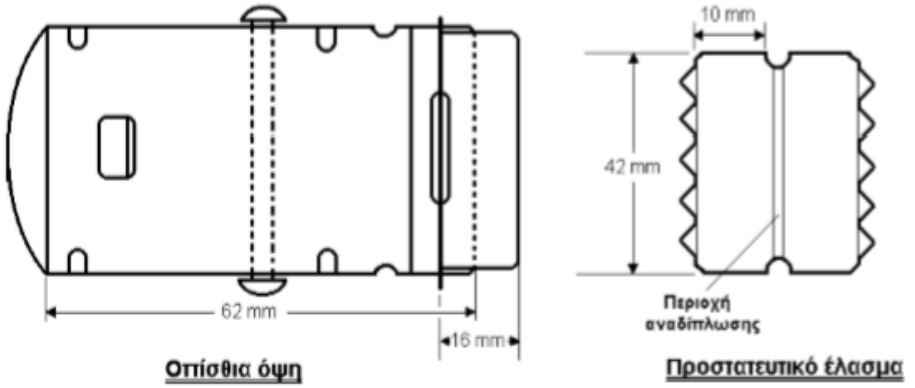 Οπίσθια όψη Προστατευτικό έλασμα **Σχέδιο 1** Πόρτη και προστατευτικό έλασμα	ΝΑΙ		
3.2	Οι υπό προμήθεια ζώνες θα κατασκευάζονται από τα παρακάτω υλικά:	ΝΑΙ		
3.2.1	**Υφασμάτινος Ιμάντας**	ΝΑΙ		
3.2.2	Ο ιμάντας θα είναι (κατασκευασμένος από βαμβάκι) καννάβινος.	ΝΑΙ		
3.2.3	Ο τύπος ύφανσης θα είναι διπλή με συνδετήριο στήμονα όπως το δείγμα. Ο κεντρικός στήμονας πρέπει να έχει τουλάχιστον 83 κλώνους και ο συνδετήριος τουλάχιστον 20 [(ISO 7211-1 (Οπτικά)].	ΝΑΙ		
3.2.4	Η ύφανση πρέπει να είναι η ίδια σε όλο το μήκος του ιμάντα.	ΝΑΙ		

3.2.5	Ο χρωματισμός του ιμάντα της ζώνης θα επιτυγχάνεται με βαφή των νημάτων				ΝΑΙ	
3.2.6	Η απόχρωση του ιμάντα θα είναι βαθύ κυανό .(PANTONE 19-4024 TPX)				ΝΑΙ	
3.2.7	Τα τεχνικά χαρακτηριστικά και οι διαστάσεις του ιμάντα φαίνονται στην §4.2.1.				ΝΑΙ	
3.3	**Πόρπη και μεταλλικό προστατευτικό άκρο**				ΝΑΙ	
3.3.1	Η πόρπη θα είναι ορειχάλκινη, αποσπώμενη, κυρτή και θα κατασκευάζεται από δύο τμήματα (εμπρόσθιο και οπίσθιο).				ΝΑΙ	
3.3.2	Τα δύο τμήματα ενώνονται μεταξύ τους με αναδίπλωση τεσσάρων (04) ελασμάτων του εμπρόσθιου τμήματος στο πίσω.				ΝΑΙ	
3.3.3	Στο κέντρο του εμπρόσθιου τμήματος θα υπάρχει ανάγλυφη παράσταση δύο επίχρυσες άγκυρες.				ΝΑΙ	
3.3.4	Οι άγκυρες είναι χιαστί, άνευ στύπου και με στρεπτούς βραχίονες, περιτυλιγμένες με επίχρυση και ελικοειδή αλυσίδα.				ΝΑΙ	
3.3.5	Η κατασκευή των μεταλλικών μερών πρέπει να είναι επιμελημένη και απαραίτητα απαλλαγμένη από γρέζια και άλλες ατέλειες.				ΝΑΙ	
3.3.6	Ο πείρος σύσφιξης της ζώνης θα έχει μήκος λίγο μεγαλύτερο του ύψους της πόρπης έτσι ώστε να μπορεί να μετατοπίζεται ελεύθερα.				ΝΑΙ	
3.3.7	Τα κεφάλια στα άκρα του πείρου πρέπει να είναι ενιαία με το στέλεχός του και όχι συγκολλημένα ώστε να εξασφαλίζεται απόλυτη στερεότητα.				ΝΑΙ	
3.3.8	Η διάμετρος των κεφαλιών του πείρου πρέπει να είναι μεγαλύτερη από τα αυλάκια κίνησής του (μηχανισμός ολίσθησης), για να αποφεύγεται η απώλειά του.				ΝΑΙ	
3.3.9	Το στέλεχος του πείρου περιμετρικά θα έχει άγρια (όχι λεία) επιφάνεια έτσι ώστε να ασφαλίζει τη ζώνη με απλή μετατόπισή του στο επιθυμητό σημείο.				ΝΑΙ	
3.3.10	Η πόρπη και το προστατευτικό άκρο έχουν ανάλογα με τον τύπο την παρακάτω απόχρωση επίχρυση.				ΝΑΙ	
3.3.11	Όλες οι ορατές μεταλλικές επιφάνειες της ζώνης πρέπει να έχουν στιλπνή επιφάνεια. Οι μη ορατές επιφάνειες (πίσω τμήμα πόρπης) μπορούν να είναι και ματ.				ΝΑΙ	
3.3.12	Το μεταλλικό προστατευτικό άκρο, αναδιπλούμενο στον ιμάντα θα έχει μήκος 1cm περίπου.					
3.3.13	Τα τεχνικά χαρακτηριστικά και οι διαστάσεις φαίνονται στην §4 καθώς και στο σχήμα 1 (§3.1)				ΝΑΙ	
4	**<u>ΤΕΧΝΙΚΕΣ ΑΠΑΙΤΗΣΕΙΣ</u>**					
4.1	**Τεχνικά χαρακτηριστικά και ιδιότητες ιμάντα**				ΝΑΙ	
4.1.1	**Α/Α**	**Τεχνικό Χαρακτηριστικό**	**Μέθοδος δοκιμής**	**Ορια -εκπτώσεις**	ΝΑΙ	
	1.	Μήκος ιμάντα				
	α.	Τύπος 3[mm]	ISO 22198	1200 ± 10 ΧΕ		
	2.	Πλάτος ιμάντα[mm]	ISO 22198	40 ± 2		
	3.	Πάχος ιμάντα [mm]	Διακριβωμένο Παχύμετρο	3 ± 0,1		
	4.	Βάρος [g/m]	ISO 3801 ή Υ-384	75 (από 70 έως και 83) Χ.Ε.		
	5.	Σύνθεση				
		Βαμβάκι [%]	(AATCC 20 & AAYCC20A) Η (AATCC20 & ISO 1833-1 & ISO 1833-11)	100Χ.Ε.		

	6.	Υφανση:	Διπλή με συνδετήριο στήμονα όπως το δείγμα. Ο κεντρικός στήμονας πρέπει να έχει τουλάχιστον 83 κλώνους και ο συνδετήριος τουλάχιστον 20 [(ISO 7211-1 (Οπτικά)].	Δείγμα Υπηρεσίας (σύμφωνα με τα κατωτέρω οριζόμενα ως προς την επισημοποίηση δείγματος παρ.10.2)			
	7.	Πυκνότητα στημονιού εμπλοκής, κλωστές σε όλο το πλάτος	Υ-382	22(από 21 έως και 24 κλωσ ΧΕ) Για 20 κλωστές εκπ 0,5%			
	8.	Πυκνότητα στημονιού υφάσματος, κλωστές σε όλο το πλάτος	Υ-382	140(από 137 έως και 144 κλωσ ΧΕ) Για 136 κλωστές εκπ 0,5%			
	9.	Πυκνότητα υφαδιού από κάθεπλευρά, κλωστές ανά cm	Υ-382	≥8/cm από κάθε πλευρά πεντάκλωνοι ΧΕ			
	10.	Συστολή/διαστολή κατά πλάτος [%] (μεγ.)	Εναλλακτική της Υ-371 (50°C)	+0,5 ≥ & ≥ -1 ΧΕ Για τιμή -1 >& ≥-1,5 εκπ 1 %			
	11.	Συστολή/διαστολή κατά μήκος [%] (μεγ.)	Εναλλακτική της Υ-371 (50°C)	+0,5 ≥ & ≥ -3 ΧΕ Για τιμή -3 >& ≥-4 εκπ 0,5 % Για τιμή -4 >& ≥-5 εκπ 1,0 % Για τιμή -5 >& ≥-6 εκπ 1,5 % Για τιμή -6 >& ≥-7 εκπ 2,5 %			
	12.	Απώλεια στην πλύση [%]	Υ-388	1,0 ≥ ΧΕ 1,5 ≥ 1% εκπ			
	13.	Υφανση	Οπτικά				
	14.	Τίτλος νήματος στημονιού [Tex]	ISO 7211-5 ή Υ-381	295 ≥ & ≥ 260 ΧΕ 260 >& ≥ 255 εκπ 1%			
	15.	Τίτλος νήματος υφαδιού [Tex]	ISO 7211-5 ή Υ-381	150 ≥ & ≥ 105 ΧΕ 105 >& ≥ 100 εκπ 1%			
	16.	Σταθερότητα χρωματισμού					
		στο νερό	ISO 105-E01	≥4/5ΧΕ > 4/5 & ≥ 4 εκπ 0,2%			
		στην ξηρά τριβή	ISO 105-X12ή Υ-335	≥4/5ΧΕ > 4/5 & ≥ 4 εκπ 0,2%			
		στην υγρή τριβή	ISO 105-X12ή Υ-335	≥4ΧΕ > 4 & ≥3/ 4 εκπ 0,5%			
		στον ιδρώτα	ISO 105-E04ή Υ-334	≥4/5ΧΕ > 4/5 & ≥ 4 εκπ 0,5%			
		στο πλύσιμο (50°C)	ISO 105C06-B2S	cc: ≥ 4/5ΧΕ (cc:> 4/5 & ≥ 4 εκπ 0,5%)			
		στο ηλιακό φως ή στο τεχνητό φως	ISO 105 –B01 ή Υ331 ή ISO 105 –B02	≥5ΧΕ			
	17.	pH	ISO 3071	4,0 – 7,5 ΧΕ			
4.1.2	**<u>Παρατήρηση:</u>**						
	1. Απαγορεύεται η χρησιμοποίηση χρωμάτων θείου ή χρωμάτων που περιέχουν κατά οποιοδήποτε τρόπο θείο. Ο έλεγχος δύναται να διενεργείται στους ιμάντες των ζωνών εφόσον το κρίνει απαραίτητο η Υπηρεσία. Ο έλεγχος εφόσον αποφασιστεί να διενεργηθεί, θα πραγματοποιείται σε				ΝΑΙ		

μία από τις μερίδες παραλαβής τυχαία επιλεγμένη.

2. Δεν πρέπει να έχουν χρησιμοποιηθεί απαγορευμένα αζωχρώματα σύμφωνα με τον κανονισμό REACHAnnexXVIIAppendix 10 – Entry 43 (EN 14362-1:2012) (πίνακας απαγορευμένων αμινών). Ελεγχος δύναται να διενεργείται στους ιμάντες των ζωνών εφόσον το κρίνει απαραίτητο η Υπηρεσία. Ο έλεγχος εφόσον αποφασιστεί να διενεργηθεί, θα πραγματοποιείται σε μία από τις μερίδες παραλαβής τυχαία επιλεγμένη. Σε περίπτωση που βρεθεί να έχει γίνει χρήση απαγορευμένου αζωχρώματος υπάρχει απευθείας απόρριψη της μερίδας και έλεγχος όλων των μερίδων.

2α. Το τεστ EN 14362-3:2012 θα πραγματοποιείται δειγματοληπτικά σε μία εκ των LOT προμήθειας, τυχαία επιλεγμένη, μόνο εφόσον δοθούν οι χημικές δομές των χρησιμοποιηθέντων χρωμάτων από τον προμηθευτή.

3. Το εργαστήριο,δύναται να χρησιμοποιήσει την έκδοση του πρωτοτύπου που αναφέρεται στα σχετικά ή/και στη στήλη μέθοδος ή νεότερη εφόσον δεν επηρεάζεται το αποτέλεσμα σε σχέση με την αναφερόμενη έκδοση των σχετικών.

4. Για αποκλίσεις πέραν των προβλεπομένων στον πίνακα, συμπεριλαμβανομένων των εκπτώσεων, υπάρχει απόρριψη.

ΧΕ= χωρίς έκπτωση

εκπ= έκπτωση

colorchange

4.2 **Τεχνικά Χαρακτηριστικά και ιδιότητες πόρπης-προστατευτικού άκρου** — ΝΑΙ

4.2.1

Α/Α	**Τεχνικό Χαρακτηριστικό**	**Μέθοδος δοκιμής**	**Ορια -εκπτώσεις**
1.	Πάχος ελάσματος πόρπης και προστατευτικού άκρου	Παχύμετρο	1 mm (±0,1 mm) ΧΕ
2.	Σύνθεση κράματος ορείχαλκου πόρπης και προστατευτικού άκρου		
	α. Χαλκός (Cu) [% κ.β]	Χημική Ανάλυση	60 – 70
	β. Μόλυβδος (Pb) [% κ.β]		0,1 ≥
	γ. Σίδηρος (Fe) [% κ.β]		0,1 ≥
	δ. Ψευδάργυρος (Zn) [% κ.β]		το υπόλοιπο
3.	Διαστάσεις πόρπης		
	α. Ύψος	Μέτρηση	45 mm.
	β. Πλάτος		60 mm.
4.	Διαστάσεις ανάγλυφων αγκυρών χιαστί		
	α. Ύψος	Μέτρηση	20 mm.
	β. Πλάτος		20 mm.
5.	Σύνθεση κράματος χάλυβα πείρου πόρπης	Χημική ανάλυση	Κοινός Χάλυβας
6.	Απόχρωση πόρπης & προστατευτικού άκρου	Μέθοδος Χημείου Στρατού	Τύποι 1 & 2 Χρυσή (με επινικέλωση & ισχυρή επιχάλκωση)

ΝΑΙ

	7.	Σχηματισμός πείρου	Μέθοδος Χημείου Στρατού	Τα κεφάλια στα άκρα του πείρου πρέπει να είναι ενιαία με το στελεχός του και όχι συγκολλημένα ώστε να εξασφαλίζεται απόλυτη στερεότητα			
5	**ΜΑΚΡΟΣΚΟΠΙΚΕΣ ΑΠΑΙΤΗΣΕΙΣ**				ΝΑΙ		
5.1							

Α/Α	**Έλεγχος**	**Ελαττώματα**
1.	Καθαρότητα	Στίγματα ή κηλίδες στον ιμάντα μόνιμες από οποιαδήποτε αιτία.
		Στίγματα ή κηλίδες όχι μόνιμες (εάν δεν καθαριστούν από τον προμηθευτή
		Μπάρες οξείδωσης, λεκέδες ή σημάδια που επεκτείνονται σαν λωρίδα στον ιμάντα. Θαμπάδα στα μεταλλικά μέρη.
2.	Εργασίες	Η κατασκευή θα έχει γίνει σύμφωνα με τους όρους και τα σχέδια της προδιαγραφής .
		Οι πρώτες ύλες δεν βρίσκονται στις προβλεπόμενες από την προδιαγραφή θέση, πλήθος, τύπο, μέγεθος και στερεότητα.
3.	Ελαττώματα και ζημιές υλικού	Επισκευές, σχισίματα, κοψίματα
		Κομμένα νήματα ή παραφασάδα. Μια κατεστραμμένη περιοχή υφάσματος όπου η ύφανση έχει καταστραφεί λόγω κομμένων νημάτων, κυρίως στην κατεύθυνση του στημονιού.
		Ανομοιομορφία ή κακό φινίρισμα. Διαφορά εμφάνισης που βρίσκεται σ ένα μέρος ή σε ολόκληρο το πλάτος του ιμάντα.
		Γραμμώσεις. Εκτενή σημάδια σε βαμμένα και φινιρισμένα υφάσματα.
		Χοντράδα ή βαμβακούρα. Μέρος του νήματος που χοντραίνει απότομα.
		Βερίνα ή θηλιά. Ένα σημείο στο ύφασμα όπου ένα μικρό μήκος νήματος έχει διπλωθεί απότομα.
		Κομπαλάκια NEPS. Ελεύθερες ίνες που έχουν σχηματίσει κομπαλάκια.
		Λεπτό ύφασμα που εμφανίζει χτυπήματα ή γενικά ελαττώματα τα οποία είναι δυνατό να εξελιχθούν σε οπές.
		Διχρωμία. Η απόχρωση διαφέρει αισθητά από άκρη σε άκρη, άκρη με κέντρο και αρχή με τέλος. Μπορεί να είναι και λωρίδα κατά τη διεύθυνση του στημονιού ή και ράβδωση που έχει σαν χαρακτηριστικό φανερές διαφορές χρωματισμού ή στιλπνότητας μεταξύ διαδοχικών νημάτων του στημονιού.
		Όχι καλή στερέωση της πόρπης με τον ιμάντα, καθώς και την όχι καλή λειτουργία του σφικτήρα του μηχανισμού συνδέσεως πόρπης και ιμάντα.
		Όχι καλή στερεότητα του μεταλλικού περιβλήματος, το οποίο προστατεύει το ελεύθερο άκρο της ζώνης.
		Το σχήμα των αγκυρών δεν συμφωνεί απόλυτα με το σχέδιο, της παρούσας τεχνικής προδιαγραφής
4.	Αποχρώσεις	Η απόχρωση του ιμάντα διαφέρει οπτικά σε μεγάλο βαθμό από τα οριζόμενα στην προδιαγραφή Τμήματα με λανθασμένη απόχρωση.
5.	Διαστάσεις	Διαστάσεις πέραν των προβλεπομένων ορίων της παρούσας.
6.	Διάφορα	Οσμή μούχλας ή άλλη δυσάρεστη οσμή
		Μη προβλεπόμενη συσκευασία ή/και επισημάνσεις συσκευασίας Ελαττωματική συσκευασία

5.1.2	**Σημείωση**		ΝΑΙ	

5.1.3	Ο έλεγχος της απόχρωσης γίνεται αρχικά μακροσκοπικά. Τοποθετείται σε βορινό παράθυρο απουσία τεχνητού φωτός και παρατηρείται από απόσταση 0,60 cm περίπου από τον παρατηρητή. Η ζητούμενη απόχρωση είναι αυτή του δείγματος της υπηρεσίας.	ΝΑΙ		
6	**ΛΟΙΠΕΣ ΚΑΤΑΣΚΕΥΑΣΤΙΚΕΣ ΑΠΑΙΤΗΣΕΙΣ**			
6.1	**Απαιτήσεις Νομοθεσίας και Λοιπές Απαιτήσεις**			
6.1.2	1. Τονίζεται ότι απαγορεύεται η χρήση αζωχρωμάτων τα οποία κατά την αναγωγική διάσπασή τους απελευθερώνουν τις απαγορευμένες αρωματικές αμίνες [Πίνακας παραρτήματος "Α" REACHANNEXXVII – (παλαιότερες οδηγίες 2020/61/ ΕC- ΦΕΚ 1045 Β' 2003 Α.Χ.Σ. 122/2003-&2003/3/EC)] καθώς και οποιασδήποτε άλλης ουσίας και παρασκευάσματος εμπίπτει στις απαγορεύσεις και περιορισμούς του Κανονισμού Reach. 2. Απαγορεύεται η χρήση χρωμάτων ή/και τυχόν φινιριστικών ουσιών που έχουν ταξινομηθεί ως καρκινογόνα, αλλεργιογόνα, τοξικά και μεταλλαξιογόνα. 3. Απαγορεύεται η χρήση χρωμάτων θείου ή χρωμάτων που περιέχουν κατά οποιοδήποτε τρόπο θείο.	ΝΑΙ		
7	**ΑΠΑΙΤΗΣΕΙΣ ΣΥΣΚΕΥΑΣΙΑΣ**			
7.1	Η ποσότητα διαχωρίζεται από τον κατασκευαστή- προμηθευτή σε μερίδες των 2.000 ζωνών. Κάθε ζώνη τυλίγεται και τοποθετείται σε νάιλον σακούλα. Ανά 100 ζώνες του ίδιου τύπου τοποθετούνται εντός του χαρτοκιβωτίου, και το χαρτοκιβώτιο ασφαλίζεται με συγκολλητική ταινία. Τα χαρτοκιβώτια που τοποθετούνται οι ζώνες είναι ασφαλώς κλεισμένα και δεν εμφανίζουν σημάδια αλλοίωσης σύμφωνα με Παράρτημα Α.	ΝΑΙ		
7.2	**ΣΗΜΑΝΣΗ ΣΥΣΚΕΥΑΣΙΑΣ**			
7.3	Σε κάθε χαρτοκιβώτιο θα υπάρχει εξωτερικά ετικέτα στην οποία θα αναγράφονται τα ακόλουθα: • Υλικό Λιμενικού Σώματος - Ελληνικής Ακτοφυλακής • Ζώνες • Αριθμός σύμβασης • Αριθμός μερίδας • Κατασκευαστής • Στοιχεία Υλικού • Ποσότητα	ΝΑΙ		
8	**ΕΛΕΓΧΟΙ**			
8.1	Η Επιτροπή παραλαβής, έχει δικαίωμα εισόδου στις εγκαταστάσεις του κατασκευαστή-προμηθευτή, για να ενεργεί έλεγχο στα χρησιμοποιούμενα υλικά και τον τρόπο κατασκευής τους.	ΝΑΙ		
9	**ΔΕΙΓΜΑΤΟΛΗΨΙΑ**			
9.1	Δείγματα Προμηθευτών για Αξιολόγηση			
9.1.1	Οι υποψήφιοι προμηθευτές θα καταθέτουν μαζί με τις προσφορές τους, 1 ζώνη η οποία θα ελέγχεται μακροσκοπικά από την επιτροπή αξιολόγησης των προσφορών, με βάση τα αναφερόμενα στην προδιαγραφή και στα επίσημα δείγματα.	ΝΑΙ		
9.1.2	Εφόσον τα δείγματα ικανοποιούν μακροσκοπικά τις απαιτήσεις της προδιαγραφής, τότε οι τεχνικές προσφορές των αντίστοιχων προμηθευτών θα γίνονται αποδεκτές. Ως προς τον χρωματισμό θα γίνονται αποδεκτές μικρές αποκλίσεις.	ΝΑΙ		
9.1.3	Κατά το στάδιο του μακροσκοπικού ελέγχου θα απορρίπτονται οι προσφορές των προμηθευτών των οποίων τα δείγματα δεν ικανοποιούν τις απαιτήσεις των κανόνων της τέχνης ως προς την ποιότητα ραφής καθώς και τις διαστάσεις.	ΝΑΙ		
9.1.4	Τα δείγματα των προμηθευτών που έλαβαν μέρος στο διαγωνισμό και δεν επελέγησαν θα τους επιστρέφονται.	ΝΑΙ		

9.2	**Μακροσκοπικός έλεγχος**			
9.2.1	Η Επιτροπή Ελέγχου και Παραλαβής επιλέγει τυχαία το 10% των ζωνών από διαφορετικά χαρτοκιβώτια συσκευασίας. Οι παραπάνω ζώνες αποτελούν το δείγμα μακροσκοπικού ελέγχου, τα οποία η Επιτροπή συγκρίνει με την παρούσα Προδιαγραφή καθώς και με το επίσημο δείγμα, για τα εξής: Α) Ο χρωματισμός και ο τρόπος κατασκευής πρέπει να συμφωνεί με αυτόν του Επίσημου δείγματος της Υπηρεσίας. Β) Οι διαστάσεις , τα μεγέθη και τα ποσοστά μεγεθών να είναι σύμφωνα με τον επισυναπτόμενο πίνακα της προδιαγραφής. Γ) Η ποιότητα της εργασίας κατασκευής να είναι σύμφωνα με τα σχέδια της προδιαγραφής. Δ) Η συσκευασία και οι επισημάνσεις σύμφωνα με τα αναφερόμενα στην προδιαγραφή.	ΝΑΙ		
9.2.2	**Χημικός Έλεγχος**			
	Η Επιτροπή Παρακολούθησης και Παραλαβής , λαμβάνει τυχαία από το δείγμα μακροσκοπικού ελέγχου της παραπάνω παραγράφου**δέκα (10) ζώνες**, από διαφορετικά χαρτοκιβώτια συσκευασίας, αναγράφοντας τον αριθμό της μερίδας στην οποία ανήκουν. Τα **δέκα (10) τεμάχια ζωνών**, αποτελούν το δείγμα-αντίδειγμα. Οι δέκα (10) ζώνες που αποτελούν το δείγμα στέλνονται στο ΕΒΕΤΑΜ ΑΕ παράρτημα Αθηνών (πρώην ΕΤΑΚΕΙ τηλ.210 9234932) για χημικό έλεγχο των αναφερομένων στην παρ. 4 του παρόντος και αντιπροσωπεύουν το δείγμα, ενώ οι υπόλοιπες δέκα (10) αποτελούν το αντιδείγμα και παραδίνονται στην Υπηρεσία που κάνει την προμήθεια όπου και τηρούνται μέχρι πέρατος της προμήθειας. Τα δέκα (10) τεμάχια του δείγματος-αντιδείγματος επιβαρύνουν τον προμηθευτή και προσκομίζονται επιπλέον της συνολικής ποσότητας. Ο χημικός έλεγχος γίνεται με έξοδα του προμηθευτή-αναδόχου.			
10	**ΒΙΟΜΗΧΑΝΙΚΑ ΠΡΟΤΥΠΑ**			
10.1	Ο μειοδότης πριν από την μαζική παραγωγή, υποχρεούται να κατασκευάσει 2 ζώνες, σύμφωνα με τις τεχνικές προδιαγραφές , συμμορφούμενος και προς τις τυχόν υποδείξεις της Υπηρεσίας, τα οποία θα προσκομίσει στον φορέα που διενεργεί τον διαγωνισμό και τα οποία αφού επισημοποιηθούν, θα χρησιμοποιηθούν σαν υποδείγματα :1) για την κατασκευή των υπολοίπων και 2) για την ποιοτική και οριστική παραλαβή.	ΝΑΙ		
10.2	Εφόσον τα παραπάνω δείγματα ικανοποιούν τις απαιτήσεις της Υπηρεσίας, επισημοποιούνται σαν προδείγματα και τηρούνται ανά ένα ,από την επιτροπή παραλαβής και από τον προμηθευτή. Εάν τα δείγματα αυτά, δεν συμφωνούν με τις απαιτήσεις των τεχνικών προδιαγραφών, δεν επισημοποιούνται και ο προμηθευτής υποχρεούται να προσκομίσει νέα δείγματα προς επισημοποίηση	ΝΑΙ		
10.3	Το χρονικό διάστημα που απαιτείται για την κατασκευή και επισημοποίηση των παραπάνω δειγμάτων συμπεριλαμβάνεται στο συνολικό χρόνο παράδοσης.	ΝΑΙ		
10.4	**Τα δείγματα - αντιδείγματα θα βαρύνουν τον προμηθευτή.**	ΝΑΙ		
11	**Συμμόρφωση με τις απαιτήσεις της R.E.A.Ch.**	ΝΑΙ		
11.1	Οι συμμετέχοντες στο Διαγωνισμό υποχρεούνται μαζί με την τεχνική τους προσφορά να προσκομίσουν, **επί ποινή αποκλεισμού,** Υπεύθυνη Δήλωση στην οποία να δηλώνει ότι τα υπό προμήθεια είδη θα συμμορφώνονται με τις απαιτήσεις του Κανονισμού ΕΚ 1907/2006 – R.E.A.C.H. (Registration, EvaluationandAuthorizationofChemicals) της Ευρωπαϊκής Ένωσης, όπως τροποποιήθηκε και ισχύει. Η δήλωση αυτή αφορά τα παρασκευάσματα καθώς και όλα τα αντικείμενα τα οποία περιέχουν χημικές ουσίες στη σύσταση τους ή στα οποία έχουν εφαρμοστεί χημικές ουσίες και παρασκευάσματα κατά τη παραγωγή τους. Στις ανωτέρω χημικές ουσίες συμπεριλαμβάνονται και τα αζωχρώματα. Η Υπηρεσία μετά την υπογραφή της Σύμβασης διατηρεί το δικαίωμα, όπου και όταν κριθεί αναγκαίο, να ζητήσει να προσκομιστούν, με έξοδα του	ΝΑΙ		

	προμηθευτή, δικαιολογητικά τεκμηρίωσης ή να διενεργηθούν εργαστηριακές δοκιμές.			
12	**Παραλαβή- Απόρριψη υλικού**			
12.1	**Οι στολές παραλαμβάνονται οριστικά από την Επιτροπή Παρακολούθησης και Παραλαβής (που θα συσταθεί ειδικά για το σκοπό αυτό) αν συμφωνούν με τις απαιτήσεις του μακροσκοπικού ελέγχου της παρούσας προδιαγραφής και κατόπιν των αποτελεσμάτων εργαστηριακού ελέγχου (σε τυχαία δείγματα) όπου θα αποσταλούν απευθείας από την Επιτροπή με επιβάρυνση του μειοδότη-αντισυμβαλλόμενου στο παράρτημα Αθηνών της ΕΒΕΤΑΜ (πρώην Ε.Τ.Α.Κ.Ε.Ι.) ή σε περίπτωση αδυναμίας της εξέτασης από αυτό, σε άλλο κοινοποιημένο φορέα,** Η παραλαβή θα γίνει σε διάστημα ενός μήνα χωρίς να υπολογίζεται ο χρόνος των εργαστηριακών ελέγχων, κατά τα οριζόμενα στο ν.4412/2016.	ΝΑΙ		
12.2	Σε περίπτωση που συναντώνται μικρά ελαττώματα και κατασκευαστικές κακοτεχνίες που μπορούν να επιδιορθωθούν ή να υπάρξει αντικατάσταση που μπορούν να επιδιορθωθούν ή να υπάρξει αντικατάσταση των ελαττωματικών τεμαχίων από τον κατασκευαστή και εφόσον αυτά δεν παρουσιάζονται σε συχνότητα μεγαλύτερη από 4% , η μερίδα παραλαμβάνεται χωρίς έκπτωση τιμής, αφού με μέριμνα του κατασκευαστή **αρθούν πλήρως** οι παραπάνω ατέλειες.	ΝΑΙ		

ΤΕΧΝΙΚΕΣ ΠΡΟΔΙΑΓΡΑΦΕΣ - ΦΥΛΛΟ ΣΥΜΜΟΡΦΩΣΗΣ

ΕΙΔΙΚΕΣ ΑΠΑΙΤΗΣΕΙΣ ΓΙΑ ΧΑΡΤΟΚΙΒΩΤΙΑ ΣΥΣΚΕΥΑΣΙΑΣ ΥΛΙΚΩΝ (ΠΕΝΤΑΦΥΛΛΑ)

1. Γενικές Απαιτήσεις

Τα χαρτοκιβώτια πρέπει να είναι αρίστης ποιότητας και κατασκευής. Κατασκευάζονται από πεντάφυλλο χαρτόνι σε σχήμα ορθογωνίου παραλληλεπιπέδου σε κατάλληλες διαστάσεις για τη συσκευασία του αριθμού των ζωνών.

Τα χαρτοκιβώτια συνδέονται κατά τη μία από τις τέσσερις κατακόρυφες ακμές του παραλληλεπιπέδου με σιδερένιους συνδετήρες πάχους 2 mm και μήκους 14 mm και σε πυκνότητα ενός συνδετήρα ανά 3 έως 4 cm μήκους.

Εναλλακτικά μπορεί να χρησιμοποιηθεί στην κατασκευή τους τεχνική συγκόλλησης με τη χρήση της κατάλληλης κόλλας ώστε να έχουν την αντοχή που απαιτείται στην παράγραφο

Το χρησιμοποιούμενο χαρτόνι θα πρέπει να έχει παρασκευαστεί κατά τρόπο ώστε τα εσωτερικά του τρία (3) φύλλα να είναι εμποτισμένα με παραφίνη δια της μεθόδου του ψεκασμού.

ΠΑΡΑΡΤΗΜΑ Α'

	CAS number	Index number	EC number	Substances
1	92-67-1	612-072-00-6	202-177-1	biphenyl-4-ylamine 4-aminobiphenyl xenylamine
2	92-87-5	612-042-00-2	202-199-1	benzidine
3	95-69-2		202-441-6	4-chloro-o-toluidine
4	91-59-8	612-022-00-3	202-080-4	2-naphthylamine
5	97-56-3	611-006-00-3	202-591-2	o-aminoazotoluene 4-amino-2',3-dimethylazobenzene 4-o-tolylazo-o-toluidine
6	99-55-8		202-765-8	5-nitro-o-toluidine
7	106-47-8	612-137-00-9	203-401-0	4-chloroaniline
8	615-05-4		210-406-1	4-methoxy-m-phenylenediamine
9	101-77-9	612-051-00-1	202-974-4	4,4'-methylenedianiline 4,4'-diaminodiphenylmethane
10	91-94-1	612-068-00-4	202-109-0	3,3'-dichlorobenzidine 3,3'-dichlorobiphenyl-4,4'-ylenedia-mine
11	119-90-4	612-036-00-X	204-355-4	3,3'-dimethoxybenzidine o-dianisi-dine
12	119-93-7	612-041-00-7	204-358-0	3,3'-dimethylbenzidine 4,4'-bi-o-toluidine
13	838-88-0	612-085-00-7	212-658-8	4,4'-methylenedi-o-toluidine
14	120-71-8		204-419-1	6-methoxy-m-toluidine p-cresidine
15	101-14-4	612-078-00-9	202-918-9	4,4'-methylene-bis-(2-chloro-aniline) 2,2'-dichloro-4,4'-methylene-dianiline
16	101-80-4		202-977-0	4,4'-oxydianiline
17	139-65-1		205-370-9	4,4'-thiodianiline
18	95-53-4	612-091-00-X	202-429-0	o-toluidine 2-aminotoluene
19	95-80-7	612-099-00-3	202-453-1	4-methyl-m-phenylenediamine
20	137-17-7		205-282-0	2,4,5-trimethylaniline
21	90-04-0	612-035-00-4	201-963-1	o-anisidine 2-methoxyaniline
22	60-09-3	611-008-00-4	200-453-6	4-amino azobenzene'

ΕΙΔΟΣ 4: Πουλόβερ μπλε τύπου V/wooly pooly

ΕΝΟΤΗΤΑΑ	ΧΑΡΑΚΤΗΡΙΣΤΙΚΑ	ΑΠΑΙΤΗΣΗ	ΑΠΑΝΤΗΣΗ ΠΡΟΜΗΘΕΥΤΗ	ΠΑΡΑΠΟΜΠΗ ΠΡΟΜΗΘΕΥΤΗ
1	**ΑΝΤΙΚΕΙΜΕΝΟ**			
	Η παρούσα **Τεχνική Προδιαγραφή** (Τ.Π.) καλύπτει τις απαιτήσεις προμήθειας πλεκτών μάλλινων μπλουζών χρώματος βαθύ κυανού για τις ανάγκες του προσωπικού του Λ.Σ.–ΕΛ.ΑΚΤ., σύμφωνα με τον πίνακα στοιχείων που ακολουθεί:	ΝΑΙ		

Α/Α	ΠΕΡΙΓΡΑΦΗ	ΤΟΠΟΣ ΠΑΡΑΔΟΣΗΣ	ΜΟΝΑΔΑ ΜΕΤΡΗΣΗΣ	ΧΡΟΝΟΣ ΠΑΡΑΔΟΣΗΣ	ΠΟΣΟΤΗΤΑ
1	ΠΛΕΚΤΗ ΜΑΛΛΙΝΗ ΜΠΛΟΥΖΑ (ΚΛΕΙΣΤΟΥ ΤΥΠΟΥ /WOOLY-POOLY) ΧΡΩΜΑ ΒΑΘΥ ΚΥΑΝΟ	Πειραιάς	ΤΕΜΑΧΙΟ	ΕΞΙ (06) ΜΗΝΕΣ ΑΠΟ ΤΗΝ ΕΠΟΜΕΝΗ ΤΗΣ ΥΠΟΓΡΑΦΗΣ ΤΗΣ ΣΥΜΒΑΣΗΣ	7.000

2	**<u>Πρώτες Ύλες</u>**			
	Η κατασκευή των πουλόβερ πρέπει να είναι επιμελημένη και να γίνεται με την χρησιμοποίηση των πλέον κατάλληλων πρώτων υλών και μεθόδων ώστε να καλύπτονται πλήρως οι τεχνικές απαιτήσεις της προδιαγραφής.	ΝΑΙ		
2.1	Για την κατασκευή των πουλόβερ χρησιμοποιούνται σύμμεικτα νήματα από μαλλί 64S και NYLON 6 ή 66, με τα παρακάτω χαρακτηριστικά:	ΝΑΙ		
2.1.1	<u>Μαλλί</u> Το μαλλί πρέπει να είναι γνήσιο, πρώτης χρήσης προερχόμενο από κούρεμα ζώντων προβάτων, καθαρό, καλά πλυμένο και απολιπασμένο, μακρόινο και γενικά κατάλληλο για κατασκευή πουλόβερ. Απαγορεύεται η χρησιμοποίηση μαλλιού κατώτερης ποιότητας οποιασδήποτε προέλευσης όπως ρακόμαλλα, βυρσοδεψία κ.λ.π. Η περιεκτικότητα των συμμείκτων νημάτων σε μαλλί 64S επί ξηρού και μετά την απολίπανση πρέπει να είναι 90± 2%. Το εριόνημα πρέπει να έχει υποστεί αντισκωρική επεξεργασία.	ΝΑΙ		
2.1.2.	<u>NYLON</u> Χρησιμοποιούνται ασυνεχείς ίνες NYLON 6 ή 66,3-4 DENIER μήκους 6-10 εκατ. σε ποσοστό 10±2% προσδιορισμένο όπως και το μαλλί.	ΝΑΙ		
2.1.3.	Μέθοδος ελέγχου σύμφωνα με τον Κανονισμό Αρ. 1007/2011 ΕΚ.	ΝΑΙ		
2.1.4	Ελεγχος λεπτότητας νήματος (Nm) ISO 7211.	ΝΑΙ		
2.1.5	Το νήμα που προέρχεται από το μαλλί αυτό έχει τίτλο 2/24 (±5%).	ΝΑΙ		
2.1.6	**<u>Ενισχυτικό Ύφασμα</u>** Χρησιμοποιείται ύφασμα «ΤΟΥΑΛ RIP-STOP» (βαμβάκι – πολυεστέρας 80/20% Νο 225) σύμφωνα με τα τεχνικά χαρακτηριστικά του παραρτήματος "Δ".	ΝΑΙ		
2.1.7	**<u>Κλωστή Ραφής</u>** Χρησιμοποιείται βαμβακερή κλωστή 30/3, αριστερόστροφη όριο τίτλου 29 ±2, σε απόχρωση όμοια με του πουλόβερ και ελάχιστη στερεότητα χρωματισμού όπως καθορίζεται στην παράγραφο 2.2.1	ΝΑΙ		
2.1.8	Αυτοκόλλητη ταινία (VELCRO) Αρσενική – Θηλυκή χρησιμοποιείται για την στερέωση της επωμίδας και έχει διαστάσεις 2,5 x 2 cm	ΝΑΙ		
2.1.9	Χαρτοκιβώτια συσκευασίας πεντάφυλλα.	ΝΑΙ		

<table>
<tr><td>2.1.10</td><td><u>Χρωματισμός</u>
Ο χρωματισμός του πουλόβερ θα είναι Βαθύς Κυανός. Η βαφή πρέπει να γίνεται πάνω στα “TOPS” με την χρησιμοποίηση χρωμάτων που εξασφαλίζουν ελάχιστη αντοχή χρωματισμού στα έτοιμα πουλόβερ, όπως παρακάτω.

<table>
<tr><th colspan="2">Περιγραφή</th><th colspan="2">Ελάχιστη Απαίτηση</th><th>Μέθοδος Ελέγχου</th></tr>
<tr><td colspan="2">Σταθερότητα χρωματισμού</td><td colspan="2"></td><td></td></tr>
<tr><td>i)</td><td>Στο πλύσιμο 40°C</td><td>C.C. 4</td><td>Λέκιασμα: 4</td><td>EN ISO 105 C06</td></tr>
<tr><td>ii)</td><td>Στο νερό</td><td>C.C. 4</td><td>Λέκιασμα: 4</td><td>EN ISO 105 E01</td></tr>
<tr><td>iii)</td><td>Στον ιδρώτα (όξινο – αλκαλικό)</td><td>C.C. 4</td><td>Λέκιασμα: 4</td><td>EN ISO 105 E04</td></tr>
<tr><td>iv)</td><td>Στην τριβή</td><td>Ξηρή: 4</td><td>Υγρή: 3</td><td>EN ISO 105 X12</td></tr>
</table>
</td><td>ΝΑΙ</td><td></td><td></td></tr>
<tr><td>2.2</td><td><u>Περιγραφή κατασκευή</u></td><td></td><td></td><td></td></tr>
<tr><td>2.2.1</td><td>Η κατασκευή των πουλόβερ γίνεται σε πλεκτομηχανές τουλάχιστον των 8 βελόνων ανά ίντσα. Χρησιμοποιούνται 2 παράλληλα εριονήματα 2/24</td><td>ΝΑΙ</td><td></td><td></td></tr>
<tr><td>2.2.2.</td><td>Η πλέξη για τον κορμό και τα μανίκια θα είναι «ΑΓΓΛΙΚΗ», .</td><td>ΝΑΙ</td><td></td><td></td></tr>
<tr><td>2.2.3.</td><td>Η πλέξη για τα «ελαστικά» μέρη του πουλόβερ, δηλαδή για τη μέση το περιλαίμιο και τα άκρα των μανικιών, θα είναι 1x1 RIB. Οι ούγιες στην αρχή της πλέξης πρέπει να περιέχουν νήμα Lastex,τουλάχιστον στους δύο πρώτους κύκλους πλοκής της μηχανής.</td><td>ΝΑΙ</td><td></td><td></td></tr>
<tr><td>2.2.4</td><td>Η πλέξη του κορμού στο ύψος των ώμων και της βάσεως του περιλαίμιου σε όλο το πλάτος (Δ) και σε ύψος 7cm (±1cm) κατ’ ελάχιστο εμπρός και πίσω θα είναι “faconmetiere”, εμπρός –πίσω χτυπήματα. .</td><td>ΝΑΙ</td><td></td><td></td></tr>
<tr><td>2.2.5</td><td>Η πλέξη για τα «ελαστικά» μέρη του πουλόβερ, δηλαδή για τη μέση το περιλαίμιο και τα άκρα των μανικιών, θα είναι 1x1 RIB. Οι ούγιες στην αρχή της πλέξης πρέπει να περιέχουν νήμα Lastex,τουλάχιστον στους δύο πρώτους κύκλους πλοκής της μηχανής.</td><td>ΝΑΙ</td><td></td><td></td></tr>
<tr><td>2.2.6.</td><td>Η συνένωση των «ελαστικών» με το σώμα του πλεκτού πρέπει να είναι συνεχής και όχι διακοπτόμενη.</td><td>ΝΑΙ</td><td></td><td></td></tr>
<tr><td>2.2.7.</td><td>Οι παρυφές των κομματιών που συνενώνονται θα ασφαλίζονται με ραφή «κοπτοράπτη» με δύο εριονήματα 2/24 και βαμβακερές κλωστές 30/3.</td><td>ΝΑΙ</td><td></td><td></td></tr>
<tr><td>2.2.8</td><td>Το περιλαίμιο σχήματος “V” σχηματίζεται με «τρέσα» από πλεκτό ελαστικό 1x1 RIB σε μηχανή Νο 7-8 με ραφή «ΡΕΜΑΓΙΑ»και έτσι ώστε το πλάτος της να είναι ίσο με 30±2 χιλιοστά στην εξωτερική πλευρά του πουλόβερ. Το τελείωμα της ρεμαγιάς (τρέσας) του «V» θα είναι καθαρό μέσα – έξω .</td><td>ΝΑΙ</td><td></td><td></td></tr>
<tr><td>2.2.9</td><td>Το πουλόβερ καλύπτεται για ενίσχυση στους ώμους & στους αγκώνες με το ύφασμα της παραγράφου 2.1.4 σε διαστάσεις & αποστάσεις που φαίνονται στον πίνακα του παραρτήματος «Β» & στα σχέδια των παραρτημάτων «Α» & «Γ». Το ύφασμα για την συνένωση του με το κυρίως πλεκτό γαζώνεται με δίγαζες ραφές σε απόσταση μεταξύ τους 7±2 χιλ. όπως φαίνεται στα σχέδια των παραρτημάτων «Α» & «Γ».</td><td>ΝΑΙ</td><td></td><td></td></tr>
<tr><td>2.2.10</td><td>Με το ύφασμα της προηγούμενης παραγράφου (διπλό) κατασκευάζονται επωμίδες όπως φαίνεται στα σχέδια που αναφέρθηκαν στην προηγούμενη παράγραφο. Τα δύο κομμάτια υφάσματος για κάθε επωμίδα συρράπτονται με απλή ραφή. Κάθε επωμίδα ράβεται πάνω στη ραφή του ώμου, , και προς τα εμπρός και στερεώνεται με αυτοκόλλητη ταινία (VELCRO) της παραγράφου 2.1.4, καταλήγει δε σε τριγωνικό κομμάτι. Το αρσενικό τμήμα της αυτοκόλλητης ταινίας τοποθετείται στο ελεύθερο άκρο της επωμίδας και το θηλυκό στην άκρη (ραφή) του ενισχυτικού υφάσματος του ώμου. Λεπτομέρειες φαίνονται στα σχέδια του παραρτήματος «Α».</td><td>ΝΑΙ</td><td></td><td></td></tr>
<tr><td>2.2.11</td><td>Τη ραφή που γίνεται με γαζωτικές και άλλες μηχανές, ακολουθεί επιμελημένη ραφή με το χέρι των άκρων των ραφών του κορμού και των μανικιών (ασφάλιση ραφών). Όλοι οι κόμποι που μπορεί να υπάρχουν, φέρονται στο εξωτερικό και το υλικό καθαρίζεται από κλωστές και νήματα. Οι ραφές</td><td>ΝΑΙ</td><td></td><td></td></tr>
</table>

	γίνονται με βαμβακερή κλωστή 30/3 των χαρακτηριστικών της παραγράφου 2.1.5			
2.3	**Μεγέθη – Διαστάσεις – Βάρη – Ποσοστά** Τα πουλόβερ κατασκευάζονται σε πέντε μεγέθη με τις διαστάσεις του Πίνακα του Παραρτήματος «Β». Στον πίνακα φαίνονται επίσης τα βάρη των πέντε μεγεθών, καθώς και τα ποσοστά % στα οποία κατασκευάζονται, εκτός αν ορίζεται διαφορετικά στη διακήρυξη. Για την μέτρηση των διαστάσεων, τα πουλόβερ τοποθετούνται σε μετροτραπέζι, χωρίς τάνυση. Η μέτρηση γίνεται σύμφωνα με το σχέδιο του παραρτήματος «Α». Το πλάτος του στήθους μετριέται σε απόσταση 10 cm κάτω από τη γραμμή των μασχαλών. Το βάρος ελέγχεται σύμφωνα με το EN ISO 12127.	ΝΑΙ		
2.4	**Φινίρισμα** Τα πουλόβερ μετά την κατασκευή τους σιδερώνονται επιμελημένα στις διαστάσεις που προβλέπονται με τρόπο ώστε να αποκτήσουν εμφάνιση υλικού άριστης ποιότητας.	ΝΑΙ		
2.5	**Ποιότητα εργασίας** Η κατασκευή πρέπει να γίνεται με όλους τους κανόνες της τέχνης ώστε να αποδίδεται τελικά υλικό άριστης ποιότητας. Κακοτεχνίες που ίσως υπάρχουν θα θεωρούνται εκτροπές.	ΝΑΙ		
2.6	**ΕΙΔΙΚΕΣ ΑΠΑΙΤΗΣΕΙΣ** Τα πουλόβερ όταν εξετάζονται, πρέπει να ικανοποιούν τις παρακάτω απαιτήσεις:	ΝΑΙ		
2.6.1	**Αντοχή στη Διάρρηξη** **Περιγραφή** / **Ελάχιστη Απαίτηση** / **Μέθοδος Ελέγχου** Αντοχή στη διάρρηξη [kPa] / 450 / ENISO13938-1	ΝΑΙ		
2.6.2	**Φυτικές και Λοιπές Ουσίες** Δεν επιτρέπεται η ύπαρξη φυτικών ή άλλων ουσιών.	ΝΑΙ		
2.6.3	**Αντισκωρική επεξεργασία** Τα πουλόβερ πρέπει να έχουν υποστεί επιτυχή αντισκωρική επεξεργασία, σύμφωνα με τις απαιτήσεις του Παραρτήματος «ΣΤ»	ΝΑΙ		
2.6.4	**Επεξεργασία «SUPERWASH»** Τα πουλόβερ πρέπει να έχουν υποστεί επιτυχή επεξεργασία «SUPERWASH» ώστε όταν η σταθερότητα των διαστάσεων τους ελέγχεται με τη μέθοδο που αναφέρεται στο παράρτημα «Ζ» να ικανοποιούν τις αναφερόμενες στο ίδιο Παράρτημα απαιτήσεις. **Περιγραφή** / **Ελάχιστη Απαίτηση** / **Μέθοδος Ελέγχου** **Αλλαγή διαστάσεων στο πλύσιμο – SuperWash [%]** / EN ISO 3759 / EN ISO 6330 / EN ISO 5077 **Μήκος** **Πλάτος**	ΝΑΙ		
2.6.5	**Άλλες Ιδιότητες** **Περιγραφή** / **Ελάχιστη Απαίτηση** / **Μέθοδος Ελέγχου** pH / 4.0 – 7.5 / ENISO3071	ΝΑΙ		
3	**ΔΕΙΓΜΑΤΟΛΗΨΙΑ**			
3.1.1	**Δείγματα Προμηθευτών για Αξιολόγηση**			
3.1.2	**Οι υποψήφιοι προμηθευτές θα καταθέτουν μαζί με τις προσφορές τους, 2 πουλόβερ (ένα σε μέγεθος Μ και ένα σε μέγεθος XL) τα οποία θα ελέγχονται μακροσκοπικά από την επιτροπή αξιολόγησης των προσφορών, με βάση τα αναφερόμενα στην προδιαγραφή. Τα δείγματα θα είναι συσκευασμένα σε χαρτοκιβώτιο με αναγραφή του είδους και της επωνυμίας του υποψηφίου, το οποίο θα αποσφραγιστεί σε ημερομηνία που θα καθοριστεί από την επιτροπή**	ΝΑΙ		

	διενέργειας του διαγωνισμού ενώπιον υπαλλήλου της υπηρεσίας τήρησης των δειγμάτων. Μετά τον έλεγχο γίνεται επανασφράγιση του δείγματος.			
3.1.3	**Εφόσον τα δείγματα ικανοποιούν μακροσκοπικά τις απαιτήσεις της προδιαγραφής, τότε οι τεχνικές προσφορές των αντίστοιχων προμηθευτών θα γίνονται αποδεκτές. Ως προς τον χρωματισμό θα γίνονται αποδεκτές μικρές αποκλίσεις.**	ΝΑΙ		
3.1.4	**Κατά το στάδιο του μακροσκοπικού ελέγχου θα απορρίπτονται οι προσφορές των προμηθευτών των οποίων τα δείγματα δεν ικανοποιούν τις απαιτήσεις των κανόνων της τέχνης ως προς την ποιότητα ραφής καθώς και τις διαστάσεις.**	ΝΑΙ		
3.1.5	**Τα δείγματα των προμηθευτών που έλαβαν μέρος στο διαγωνισμό και δεν επελέγησαν θα τους επιστρέφονται κατά τα οριζόμενα στο άρθρο 214 Ν.4412/2016.**	ΝΑΙ		
4	**ΕΛΕΓΧΟΣ ΠΟΙΟΤΗΤΑΣ, ΕΠΙΘΕΩΡΗΣΗ ΚΑΙ ΜΕΘΟΔΟΙ ΔΟΚΙΜΗΣ**			
4.1	**Προδείγματα Μειοδοτών για Μαζική Παραγωγή (Βιομηχανικό Πρότυπο):** I. Ο μειοδότης πριν την μαζική παραγωγή, υποχρεούται να κατασκευάσει δύο (2) δείγματα, σύμφωνα με τους παραπάνω τεχνικούς όρους, συμμορφούμενος και προς τις τυχόν υποδείξεις της Υπηρεσίας, τα οποία θα προσκομίσει στο Αρχηγείο Λιμενικού Σώματος-Ελληνικής Ακτοφυλακής και αφού επισημοποιηθούν θα χρησιμοποιηθούν σαν υποδείγματα: α) για την κατασκευή των υπολοίπων και β) για την ποιοτική και οριστική παραλαβή. II. Εφόσον τα παραπάνω δείγματα ικανοποιούν τις απαιτήσεις της Υπηρεσίας επισημοποιούνται σαν προδείγματα και τηρούνται ανά ένα, από την Επιτροπή παραλαβής και από τον προμηθευτή. Εάν τα δείγματα αυτά, δεν συμφωνούν με τις απαιτήσεις των τεχνικών προδιαγραφών, δεν επισημοποιούνται και ο προμηθευτής υποχρεούται να προσκομίσει νέα δείγματα προς επισημοποίηση. Από τα εξετασθέντα και τελικά επισημοποιηθέντα δείγματα, το ένα παραμένει στην επιτροπή και το άλλο δίνεται στον προμηθευτή. Τα δύο (2) αυτά δείγματα βαρύνουν τον προμηθευτή.	ΝΑΙ		
4.2	**ΕΛΕΓΧΟΣ ΠΟΙΟΤΗΤΑΣ ΕΠΙΘΕΩΡΗΣΗ-ΜΕΘΟΔΟΙ ΔΟΚΙΜΗΣ –ΠΑΡΑΛΑΒΗ**			
4.2.1	**Δειγματοληψία** Από όλη τη ποσότητα, λαμβάνονται έξι (6) πουλόβερ από κάποιο τυχαίο μέγεθος διαφορετικό για το καθένα. Από αυτά το τρία (3) αποτελούν τα δείγματα και τα άλλα τρία (3) τα αντιδείγματα φυλάσσονται από την Επιτροπή Παραλαβής. Τα δείγματα θα βαρύνουν τον προμηθευτή	ΝΑΙ		
4.2.2	**Μακροσκοπικός έλεγχος** Γίνεται από την Επιτροπή Παραλαβής, η οποία με βάση την προδιαγραφή αυτή και το επισημοποιηθέν δείγμα εξετάζει τουλάχιστον το 10% των κομματιών της κάθε μερίδας και ελέγχει τα παρακάτω. α. Το χρωματισμό και τον τρόπο κατασκευής που πρέπει να συμφωνεί με αυτόν του επισήμου δείγματος. β. Ιδιαίτερη προσοχή στις διαστάσεις, τα μεγέθη και τα ποσοστά των μεγεθών σύμφωνα με τον πίνακα του Παραρτήματος «Β». γ. Τον τύπο και την κανονικότητα της πλέξης. δ. Την ύπαρξη ελαττωμάτων στην κατασκευή, (όπως τρύπες, σπάσιμο κλωστών, κάθετες γραμμές από σπάσιμο βελονιών, αισθητές οριζόντιες γραμμές, ανεπαρκής ελαστικότητα, κόμποι, λεκέδες, σκληρότητα στην αφή). ε. Τη συσκευασία και τις επισημάνσεις. στ. Το φινίρισμα. ζ. Τα χαρτοκιβώτια συσκευασίας. **Εργαστηριακός Έλεγχος** Γίνεται σε χημικό εργαστήριο που ανήκει στο ΕΒΕΤΑΜ ΑΕ παράρτημα Αθηνών (πρώην ΕΤΑΚΕΙ τηλ.210 9234932). **Τα δείγματα και οι εργαστηριακοί έλεγχοι θα βαρύνουν τον προμηθευτή.**	ΝΑΙ		

	ΛΟΙΠΟΙ ΟΡΟΙ Κάθε πουλόβερ αναδιπλώνεται κατάλληλα και τοποθετείται μέσα σε νάϋλον σφραγισμένη σακούλα. Μέσα στη διαφανή σακούλα τοποθετείται χαρτί κατάλληλων διαστάσεων στο οποίο αναγράφεται: «ΠΡΟΣΟΧΗ» Τα πουλόβερ έχουν υποστεί «ΑΝΤΙΣΚΩΡΙΚΗ ΕΠΕΞΕΡΓΑΣΙΑ» και δεν απαιτείται ναφθαλίνωση. Κάθε δέκα (10) πουλόβερ τοποθετούνται μέσα σε πεντάφυλλο χαρτοκιβώτιο συσκευασίας καταλλήλων διαστάσεων. Το χαρτοκιβώτιο συσκευασίας σφραγίζεται στο πάνω μέρος με συγκολλητική χαρτοταινία. **Κάθε χαρτοκιβώτιο συσκευασίας φέρει εξωτερικά ταινία (τσέρκι) μεταλλικό ή πλαστικό, ένα κατά τον διαμήκη και ένα κατά τον εγκάρσιο άξονα.**			
4.2.3	Σε κάθε πουλόβερ και στο εσωτερικό μέρος αυτού, στη συρραφή του αριστερού μπροστινού φύλλου με το πίσω και σε απόσταση 20 cm περίπου από το κάτω άκρο ράβεται κατά τη μικρή διάσταση λευκή βαμβακερή ταινία καταλλήλων διαστάσεων στην οποία αναγράφονται με μαύρη ανεξίτηλη μελάνη τα ακόλουθα: ΛΙΜΕΝΙΚΟ ΣΩΜΑ-ΕΛΛΗΝΙΚΗ ΑΚΤΟΦΥΛΑΚΗ ΠΟΥΛΟΒΕΡ ΜΑΛΛΙΝΟ NSN (ΑΡΙΘΜΟΣ ΟΝΟΜΑΣΤΙΚΟΥ) …… ΚΑΤΑΣΚΕΥΑΣΤΗΣ ..... ΑΡΙΘΜΟΣ/ΗΜΕΡΟΜΗΝΙΑ ΣΥΜΒΑΣΗΣ ..... ΜΕΓΕΘΟΣ π.χ No 1 ή No 3 ΟΔΗΓΙΕΣ ΠΛΥΣΙΜΑΤΟΣ-ΣΙΔΕΡΩΜΑΤΟΣ  και σε απόσταση 0,5 cm από την πρώτη ετικέτα, και προς τα κάτω ράβεται δεύτερη έγχρωμη βαμβακερή ετικέτα όπως παρακάτω:   Συγχρηματοδοτήθηκε από την Ελλάδα και την Ευρωπαϊκή Ένωση Ταμείο Εσωτερικής Ασφάλειας Για τη δεύτερη ετικέτα ως προς τον χρωματισμό εφαρμογή έχει ο Κανονισμός Ε.Ε. 1049/2014.	ΝΑΙ		
4.2.4	Εξωτερικά σε κάθε χαρτοκιβώτιο τυπώνονται με μαύρη ανεξίτηλη μελάνη τα παρακάτω στοιχεία: ΛΙΜΕΝΙΚΟ ΣΩΜΑ-ΕΛΛΗΝΙΚΗ ΑΚΤΟΦΥΛΑΚΗ ΠΟΥΛΟΒΕΡ ΜΑΛΛΙΝΟ (ΤΥΠΟΥ V) NSN (ΑΡΙΘΜΟΣ ΟΝΟΜΑΣΤΙΚΟΥ)	ΝΑΙ		

	ΚΑΤΑΣΚΕΥΑΣΤΗΣ ΑΡΙΘΜΟΣ/ΗΜΕΡΟΜΗΝΙΑ ΣΥΜΒΑΣΗΣ ΑΡΙΘΜΟΣ ΜΕΡΙΔΑΣ ΜΕΓΕΘΟΣ – ΠΟΣΟΤΗΤΑ	.... π.χ. No 1 ή No 3			
5	**<u>Παραλαβή – Απόρριψη</u>**		ΝΑΙ		
5.1	Τα πουλόβερ παραλαμβάνονται οριστικά από την Επιτροπή Παρακολούθησης και Παραλαβής (που θα συσταθεί ειδικά για το σκοπό αυτό) αν συμφωνούν με τις απαιτήσεις του μακροσκοπικού ελέγχου της παρούσας προδιαγραφής και κατόπιν των αποτελεσμάτων εργαστηριακού ελέγχου (σε τυχαία δείγματα) όπου θα αποσταλούν απευθείας από την Επιτροπή με επιβάρυνση του μειοδότη-αντισυμβαλλόμενου στο παράρτημα Αθηνών της ΕΒΕΤΑΜ (πρώην Ε.Τ.Α.Κ.Ε.Ι.) ή σε περίπτωση αδυναμίας της εξέτασης από αυτό, σε άλλο κοινοποιημένο φορέα. Η παραλαβή θα γίνει σε διάστημα ενός μήνα χωρίς να υπολογίζεται ο χρόνος των εργαστηριακών ελέγχων, κατά τα οριζόμενα στο ν.4412/2016.		ΝΑΙ		
5.2	Ο προμηθευτής είναι υποχρεωμένος να αναφέρει στην προσφορά του το είδος της αντισκωρικής ουσίας που θα χρησιμοποιηθεί στην αντισκωρική επεξεργασία των πουλόβερ.		ΝΑΙ		
5.3	Τα πουλόβερ θα παραδίνονται από τον προμηθευτή στην αρμόδια Υπηρεσία με ευθύνη και προσωπικό δικό του. Ο προμηθευτής έχει υποχρέωση εκφόρτωσης και στοίβαξης κατά μερίδα των υλικών στον χώρο εναποθήκευσης.		ΝΑΙ		
5.4	**<u>Κανονισμός R.E.A.Ch.</u>** Οι συμμετέχοντες στο Διαγωνισμό υποχρεούνται μαζί με την τεχνική τους προσφορά να προσκομίσουν, επί ποινή αποκλεισμού, Υπεύθυνη Δήλωση στην οποία να δηλώνει ότι τα υπό προμήθεια είδη θα συμμορφώνονται με τις απαιτήσεις του Κανονισμού ΕΚ 1907/2006 - R.E.A.C.H. (Registration, EvaluationandAuthorizationofChemicals) της Ευρωπαϊκής Ένωσης, όπως τροποποιήθηκε και ισχύει. Η δήλωση αυτή αφορά τα παρασκευάσματα καθώς και όλα τα αντικείμενα τα οποία περιέχουν χημικές ουσίες στη σύσταση τους ή στα οποία έχουν εφαρμοστεί χημικές ουσίες και παρασκευάσματα κατά την παραγωγή τους. Στις ανωτέρω χημικές ουσίες συμπεριλαμβάνονται και τα αζωχρώματα. Η Υπηρεσία μετά την υπογραφή της Σύμβασης διατηρεί το δικαίωμα, όπου και όταν κριθεί αναγκαίο, να ζητήσει να προσκομιστούν δικαιολογητικά τεκμηρίωσης ή να διενεργηθούν εργαστηριακές δοκιμές.		ΝΑΙ		

ΕΙΔΟΣ 3: ΠΛΕΚΤΗ ΜΑΛΛΙΝΗ ΜΠΛΟΥΖΑ (<u>ΤΕΧΝΙΚΕΣ ΠΡΟΔΙΑΓΡΑΦΕΣ ΠΟΥΛΟΒΕΡ ΜΑΛΛΙΝΟΥ ΤΥΠΟΥ V ΧΡΩΜΑΤΟΣ ΒΑΘΥΚΥΑΝΟΥ)</u>

ΤΕΧΝΙΚΕΣ ΠΡΟΔΙΑΓΡΑΦΕΣ - ΦΥΛΛΟ ΣΥΜΜΟΡΦΩΣΗΣ

ΠΑΡΑΡΤΗΜΑ "Α"

ΣΧΕΔΙΟ ΠΟΥΛΟΒΕΡ ΑΞΚΩΝ

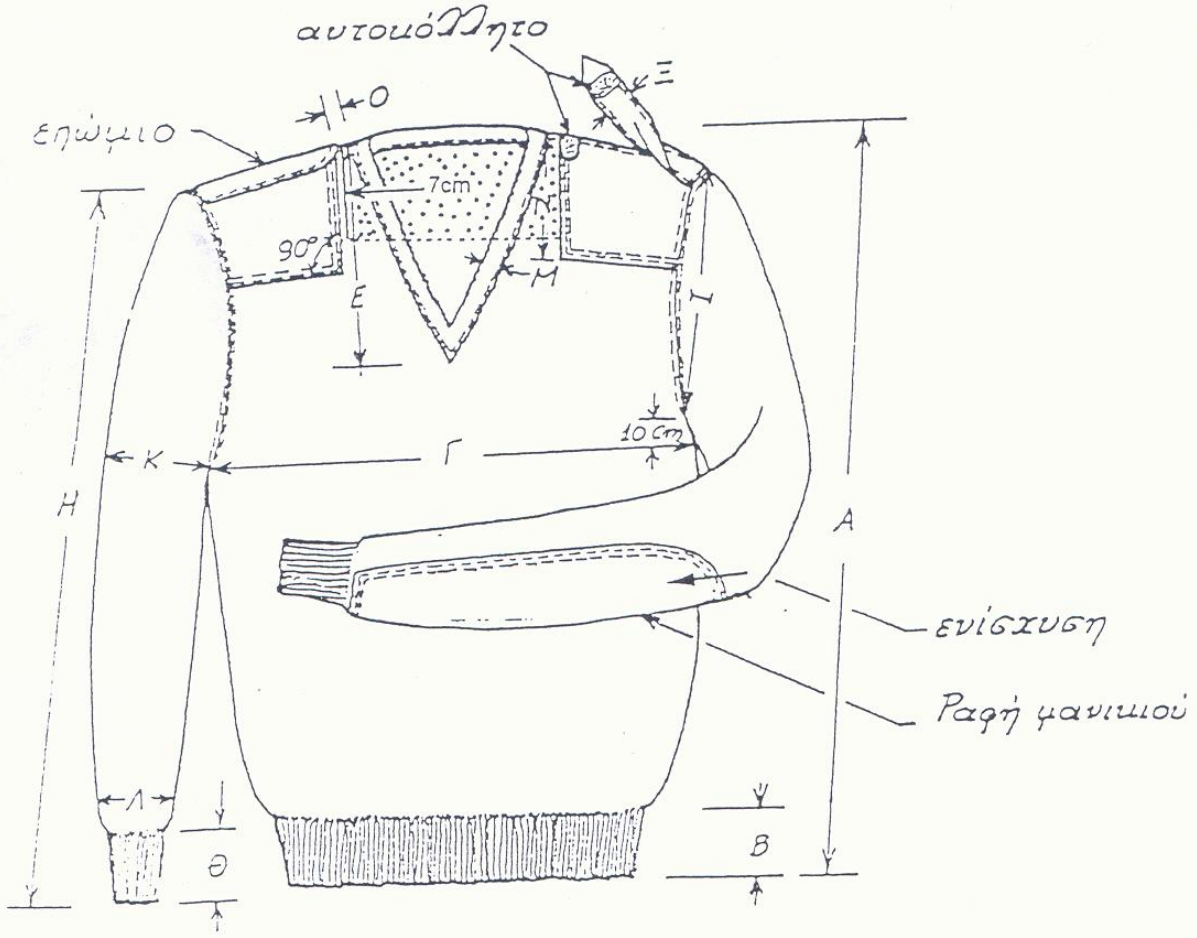

Μπροστινή όψη

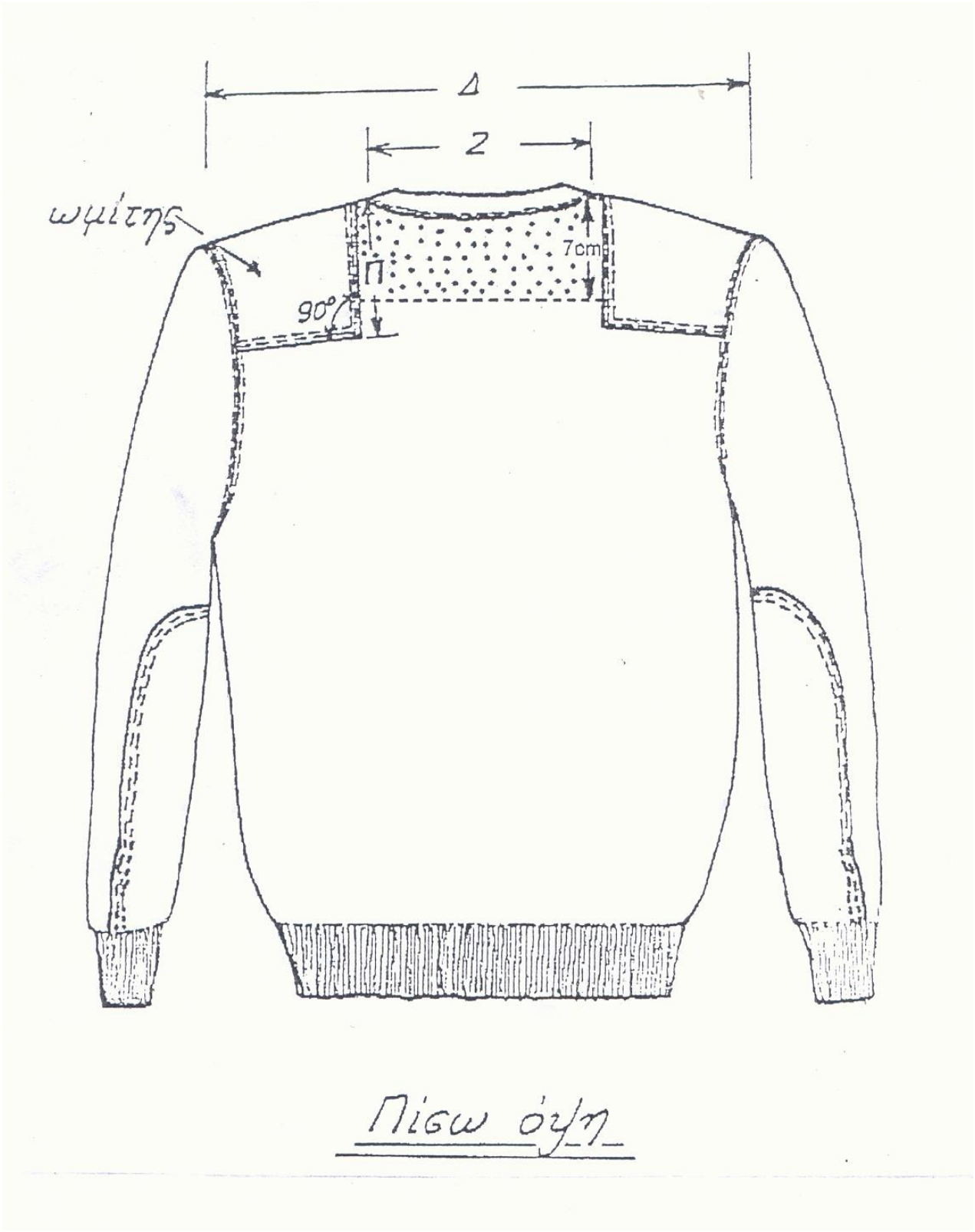

Πίσω όψη

ΠΑΡΑΡΤΗΜΑ "Β"

ΠΙΝΑΚΑΣ ΜΕΓΕΘΩΝ – ΔΙΑΣΤΑΣΕΩΝ – ΒΑΡΩΝ ΚΑΙ ΠΟΣΟΣΤΩΝ

Α/Α	ΔΙΑΣΤΑΣΕΙΣ	ΜΕΓΕΘΗ					ΑΝΟΧΕΣ
		No 1	No 2	No 3	No 4	No 5	
1	Ολικό μήκος κορμού σε cm, Α	66	68	68	70	72	±1cm
2	Υψος ελαστικού μέσης σε cm, Β	8	8	8	8	8	± 0,5 cm
3	Πλάτος στήθους σε cm, Γ	50	52	54	56	58	±1 cm
4	Πλάτος ώμων σε cm, Δ	46	48	50	52	54	±1 cm
5	Υψος "V" σε cm, Ε	23	23	24	24	24	±1 cm
6	Πλάτος βάσης "V" σε cm, Ζ	15	15	15	15	15	±1 cm
7	Πλάτος τρέσας (V σε mm), Μ	30	30	30	30	30	±2 cm
8	Μήκος μανικιού σε cm, Η	63	64	65	66	67	±1 cm
9	Υψος ελαστικού μανικιού σε cm, Θ	8	8	8	8	8	±0,5 cm
10	Πλάτος μανικιού 10.1: 2cm πάνω από το ελαστικό σε cm, Λ 10.2: Στο ύψος της μασχάλης σε cm, Κ	 12,5 18	 12,5 18	 12,5 18	 12,5 18	 12,5 18	 ±1 cm ελάχιστο
11	Πλάτος μασχάλης σε cm, Ι	24	25	25	25	25	±1 cm
12	Υψος υφάσματος ενίσχυσης στον ώμο σε cm, Ν και Π	15	15	15	15	15	±0,5 cm
13	Απόσταση παραπάνω υφάσματος και επωμίδας από τη βάση "V" σε cm, Ο	2,5	2,5	2,5	2,5	2,5	±0,5 cm
14	Πλάτος επωμίδας σε cm, Ξ	4,5	4,5	4,5	4,5	4,5	±0,5 cm
15	Θηλειές ανά cm κατά μήκος (σειρές)	6-7	6-7	6-7	6-7	6-7	ελάχιστο
16	Θηλειές ανά cm κατά πλάτος (βελόνες)	4-5	4-5	4-5	4-5	4-5	ελάχιστο
17	Βάρος σε εμπορική υγρασία 17% σε g.	720	750	770	810	830	ελάχιστο
18	Ποσοστό επί τοις εκατό	8,33	16,67	35	40	-	-

ΠΑΡΑΤΗΡΗΣΕΙΣ

1. Όλες οι διαστάσεις που χαρακτηρίζονται με κεφαλαία γράμματα φαίνονται στα σχέδια του παραρτήματος "Α".
2. Το βάρος εννοείται μόνο στο πλεκτό (χωρίς ύφασμα, επωμίδες κ.λπ)
3. Η Υπηρεσία διατηρεί το δικαίωμα να διαφοροποιεί τα ποσοστά μεγεθών μέχρι την υπογραφή της σύμβασης.

ΠΑΡΑΡΤΗΜΑ "Γ"

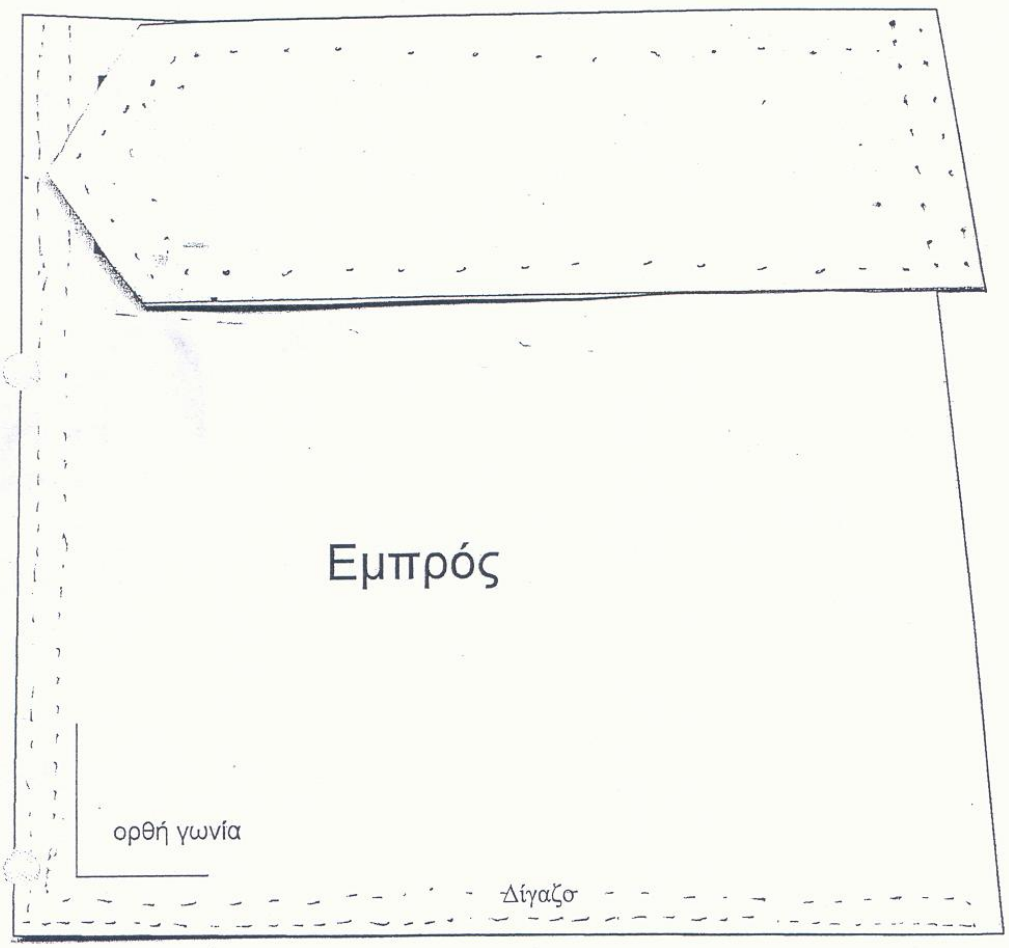

ΕΜΠΡΟΣΘΙΟ
ΕΝΙΣΧΥΤΙΚΟ ΥΦΑΣΜΑ ΩΜΩΝ

ΚΛΙΜΑΚΑ 1:1

Γ-2

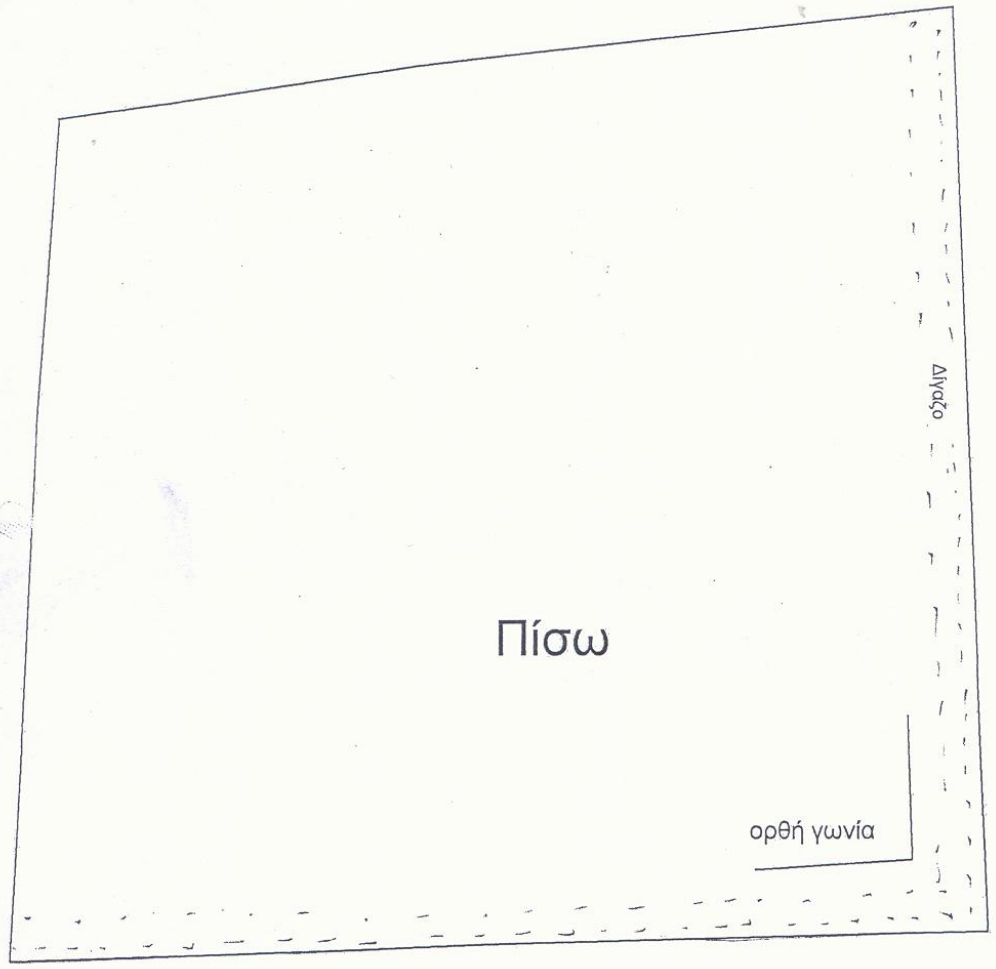

ΟΠΙΣΘΙΟ
ΕΝΙΣΧΥΤΙΚΟ ΥΦΑΣΜΑ ΩΜΩΝ

ΚΛΙΜΑΚΑ 1:1

Γ-3

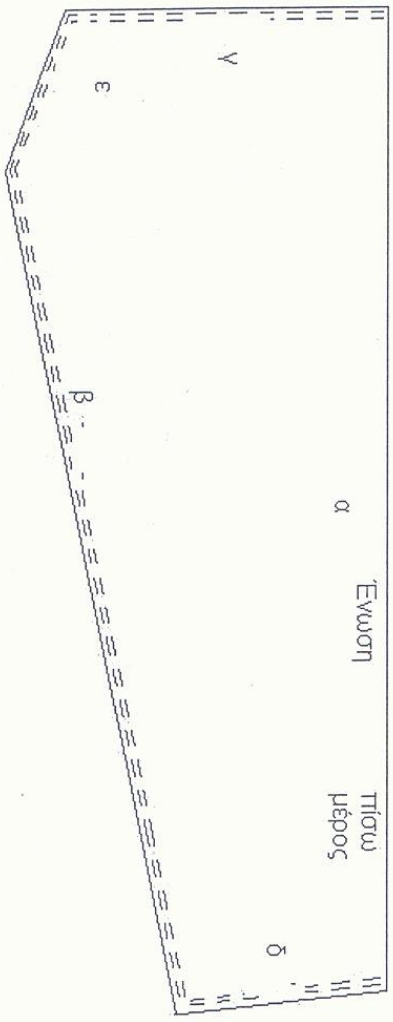

ΟΠΙΣΘΙΟ ΤΜΗΜΑ
ΕΝΙΣΧΥΤΙΚΟΥ ΥΦΑΣΜΑΤΟΣ
ΑΓΚΩΝΩΝ

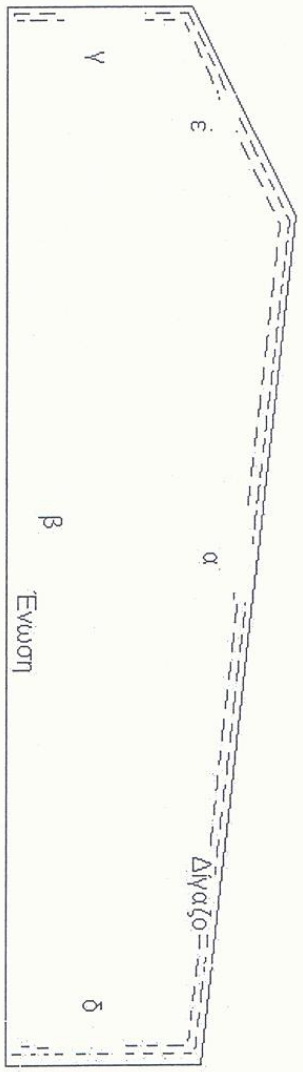

ΕΜΠΡΟΣΘΙΟ ΤΜΗΜΑ
ΕΝΙΣΧΥΤΙΚΟΥ ΥΦΑΣΜΑΤΟΣ
ΑΓΚΩΝΩΝ

ΠΙΝΑΚΑΣ
ΔΙΑΣΤΑΣΕΩΝ ΕΝΙΣΧΥΤΙΚΟΥ ΥΦΑΣΜΑΤΟΣ ΑΓΚΩΝΩΝ

	ΔΙΑΣΤΑΣΗ (σε cm)	α	β	γ	δ	ε
ΤΜΗΜΑ						
ΕΜΠΡΟΣΘΙΟ ΤΜΗΜΑ (No 1, No 2)		25,5	30	4,5	4	5,5
ΟΠΙΣΘΙΟ ΤΜΗΜΑ (No 1, No 2)		30	27	11	6	5,5
ΕΜΠΡΟΣΘΙΟ ΤΜΗΜΑ (No 3, No 4, No5)		27,5	32	4,5	4	5,5
ΟΠΙΣΘΙΟ ΤΜΗΜΑ (No 3, No 4, No5)		32	29	11	6	5,5

ΠΑΡΑΡΤΗΜΑ Δ΄

ΕΙΔΙΚΕΣ ΑΠΑΙΤΗΣΕΙΣ ΓΙΑ ΤΟ ΥΦΑΣΜΑ ΤΟΥΑΛ RIP-STOP No 225
[ΒΑΜΒΑΚΙ 80%(±3%) - ΠΟΛΥΕΣΤΕΡΑΣ 20%(±3%)]

Α/Α	Τεχνικά Χαρακτηριστικά	Απαιτήσεις	Μέθοδοι ελέγχου
1.	Βάρος σε gr/m2 :	225	ISO 3801
2.	Αντοχή στήμονα σε Kgr:	90	ISO 13934-1
3.	Αντοχή κρόκης σε Kgr:	60	
4.	Πυκνότητα στήμονα (κλωστές/cm):	40	ISO 7211-2
5.	Πυκνότητα κρόκης (κλωστές/cm):	22	
6.	Συστολή στήμονα επί %:	2	EN 26330 & EN 25077 (washing machine and line dry)-40°C
7.	Συστολή κρόκης επί %:	2	
8.	Απώλεια βάρους με έκπλυση επί %:	1	
9.	Τίτλος νήματος στήμονα:	36/2(ΠΕΝΙΕ)	ISO 7211-5
10.	Τίτλος νήματος κρόκης:	30/2 (ΠΕΝΙΕ)	
11.	Ύφανση:	Οι ενισχύσεις σχηματίζονται ανά 12 κλωστές στήμονα και ανά 23 κλωστές κρόκης με ύφανση 2 κλωστών ως μία.	ISO 7211
12.	Σταθερότητα χρωματισμού	Ελάχιστη	
	• Στο ηλιακό φως:	6	ISO 105-B02
	• Στη μέτρια πλύση:	4-5	ISO 105-C06-40°C
	• Στον ιδρώτα:	4-5	ISO 105-E04
	• Στην ξηρή τριβή:	4-5	ISO 105-X12
	• Στην υγρή τριβή:	3-4	
	• Στο ασθενές χλώριο:	4-5	ISO 105-N03
13.	Μερσερισμός:	Ομοιόμορφος σε όλο το ύφασμα	AATCC Test Method 89-1980
14.	Χρωματισμός:	Βαθυκύανο	Ως προδιαγραφή
15.	Τίτλος πολυεστέρα:	1,2 – 1,5 Denier μήκος 38-40mm	
16.	pH	5-8,5	ISO 3071
17.	Σύνθεση στήμονα % κ.β	Βαμβάκι 80%-πολυεστέρας 20%	ISO 1833
18.	Σύνθεση κρόκης % κ.β	Βαμβάκι 80%-πολυεστέρας 20%	
19.	**Βαφή:** Για την βαφή των υφασμάτων θα χρησιμοποιούνται ΥΠΟΧΡΕΩΤΙΚΑ ΚΑΙ ΜΟΝΟ: α. Χρώματα “κάδου” (VatDyes) για την βαφή των βαμβακερών ινών. β. Χρώματα “διασποράς” (DispersetDyes) για την βαφή των πολυεστερικών ινών.		

20.	**ΧΡΩΜΑΤΙΣΜΟΣ** α. Ο χρωματισμός θα πρέπει να έχει την απόχρωση των κατατεθέντων τεμαχίων υφάσματος με ανοχές όπως φαίνονται στον παρακάτω ΠΙΝΑΚΑ 1. β. Έλεγχος χρωματισμού : (στάδιο παραλαβής) **Ο χρωματισμός θα ελέγχεται επιπλέον του προβλεπόμενου μακροσκοπικού ελέγχου από την επιτροπή παραλαβής και από χημικό εργαστήριο** Ο έλεγχος της απόχρωσης θα γίνεται με φασματοφωτόμετρο που θα λειτουργεί με διάχυτο φωτισμό του δοκιμίου με πλήρη εκπομπή πηγής η οποία θα προσομοιάζει στη "CIESourceD65". Το υπό εξέταση δοκίμιο πρέπει να παρατηρείται από γωνία που δεν ξεπερνά τις 10° από την κανονική γωνία παρατήρησης, συμπεριλαμβανομένης και της γωνίας αποφυγής κατοπτρισμού. Το μέγεθος του προτύπου ανοίγματος επί της συσκευής που χρησιμοποιείται για τη μέτρηση της απόχρωσης θα πρέπει να είναι διαμέτρου 1,2-1,5 cm. Οι μετρήσεις θα πρέπει να γίνονται σε τρία (3) διαφορετικά σημεία στα τεμάχια του κάθε δείγματος μετρώντας το κάθε σημείο δύο φορές με διαφορετικό προσανατολισμό (υφάδι-στημόνι). Το τελικό αποτέλεσμα θα είναι ο μέσος όρος των έξι (6) μετρήσεων που πραγματοποιήθηκαν [τρία (3) σημεία Χ δύο (2) φορές =έξι (6) για κάθε δείγμα. Τα προς εξέταση σημεία θα πρέπει να είναι διπλωμένα δύο (2) φορές προκειμένου κατά τη μέτρηση να μην επηρεάζονται από το φως. Κατά τη μέτρηση θα χρησιμοποιείται η εξίσωση CMC (ColorMeasurementCommities της SocietyofDyersandcolourists) για τον υπολογισμό του ΔΕ η οποία περιλαμβάνει και διορθωτικούς συντελεστές.

ΠΙΝΑΚΑΣ 1

Α/Α	ΧΡΩΜΑ	ΑΠΟΔΕΚΤΑ ΑΠΟΤΕΛΕΣΜΑΤΑ ΣΥΓΚΡΙΣΗΣ ΕΠΙΣΗΜΟΥ ΔΕΙΓΜΑΤΟΣ ΜΕ ΤΗΝ CMC (ΔΕ)	ΑΠΟΚΛΙΣΕΙΣ	ΕΚΠΤΩΣΗ
1	ΒΑΘΥ ΚΥΑΝΟ (PANTONE 19-4024 TPX)	Μέχρι και 1,2	Μέχρι και 0,2 πάνω του ορίου, δηλαδή 1,4	0,5% για κάθε 0.1 πάνω του ορίου

ΠΑΡΑΡΤΗΜΑ Ε΄

Χρησιμοποιείται βαμβακερή κλωστή 30/3, αριστερόστροφη όριο τίτλου 29 ±2, σε απόχρωση όμοια με του πουλόβερ.

ΠΑΡΑΡΤΗΜΑ ΣΤ΄

ΕΙΔΙΚΕΣ ΑΠΑΙΤΗΣΕΙΣ ΓΙΑ ΑΝΤΙΣΚΩΡΙΚΗ ΕΠΕΞΕΡΓΑΣΙΑ ΜΑΛΛΙΝΩΝ ΕΙΔΩΝ

1. Κάθε είδος πρέπει να υφίσταται αντισκωρική επεξεργασία για να μην προσβάλλεται από το σκώρο.

2. Να δηλωθεί με την προσφορά η αντισκωρική ουσία που θα χρησιμοποιηθεί και με όρια σύμφωνα με τα οριζόμενα από τους πίνακες της WoolMark (Level 1).

3. Σημειώνεται ότι απαγορεύεται η εφαρμογή της ουσίας MITTIN FF κατά την παραγωγή και επεξεργασία των ειδών εντός Ε.Ε. , Ελβετίας και Νορβηγίας, σύμφωνα με τα καθοριζόμενα στην κοινοτική οδηγία 98/8 ΕC .

4. Ο έλεγχος της περιεκτικότητας της δηλούμενης αντισκωρικής ουσίας θα γίνεται με τη μέθοδο WOOLMARKTM-27 .

ΠΑΡΑΡΤΗΜΑ "Ζ"

ΜΕΘΟΔΟΣ ΕΛΕΓΧΟΥ ΓΙΑ ΕΠΕΞΕΡΓΑΣΙΑ SUPERWASH ΚΑΙ ΑΠΑΙΤΗΣΕΙΣ ΓΙΑ ΣΤΑΘΕΡΟΤΗΤΑ ΔΙΑΣΤΑΣΕΩΝ

1. Μέθοδοι Ελέγχου Σταθερότητας Διαστάσεων Μάλλινων Ειδών

Μέθοδος ISO 6330/A Έκδοση/15-12-84 σε συνδυασμό με την μέθοδο της Γενικής Γραμματείας Μαλλιού Κ1/8-99 για μάλλινα και σύμμεικτα μαλλιού πλεκτά είδη, Pass Level 5 για πουλόβερ.

Οι μετρήσεις θα γίνονται μετά από κλιματισμό των δειγμάτων, τουλάχιστον τεσσάρων (4) ωρών, σε συνθήκες σχετικής υγρασίας 65%±2% και θερμοκρασίας 20°C±2°C.

2. Όρια για μάλλινα και σύμμεικτα μαλλιού πουλόβερ

Το αρχικό μαρκάρισμα θα γίνεται σύμφωνα με το ISO 3759/76.

Η μέτρηση της συστολής μετά χαλάρωση, θα εκτελεστεί με τον κύκλο 1Χ7Α και εν συνεχεία στέγνωμα σε οριζόντια επιφάνεια (τύπος C-dry flat).

Τα όρια είναι: συστολή κατά μήκος, μεγ. 10%
συστολή κατά πλάτος, μεγ .8%
διαστολή κατά πλάτος, μεγ. 5%

Οι τελικές διαστάσεις μετά την χαλάρωση, θεωρούνται αρχικές για τη διαδικασία της πλύσης.

Στην συνέχεια ακολουθεί πλύση, σύμφωνα με τους κύκλους 2Χ5Α και στέγνωμα σε οριζόντια επιφάνεια (τύπος C-dry flat).

Τα όρια είναι: συστολή επιφάνειας, μεγ.8%

Πρέπει να αναφέρονται τα ποσοστά συστολής κατά μήκος και κατά πλάτος, τα οποία θα βρεθούν μετά τις πλύσεις και βάση των οποίων θα γίνει ο υπολογισμός της συστολής επιφάνειας.

ΕΙΔΙΚΕΣ ΑΠΑΙΤΗΣΕΙΣ ΓΙΑ ΠΕΝΤΑΦΥΛΛΑ ΧΑΡΤΟΚΙΒΩΤΙΑ ΣΥΣΚΕΥΑΣΙΑΣ

v) **Γενικές Απαιτήσεις**

Τα χαρτοκιβώτια πρέπει να είναι αρίστης ποιότητας και κατασκευής. Κατασκευάζονται από πεντάφυλλο χαρτόνι Τα χαρτοκιβώτια συνδέονται κατά την μία από τις τέσσερις κατακόρυφες ακμές του παραλληλεπιπέδου με σιδερένιους συνδετήρες πάχους 2mm και μήκους 14 mm και σε πυκνότητα ενός συνδετήρα ανά 3 έως 4 cm μήκους. Εναλλακτικά μπορεί να χρησιμοποιηθεί στην κατασκευή τους τεχνική συγκόλλησης με τη χρήση της κατάλληλης κόλλας ώστε να έχουν την απαραίτητη αντοχή.

ΠΑΡΑΡΤΗΜΑ Θ΄

Γ) ΠΙΝΑΚΑΣ 1

ΑΝΟΧΩΝ ΚΑΙ ΕΚΠΤΩΣΕΩΝ ΓΙΑ ΧΗΜΙΚΕΣ ΕΚΤΡΟΠΕΣ ΥΦΑΣΜΑΤΩΝ (ΜΑΛΛΙΝΑ - ΣΥΜΜΙΚΤΑ)

ΒΑΡΟΣ Σε gr/m²		ΠΛΑΤΟΣ Σε cm, ελάχιστον		ΑΝΤΟΧΗ ΣΤΗΜΟΝΟΣ Σε kg, ελαχίστη		ΑΝΤΟΧΗ ΚΡΟΚΗΣ Σε kg, ελαχίστη		ΕΠΙΜΗΚΥΝΣΗ ΣΤΗΜΟΝΟΣ Σε m.m., ελαχίστη		ΕΠΙΜΗΚΥΝΣΗ ΚΡΟΚΗΣ Σε m.m., ελαχίστη		ΠΥΚΝΟΤΗΣ ΣΤΗΜΟΝΟΣ Αριθ. Κλωστών/cm		ΠΥΚΝΟΤΗΣ ΚΡΟΚΗΣ Αριθ. Κλωστών/cm		ΣΥΣΤΟΛΗ ΣΤΗΜΟΝΟΣ επί τοις %, Μεγίστη		ΣΥΣΤΟΛΗ ΚΡΟΚΗΣ επί τοις %, Μεγίστη	
Ανοχή επί τοις %	Έκπτωσις επί τοις %	Ανοχή σε cm	Έκπτωσις επί τοις %	Ανοχή επί τοις %	Έκπτωσις επί τοις %	Ανοχή επί τοις %	Έκπτωσις επί τοις %	Ανοχή επί τοις %	Έκπτωσις επί τοις %	Ανοχή επί τοις %	Έκπτωσις επί τοις %	Ανοχή Αρ. Κλ. ανά cm	Έκπτωσις επί τοις %	Ανοχή Αρ. Κλ. ανά cm	Έκπτωσις επί τοις %	Ανοχή επί τοις %	Έκπτωσις επί τοις %	Ανοχή επί τοις %	Έκπτωσις επί τοις %
+10%	—	+3 cm	—	έως −5%	—	έως −5%	—	έως −5%	—	έως −5%	—	+2	—	+2	—	+1%	1%	+1%	1%
−5%	2%	έως −2cm		−6%	1%	−6%	1%	−6%	1%	−6%	1%	−1 } κλ		−1 } κλ					
−6%	3%			−7%	2%	−7%	2%	−7%	2%	−7%	2%	−2 κλ.	1%	−2 κλ.	1%				
−7%	4%			−8%	4%	−8%	4%	−8%	3%	−8%	3%	Ειδικά για τα							
−8%	6%			−9%	6%	−9%	6%	−9%	4%	−9%	4%	μέδιλινα ΚΑΡΝΤΕ							
−9%	10%			−10%	8%	−10%	8%	−10%	5%	−10%	5%	γίνεται δεκτό και							
−10%												−3 κλ.	2%						

* Για υφάσματα «ΚΑΡΝΤΕ» Επενδύτες Ν/Δ +15% έως −5% —

ΦΥΤΙΚΑΙ ΟΥΣΙΑΙ		ΑΙΠΑΡΑΙ ΟΥΣΙΑΙ		ΑΠΩΛΕΙΑ ΔΙ' ΕΚΠΛΥΣΕΩΣ		ΥΦΑΝΣΙΣ	ΤΙΤΛΟΣ ΝΗΜΑΤΟΣ ΣΤΗΜΟΝΟΣ	ΤΙΤΛΟΣ ΝΗΜΑΤΟΣ ΚΡΟΚΗΣ	ΣΤΑΘΕΡΟΤΗΣ ΧΡΩΜΑΤΙΣΜΟΥ (Ελαχίστη) Σε μονάδες όπως καθορίζεται στο Τ.Ε. 34-233 ΓΕΣ		FINESSE ΕΡΙΟΥ (Η προκαθορισμένη)
επί τοις % Ανοχή	Μέγιστο Έκπτωσις επί τοις %	επί τοις % Ανοχή	Μέγιστο Έκπτωσις επί τοις %	επί τοις % Ανοχή	Μέγιστη Έκπτωσις επί τοις %				Ανοχή	Έκπτωσις επί τοις %	
0,1%	0,5%	0,1%	0,2%			Όπως καθορίζεται από τις προδιαγραφές	1) Για τα υφάσματα ΠΕΝΙΕ δίδεται ανοχή στον τίτλο νήματος ±3 Νούμερα 2) Για τα υφάσματα ΚΑΡΝΤΕ, δίδεται ανοχή στον τίτλο νήματος ±1 Νούμερο		Στο ηλιακό φως για >1	—	Αλλαγή επιτρέπεται μόνο για βελτίωση της FINESSE
0,2%	1,0%	0,2%	0,4%	—	—				Στο ηλιακό φως για >1/2	Απόρριψη	
0,3%	1,5%	0,3%	0,9%						Λοιπές δοκιμασίες 1	—	
0,4%	2,0%	0,4%	1,6%						Λοιπές δοκιμασίες για >1	1%	
0,5%	2,5%	0,5%	2,5%							Απόρριψη	

Τα ανωτέρω ποσοστά ανοχών και εκπτώσεων για φυτικές και λιπαρές ουσίες, νοούνται πέραν των προβλεπομένων από τις προδιαγραφές ορίων.

*Παρατήρηση: Στην προδιαγραφή –Υ–10013(α) που αφορά «Χειμερινό ύφασμα Ερέας Καρντέι για επενδύτες Ν/Δ, το βάρος ανά m² μπορεί να έχει ανοχή από +15% μέχρι –5% του προβλεπόμενου λόγω διόμορφίας στο φινίσιμα, που επιφέρει συχνά αυξομειώσεις στο βάρος.

23

Γ) ΠΙΝΑΚΑΣ 2

ΑΝΟΧΩΝ ΚΑΙ ΕΚΠΤΩΣΕΩΝ ΓΙΑ ΧΗΜΙΚΕΣ ΕΚΤΡΟΠΕΣ ΥΦΑΣΜΑΤΩΝ (ΒΑΜΒΑΚΕΡΑ - ΣΥΜΜΙΚΤΑ)

ΒΑΡΟΣ Σε gr/m²		ΠΛΑΤΟΣ Σε cm, ελάχιστον		ΑΝΤΟΧΗ ΣΤΗΜΟΝΟΣ Σε kg, ελαχίστη		ΑΝΤΟΧΗ ΚΡΟΚΗΣ Σε kg, ελαχίστη		ΕΠΙΜΗΚΥΝΣΙΣ ΣΤΗΜΟΝΟΣ Σε m.m., ελαχίστη		ΕΠΙΜΗΚΥΝΣΙΣ ΚΡΟΚΗΣ Σε m.m., ελαχίστη		ΠΥΚΝΟΤΗΣ ΣΤΗΜΟΝΟΣ Αριθ. Κλωστών/cm		ΠΥΚΝΟΤΗΣ ΚΡΟΚΗΣ Αριθ. Κλωστών/cm		ΣΥΣΤΟΛΗ ΣΤΗΜΟΝΟΣ επί τοις %, Μεγίστη		ΣΥΣΤΟΛΗ ΚΡΟΚΗΣ επί τοις %, Μεγίστη	
Ανοχή επί τοις %	Έκπτωσις επί τοις %	Ανοχή σε cm	Έκπτωσις επί τοις %	Ανοχή επί τοις %	Έκπτωσις επί τοις %	Ανοχή επί τοις %	Έκπτωσις επί τοις %	Ανοχή επί τοις %	Έκπτωσις επί τοις %	Ανοχή επί τοις %	Έκπτωσις επί τοις %	Ανοχή Αρ. Κλ. ανά cm	Έκπτωσις επί τοις %	Ανοχή Αρ. Κλ. ανά cm	Έκπτωσις επί τοις %	Ανοχή επί τοις %	Έκπτωσις επί τοις %	Ανοχή επί τοις %	Έκπτωσις επί τοις %
												1) Μέχρι 24 κλωστές/cm							
+10% -5%	—	+3 cm έως -2cm	—	έως -5%	—	έως -5%	—	έως -5%	—	έως -5%	—	+2 -1 } κλ -2 κλ.	— 1%	+2 -1 } κλ -2 κλ.	— 1%	+1%	1%	+1%	1%
-6%	2%			-6%	1%	-6%	1%	-6%	1%	-6%	1%	2) Από 24 έως 40 κλωστές/cm							
-7%	3%			-7%	2%	-7%	2%	-7%	2%	-7%	2%	±2 κλ -3 κλ.	— 1%	±2 κλ -3 κλ.	— 1%				
-8%	4%			-8%	4%	-8%	4%	-8%	3%	-8%	3%	3) Άνω των 40 κλωστών/cm							
-9%	6%			-9%	6%	-9%	6%	-9%	4%	-9%	4%	+4 -3 } κλ -4 κλ.	— 1%	+4 -3 } κλ -4 κλ.	— 1%				
-10%	10%			-10%	8%	-10%	8%	-10%	5%	-10%	5%								

ΦΥΤΙΚΑΙ ΟΥΣΙΑΙ επί τοις % Ανοχή επί τοις %	Μέγιστο Έκπτωσις επί τοις %	ΛΙΠΑΡΑΙ ΟΥΣΙΑΙ επί τοις % Ανοχή επί τοις %	Μέγιστο Έκπτωσις επί τοις %	ΑΠΩΛΕΙΑ ΔΙ' ΕΚΠΛΥΣΕΩΣ επί τοις % Ανοχή επί τοις %	Μέγιστη Έκπτωσις επί τοις %	ΥΦΑΝΣΙΣ	ΤΙΤΛΟΣ ΝΗΜΑΤΟΣ ΣΤΗΜΟΝΟΣ	ΤΙΤΛΟΣ ΝΗΜΑΤΟΣ ΚΡΟΚΗΣ	ΣΤΑΘΕΡΟΤΗΣ ΧΡΩΜΑΤΙΣΜΟΥ (Ελαχίστη) Σε μονάδες όπως καθορίζεται στο Τ.Ε. 34-233 ΓΕΣ Ανοχή	Έκπτωσις επί τοις %	Ποιότης Βάμβακος
0,1%	0,5%	0,1%	0,2%	+1%	—	Όπως καθορίζεται από τις προδιαγραφές	1) Για τα υφάσματα με τίτλο νήματος NE 12 και κάτω, δίδεται ανοχή στον τίτλο ± 1 Νούμερο 2) Για τα υφάσματα με τίτλο νήματος από NE 12 μέχρι NE 30, δίδεται ανοχή στον τίτλο ±2 Νούμερα 3) Για τα υφάσματα με τίτλο νήματος NE 30 και άνω, δίδεται ανοχή στον τίτλο ±3 Νούμερα		Στο ηλιακό φως 1	—	Αρίστης ποιότητος, καλά εκκοκκισμένος, καθαρισμένος, ομοειδής, μακρόινος, λεπτός, απαλλαγμένος ξένων ουσιών.
0,2%	1,0%	0,2%	0,4%							Στο ηλιακό φως για >1	Απόρριψη	
0,3%	1,5%	0,3%	0,9%	+2%	1%					Λοιπές δοκιμασίες 1/2	—	
0,4%	2,0%	0,4%	1,6%							Λοιπές δοκιμασίες 1	1%	
0,5%	2,5%	0,5%	2,5%							Λοιπές δοκιμασίες για >1	Απόρριψη	

Τα ανωτέρω ποσοστά ανοχών και εκπτώσεων για φυτικές και λιπαρές ουσίες, νοούνται πέραν των προβλεπομένων από τις προδιαγραφές ορίων.

25

ΠΑΡΑΤΗΡΗΣΕΙΣ

1. Τα ποσοστά ανοχών υπολογίζονται επί των ελαχίστων ή μέγιστων τιμών (αναλόγως της κάθε περίπτωσης) των χαρακτηριστικών της προδιαγραφής.

2. Ποσοστά ανοχών πέραν των αναφερομένων στην παρούσα Προσθήκη δεν γίνονται δεκτά και κατά συνέπεια το εκτρεπόμενο ύφασμα απορρίπτεται.

3. Εάν το αθροιστικό σύνολο των αποκλίσεων (μετά την αφαίρεση των επιτρεπομένων χωρίς έκπτωση ανοχών, όπως φαίνεται στον παραπάνω πίνακα) υπερβαίνει το **10%**, το ύφασμα απορρίπτεται.

4. Εάν το αθροιστικό σύνολο των εκπτώσεων υπερβαίνει το **10%**, το ύφασμα απορρίπτεται.

5. Στην περίπτωση που δεν καθορίζονται στην προδιαγραφή όρια στη σύνθεση του υφάσματος, είναι αποδεκτή ανοχή **±2,5%** χωρίς έκπτωση τιμής. Απόκλιση στη σύνθεση του υφάσματος πέραν του προβλεπομένου ορίου ανοχής της πρώτης ύλης, συνεπάγεται την απόρριψη του υφάσματος.

6. Εάν το αθροιστικό σύνολο των εκπτώσεων είναι μέχρι 5% δεν επιβάλλεται έκπτωση επί της τιμής.

7. Για την εφαρμογή των εκπτώσεων επί της τιμής σε περιπτώσεις αποκλίσεων από τα ορισθέντα όρια της προδιαγραφής, υπολογίζεται αναλογία 1:1 (παράδειγμα: απόκλιση 2% εφαρμόζεται έκπτωση 2%)

ΕΙΔΟΣ 3: Επενδύτες Ισχυρού Ψύχους Βραχέες

ΤΕΧΝΙΚΕΣ ΠΡΟΔΙΑΓΡΑΦΕΣ - ΦΥΛΛΟ ΣΥΜΜΟΡΦΩΣΗΣ

ΕΝΟΤΗΤΑΑ	ΧΑΡΑΚΤΗΡΙΣΤΙΚΑ	ΑΠΑΙΤΗΣΗ	ΑΠΑΝΤΗΣΗ ΠΡΟΜΗΘΕΥΤΗ ΠΑΡΑΠΟΜΠΗ ΠΡΟΜΗΘΕΥΤΗ	
1	**ΑΝΤΙΚΕΙΜΕΝΟ- ΣΚΟΠΟΣ**			
	Προορίζονται για την κάλυψη αναγκών των Υπηρεσιών του Λιμενικού Σώματος- Ελληνικής Ακτοφυλακής. Η προδιαγραφή αυτή περιλαμβάνει τις δοκιμές και τις ελάχιστες απαιτήσεις ενδυμασίας που χρησιμοποιείται για την προστασία τόσο από ομίχλη και υγρασία της θάλασσας όσο και από ψυχρό περιβάλλον,ατμοσφαιρική κατακρήμνιση (π.χ. βροχή, χιονονιφάδες), ομίχλη και υγρασία του εδάφους. Στην προδιαγραφή περιλαμβάνονται γενικές απαιτήσεις σχεδιασμού, ελάχιστες απαιτήσεις ποιότητας των χρησιμοποιούμενων υλικών και οι μέθοδοι ελέγχου των εν λόγω ιδιοτήτων.			

Α/Α	ΠΕΡΙΓΡΑΦΗ	ΤΟΠΟΣ ΠΑΡΑΔΟΣΗΣ	ΜΟΝΑΔΑ ΜΕΤΡΗΣΗΣ	ΧΡΟΝΟΣ ΠΑΡΑΔΟΣΗΣ	ΠΟΣΟΤΗΤΑ
1	ΕΠΕΝΔΥΤΗΣ ΒΡΑΧΥΣ ΧΡΩΜΑ ΒΑΘΥ ΚΥΑΝΟ	Οι αποθήκες στις Αποθήκες του Αρχηγείου Λιμενικού Σώματος- Ελληνικής Ακτοφυλακής (Ακτή Βασιλειάδη, Πύλη Ε1-Ε2),με δαπάνη και μέριμνα του προμηθευτή.	ΤΕΜΑΧΙΟ	ΕΞΙ (06) ΜΗΝΕΣ ΑΠΟ ΤΗΝ ΕΠΟΜΕΝΗ ΤΗΣ ΥΠΟΓΡΑΦΗΣ ΤΗΣ ΣΥΜΒΑΣΗΣ	7.000

				ΝΑΙ	
2	**ΠΡΟΤΥΠΑΑΝΑΦΟΡΑΣ**				
	1. EN ISO 13688: Protective clothing – General Requirements 2. ISO 3071: Textiles – Determination of pH of aqueous extract 3. ISO 3758: Textiles – Care labeling code using symbols 4. ISO 5077: Textiles – Determination of dimensional change in washing and drying 5. ISO 6330: Textiles – Domestic washing and drying procedures for textile testing 6. ISO 12127: Textiles – Determination of mass per unit area using small samples 7. ISO 12947-2: Textiles – Determination of the abrasion resistance of fabrics by the martindale method – Part 2: Determination of specimen break down 8. ISO 13935-2: Textiles - Seam tensile properties of fabrics and made-up textile articles - Part 2: Determination of maximum force to seam rupture using the grab method 9. EN 25077: Textiles – Determination of dimensional change in washing and drying 10. EN 20811: Textiles – Determination of resistance to water penetration – Hydrostatic pressure test 11. EN 31092: Textiles – Determination of physiological properties – Measurement of thermal and water-vapour resistance under steady-state conditions (sweating guarded – hotplate test) 12. EN ISO 105-B02: Textiles – Tests for colour fastness – Part B02: Colour fastness to artificial light: Xenon arc fading lamp test 13. EN ISO 105-C06: Textiles – Tests for colour fastness – Part C06: Colour fastness to domestic and commercial laundering 14. EN ISO 105-E04: Textiles – Tests for colour fastness – Part E04: Colour fastness to perspiration 15. ISO 105-X12: Textiles – Tests for colour fastness – Part X12: Colour fastness to rubbing			ΝΑΙ	
3.	**ΠΕΡΙΓΡΑΦΗ ΕΝΔΥΜΑΤΟΣ**				
	Το ένδυμα αποτελείται από δυο πλήρη και ανεξάρτητα τεμάχια τα οποία μπορούν είτε να χρησιμοποιηθούν αυτόνομα είτε να προσαρμοστούν μεταξύ τους με φερμουάρ και να χρησιμοποιηθούν ως ένα ενιαίο είδος.			ΝΑΙ	
3.1.	**Εξωτερικό ένδυμα**			ΝΑΙ	
3.1.1	**Το εξωτερικό ένδυμα κατασκευάζεται από τη συρραφή δυο εμπρόσθιων τμημάτων, ενός οπίσθιου και των μανικιών.**			ΝΑΙ	
3.1.2	Το ένδυμα κλείνει στο εμπρόσθιο τμήμα του με πολυεστερικό φερμουάρ βαρέως τύπου αμφίδρομο. Το μήκος του φερμουάρ είναι ανάλογο με το μέγεθος του ενδύματος και το ένα άκρο του ξεκινάει από το			ΝΑΙ	

	κατώτερο άκρο του χιτώνιου και καταλήγει μέχρι το άνω άκρο του (στο τελείωμα του γιακά).			
3.1.3	Το φερμουάρ καλύπτεται εξ' ολοκλήρου από εξωτερικό και εσωτερικό τμήμα υφάσματος (μπορ) πλάτους περίπου 6cm έκαστο. Το τμήμα υφάσματος (μπορ) είναι συνεχές (χωρίς ραφές) και τοποθετείται από το κατώτατο άκρο του ενδύματος έως το άκρο του γιακά. Η δεξιά άκρη του εξωτερικού υφάσματος (μπορ) είναι σταθερά ραμμένη στο ένδυμα. Συνδέεται με το υπόλοιπο ένδυμα με 4 ζεύγη μεταλλικών συνδέσμων (τρουκς).	NAI		
3.1.4.	Το ένα ζεύγος μεταλλικών συνδέσμων βρίσκεται στο κατώτατο άκρο του μπορ του ενδύματος και το άλλο άκρο στο ύψος της βάσης του λαιμού. Τα ζεύγη μεταλλικών συνδέσμων (τρουκς) ισαπέχουν μεταξύ τους.	NAI		
3.1.5.	Το ένδυμα έχει γιακά τύπου ζιβάγκο πλάτους περίπου 8cm. Ο γιακάς εξωτερικά είναι κατασκευασμένος από ύφασμα όμοιο με το κυρίως ένδυμα. Στο εσωτερικό του φέρει επένδυση από ύφασμα (τύπου κοτλέ). Στο άκρο του γιακά και για την καλύτερη εφαρμογή του υπάρχει ζεύγος προσκολλητικών συνδέσμων (τύπου velcro) μήκους 5cm και πλάτους 2cm	NAI		
3.1.6.	Το ένδυμα φέρει κουκούλα σταθερά προσαρμοσμένη (ραμμένη) στη βάση του γιακά. Η κουκούλα αναδιπλώνεται και τοποθετείται σε ειδικά κατασκευασμένη θήκη εσωτερικά, στο πίσω μέρος του γιακά. Η θήκη κλείνει με τρείς (3) προσκολλητικούς συνδέσμους (τύπου velcro) διαστάσεων 5 cm επί 2 cm περίπου, κατάλληλα τοποθετημένους. Η κουκούλα είναι κατασκευασμένη από το εξωτερικό ύφασμα του μπουφάν και φέρει επένδυση από φόδρα (τύπου δίχτυ).	NAI		
3.1.7.	Στην περίμετρο του ανοίγματος της κουκούλας υπάρχει τούνελ από το οποίο διέρχεται ελαστικό κορδόνι σύσφιξης, στο κάθε άκρο του οποίο εφαρμόζεται πλαστικό stop.	NAI		
3.1.8.	Στο άνω μέρος των εμπρόσθιων φύλλων του ενδύματος (στην περιοχή του στήθους) υπάρχουν ραμμένες από το ίδιο ύφασμα εξωτερικές τσέπες σχήματος παραλληλογράμμου διαστάσεων 16cm x 14cm (ύψος – πλάτος). Οι τσέπες καλύπτονται με καπάκι 5cm. Στα άκρα του καπακιού υπάρχουν δυο ζεύγη μεταλλικών συνδέσμων (τρουκ). Επίσης σε κάθε ένα από τα εμπρόσθια φύλλα εσωτερικά υπάρχουν τσέπες (φάκελοι) που κλείνουν με φερμουάρ μήκους 16cm και φέρουν φόδρα όπως αυτή περιγράφεται παρακάτω στην προδιαγραφή (όχι καπιτονέ).	NAI		
3.1.9.	Στο κάτω μέρος των εμπρόσθιων φύλλων του ενδύματος υπάρχουν ραμμένες από το ίδιο ύφασμα εξωτερικές τσέπες σχήματος παραλληλογράμμου διαστάσεων 23cm x 20cm (ύψος – πλάτος). Οι τσέπες καλύπτονται με καπάκι 6cm. Στα άκρα του καπακιού υπάρχουν δυο ζεύγη μεταλλικών συνδέσμων (τρουκ). Οι τσέπες στο εσωτερικό τους θα φέρουν επένδυση όπως αυτή περιγράφεται παρακάτω στην προδιαγραφή (όχι καπιτονέ).	NAI		
3.1.10	Στο κέντρο της βάσης του περιλαίμιου της επένδυσης να είναι ραμμένος ιμάντας για τη σύνδεση με το τζάκετ . Αντίστοιχα , να υπάρχουν ραμμένοι ιμάντες και στο εξωτερικό μέρος στο ύψος περίπου των καρπών των δύο μανικών της επένδυσης .	NAI		
3.1.11	Τα μανίκια αποτελούνται από τη συρραφή δυο τμημάτων έκαστο. Τα μανίκια στο κάτω μέρος να έχουν άνοιγμα 11 εκατ. μήκος και καταλήγουν σε μανσέτα πλάτους 4 εκατ., εσωτερικά της οποίας είναι περασμένο και ραμμένο περιμετρικά ισχυρό ελαστικό σε όλο το πλάτος της μανσέτας. Η μανσέτα καταλήγει σε πτερύγιο διαστάσεων 7 X 4 εκατ. Στην αριστερή ελεύθερη πλευρά το πτερύγιο σχηματίζει γωνία και φέρει θηλυκό κουμπί πίεσης (τρούκ) . Στο δεξιό τέλειωμα της μανσέτας να υπάρχουν δύο αρσενικά κουμπιά πίεσης (τρούκ) για το κλείσιμο του μανικιού.	NAI		
3.1.12	Τόσο το κυρίως ένδυμα όσο και το προσθαφαιρούμενο φέρουν στην περιοχή του αυχένα θηλάκι για κρέμασμα.	NAI		
3.1.13	Το μπουφάν είναι μακρύ και καλύπτει τους γλουτούς.	NAI		
3.1.14	Το εξωτερικό ένδυμα φέρει εσωτερική επένδυση από φόδρα (τύπου δίχτυ)	NAI		
3.1.15	Τόσο το κυρίως ένδυμα όσο και το προσθαφαιρούμενο φέρουν στην περιοχή του αυχένα θηλάκι για κρέμασμα.	NAI		
3.1.16	Οι προσκολλητικοί σύνδεσμοι είναι χρωματισμού ανάλογου με αυτόν του υφάσματος κατασκευής.	NAI		
3.1.17	Οι κλωστές ραφής είναι ανάλογου χρωματισμού με αυτόν του υφάσματος.	NAI		
3.1.18	Τα κορδόνια σύσφιξης είναι ανάλογου χρωματισμού με αυτόν του υφάσματος.	NAI		
3.1.19	Σε απόσταση 5 εκατ. από το σημείο συρραφής της επωμίδας στον ώμο αριστερά συρράπτετται προσκολλητικό σύνδεσμος (velcro θηλυκό), ορθογώνιου σχήματος διαστάσεων 4 επί 6 εκατοστών.	NAI		
3.1.20	Ακριβείς διευκρινήσεις για τα διακριτικά θα δοθούν στον μειοδότη.	NAI		
3.1.21	Κάθε τζάκετ να συνοδεύεται από τέσσερα (4) ανταλλακτικά κουμπιά πίεσης (τρούκ) μέσα σε νάϋλον σακουλάκι.	NAI		
3.1.22	Το τζάκετ και η κουκούλα πρέπει να είναι πλήρως αδιάβροχα , στο ύφασμα και στις ραφές αλλά να επιτρέπουν την αναπνοή του σώματος και για το λόγο αυτό θα πρέπει να έχουν εσωτερικά ειδική μεμβράνη και οι ραφές θα έχουν κλείσει εσωτερικά με θερμοκολλητική ταινία. Το ύφασμα θα έχει υποστεί έντονο υδροαπωθητικό φινίρισμα (DurableWaterRepellent, DWR, finish).	NAI		

3.1.23	Με το ίδιο ύφασμα όπως αυτό του χιτώνιου (δίπλο), κατασκευάζονται επωμίδες. Οι επωμίδες του τζάκετ να έχουν διαστάσεις 16 εκατ. μήκος και 5 εκατ. πλάτος. Κάθε επωμίδα ράβεται στο ύψος του ώμου με χιαστί ραφή και προς το λαιμό καταλήγει σε τριγωνικό κομμάτι. και στερεώνεται με κουμπί πίεσης (τρούκ). Περιμετρικά στις ελεύθερες πλευρές να φέρουν εσωτερικό γαζί.	NAI		
3.2	**Εσωτερικό ένδυμα**	NAI		
	Ο επενδύτης εσωτερικά επίσης φέρει προσθαφαιρούμενη επένδυση (επιφάνειας ανάλογης με το κυρίως ένδυμα) πολυεστέρα τύπου Pollartec. Η επένδυση αποτελείται από στρώσεις υλικών των ακόλουθων υλικών: Pollartec– φόδρα.Η προσθαφαιρούμενη επένδυση προσαρμόζεται στο ένδυμα με κρυφό φερμουάρ που υπάρχει στην περιφέρεια του.	NAI		
	Σε κάθε ένα από τα εμπρός φύλλα εσωτερικά και στο σημείο περίπου του στήθους υπάρχουν τσέπες (φάκελοι) που κλείνουν με φερμουάρ μήκους 16cm. Οι εσωτερικές τσέπες θα φέρουν τσεποσακούλες από φόδρα όπως αυτή περιγράφεται παρακάτω στην προδιαγραφή (όχι καπιτονέ).	NAI		
	Στο τελείωμα κάθε μανικιού της προσθαφαιρούμενης επένδυσης υπάρχει σταθερά προσαρμοσμένο ελαστικό μανικέτι πλάτους 7cm .	NAI		
	Τα μανίκια στο σημείο της μασχάλης φέρουν άνοιγμα περίπου 5cm για εξαερισμό. Τόσο το τελείωμα των μανικιών όσο και του λαιμού είναι κατασκευασμένο από ελαστική ενίσχυση.	NAI		
	Στο κάτω άκρο του ενδύματος και σε απόσταση 4cm από αυτό υπάρχει ζεύγος μεταλλικών συνδέσμων (τρουκ). Οι σύνδεσμοι είναι τοποθετημένοι εκατέρωθεν των πλαϊνών ραφών του ενδύματος ώστε να εξασφαλίζουν την προσαρμογή του.	NAI		
4	**ΤΕΧΝΙΚΑ ΧΑΡΑΚΤΗΡΙΣΤΙΚΑ ΥΛΙΚΩΝ ΚΑΤΑΣΚΕΥΗΣ**	NAI		
4.1	**ΕΞΩΤΕΡΙΚΟ ΕΝΔΥΜΑ-ΥΦΑΣΜΑ**	NAI		

Περιγραφή	**Απαίτηση**		**Μέθοδος Ελέγχου**
1 Σύνθεση [%]			Κανονισμός 1007/2011 ΕΚ
Ά στρώμα (εξωτερική όψη)	100% Πολυεστέρας		
Β’ στρώμα (εσωτερική όψη)	Polytetrafluoroethylene (PTFE) ή άλλο ισοδύναμο		
2 Βάρος συνολικά [g/m2]	220 ±10%		EN ISO 12127
3 Αντοχή στον εφελκυσμό [N]	*Στημόνι* 900		EN ISO 13934-1
	Υφάδι 700		EN ISO 13934-1
4 Αντοχή στο σχίσιμο [N]	*Στημόνι* 60		ISO 4674
	Υφάδι 60		ISO 4674
5 Αντοχή ραφής [N]	225		EN ISO 13935-2
6 Αντίσταση στο pilling [18.000 στροφές]	3-4		EN ISO 12945-1
7 Αντίσταση στη φθορά [στροφές]	20.000		EN ISO 12947-2
8 Αδιαβροχία (Spray Test)	Ως έχει: 100 (5)		EN ISO 24920
	Μετά από 5 πλύσεις: 90 (4)		EN ISO 24920
9 Αντίσταση στη διείσδυση νερού στο ύφασμα [m]	Ως έχει: 8		EN 20811
	Μετά από 10 πλύσεις: 8		EN 20811
10 Αντίσταση στη διείσδυση νερού στις ραφές [m]	Ως έχει: 2		EN 20811
	Μετά από 10 πλύσεις: 2		EN 20811
11 Αλλαγή διαστάσεων στο πλύσιμο 40οC μετά από 5 κύκλους πλύσης [%]	*Μήκος* ± 3		EN ISO 5077 EN ISO 6330 EN ISO 3759
	Πλάτος ± 3		
12 Εκτίμηση εμφάνισης μετά από 5 κύκλους πλύσης	Αλλαγή χρωματισμού:max 4 Στρίψιμο: max 3%		EN ISO 6330
13 Σταθερότητα χρωματισμού			
i) Στο πλύσιμο 40οC	C.C. 4-5	Λέκιασμα: 4	EN ISO 105 C06
ii) Στον ιδρώτα (όξινο – αλκαλικό)	C.C. 4-5	Λέκιασμα: 4	EN ISO 105 E04
iii) Στο νερό	C.C. 4-5	Λέκιασμα: 4	EN ISO 105 E01
iv) Στην τριβή	Ξηρή: 4-5	Υγρή: 3-4	EN ISO 105 X12
v) Στο ηλιακό φως	5		EN ISO 105 B02
14 Αντίσταση υδρατμών Ret [m2*Pa/W]	<20		EN 343:2003 +A1 2007

	15 Σύγκριση χρωματικής διαφοράς μεταξύ των επιμέρους τμημάτων του ενδύματος	ΔΕ 4	Φασματοφωτομετρία			
	16 pH	4,0 – 8,5	EN ISO 3071			
4.2	**ΦΟΔΡΑ ΕΞΩΤΕΡΙΚΟΥ ΕΝΔΥΜΑΤΟΣ (ΤΥΠΟΥ ΔΙΧΤΥ)**			ΝΑΙ		
	Ο χρωματισμός της είναι ανάλογος με αυτόν του υφάσματος κατασκευής των ενδυμάτων.			ΝΑΙ		
	1 Σύνθεση [%]	100% Πολυεστέρας	Κανονισμός Αρ. 1007/2011 ΕΚ			
	2 Βάρος [g/m2]	110 ±10%	EN ISO 12127			
	3 Πλέξη υφάσματος	Στημονοπλεκτό (δίχτυ)	ISO 7211-1			
	4 Αντοχή στον εφελκυσμό [N]	Στημόνι 200	EN ISO 13934-1			
		Υφάδι 200	EN ISO 13934-1			
	5 Αλλαγή διαστάσεων στο πλύσιμο 40oC μετά από 5 κύκλους πλύσης [%]	*Μήκος* ± 3	EN ISO 5077 EN ISO 6330 EN ISO 3759			
		Πλάτος ± 3				
	6 Εκτίμηση εμφάνισης μετά από 5 κύκλους πλύσης	Αλλαγή χρωματισμού: max 4 Στρίψιμο: max 3%	EN ISO 6330			
	7 Σταθερότητα χρωματισμού					
	i. Στο πλύσιμο 40oC	C.C. 4-5	Λέκιασμα: 4	EN ISO 105 C06		
	ii. Στον ιδρώτα (όξινο – αλκαλικό)	C.C. 4-5	Λέκιασμα: 4	EN ISO 105 E04		
	iii. Στο νερό	C.C. 4-5	Λέκιασμα: 4	EN ISO 105 E01		
	iv. Στην τριβή	Ξηρή: 4-5	Υγρή: 3-4	EN ISO 105 X12		
4.3	**ΕΛΑΣΤΙΚΗ ΕΝΙΣΧΥΣΗ (ΜΑΝΣΕΤΑ)**			ΝΑΙ		
	Ο χρωματισμός της είναι ανάλογος με αυτόν του υφάσματος κατασκευής των ενδυμάτων					
	1 Σύνθεση [%]	100% Ακρυλικό ή Πολυεστέρας	Κανονισμός Αρ. 1007/2011 ΕΚ			
	2 Πλέξη υφάσματος	Rib 1x1	-			
	3 Σταθερότητα χρωματισμού					
	i. Στο πλύσιμο 40oC	C.C. 4-5	Λέκιασμα: 4	EN ISO 105 C06		
	ii. Στον ιδρώτα (όξινο – αλκαλικό)	C.C. 4-5	Λέκιασμα: 4	ENISO 105 E04		
	iii. Στο νερό	C.C. 4-5	Λέκιασμα: 4	ENISO 105 E01		
	iv. Στην τριβή	Ξηρή: 4-5	Υγρή: 3-4	ENISO 105 X12		
4.4	**ΕΞΩΤΕΡΙΚΟΥΦΑΣΜΑΠΡΟΣΘΑΦΑΙΡΟΥΜΕΝΗΣΕΠΕΝΔΥΣΗΣ (Polyester τύπουPollar-Tec)**					
	Ο χρωματισμός της είναι ανάλογος με αυτόν του υφάσματος κατασκευής των ενδυμάτων					
	1 Σύνθεση [%]	100% Πολυαμίδιο	Κανονισμός Αρ. 1007/2011 ΕΚ			
	2 Βάρος [g/m2]	210 ±10%	EN ISO 12127			
	3 Αντοχή στον εφελκυσμό [N]	Στημόνι 500	EN ISO 13934-1			
		Υφάδι 500	EN ISO 13934-1			
	4 Αλλαγή διαστάσεων στο πλύσιμο 40°C μετά από 5 κύκλους πλύσης [%]	*Μήκος* ± 3 %	EN ISO 5077 EN ISO 6330 EN ISO 3759			
		Πλάτος ± 3 %				
	5 Εκτίμηση εμφάνισης μετά από 5 κύκλους πλύσης	Αλλαγή χρωματισμού: max 4 Στρίψιμο: max 3%	EN ISO 6330			
	6 Αδιαβροχία (SprayTest) - Ως έχει	100 (5)	EN ISO 4920			
	7 Αντίσταση στη διείσδυση νερού στο ύφασμα [m] - Ως έχει	1	EN 20811			
	8 Σταθερότητα χρωματισμού					
	i. Στο πλύσιμο 40oC	C.C. 4-5	Λέκιασμα: 4	EN ISO 105 C06		
	ii. Στον ιδρώτα (όξινο – αλκαλικό)	C.C. 4-5	Λέκιασμα: 4	EN ISO 105 E04		
	iii. Στο νερό	C.C. 4-5	Λέκιασμα: 4	EN ISO 105 E01		
	iv. Στην τριβή	Ξηρή: 4-5	Υγρή: 3-4	EN ISO 105 X12		
	v. Στο ηλιακό φως	5		EN ISO 105 B02		
4.5	**ΕΣΩΤΕΡΙΚΟ ΥΦΑΣΜΑ (ΦΟΔΡΑ) ΠΡΟΣΘΑΦΑΙΡΟΥΜΕΝΗΣ ΕΠΕΝΔΥΣΗΣ (ΠΟΛΥΕΣΤΕΡΑΣ ΤΥΠΟΥ MICRO-TEC)**			ΝΑΙ		
	Ο χρωματισμός της είναι ανάλογος με αυτόν του υφάσματος κατασκευής των ενδυμάτων					
	1 Σύνθεση [%]	100% Πολυεστέρας	Κανονισμός Αρ.			

					007/2011 ΕΚ			
	2 Βάρος [g/m2]	100±10%			EN ISO 12127			
	3 Πλέξη υφάσματος	Απλή			ISO 7211-1			
	4 Αλλαγή διαστάσεων στο πλύσιμο 40oC μετά από 5 κύκλους πλύσης [%]	Μήκος ± 3 % *Πλάτος* ± 3 %			EN ISO 5077 EN ISO 6330 EN ISO 3759			
	5 Εκτίμηση εμφάνισης μετά από 5 κύκλους πλύσης	Αλλαγή χρωματισμού: max 4 Στρίψιμο: max 3%			EN ISO 6330			
	6 Σταθερότητα χρωματισμού							
	i. Στο πλύσιμο 40oC	C.C. 4-5	Λέκιασμα: 4		EN ISO 105 C06			
	ii. Στον ιδρώτα (όξινο – αλκαλικό)	C.C. 4-5	Λέκιασμα: 4		ENISO 105 E04			
	iii. Στο νερό	C.C. 4-5	Λέκιασμα: 4		ENISO 105 E01			
	iv. Στην τριβή	Ξηρή: 4-5	Υγρή: 3-4		ENISO 105 X12			
4.6.	**ΠΡΟΣΚΟΛΛΗΤΙΚΟΙ ΣΥΝΔΕΣΜΟΙ** Ο χρωματισμός τους είναι ανάλογος με αυτόν του υφάσματος κατασκευής των ενδυμάτων. Οι αντοχές χρωματισμού τους στο πλύσιμο και την τριβή είναι ανάλογες με αυτές του υφάσματος κατασκευής					ΝΑΙ		
4.7	**ΜΕΤΑΛΛΙΚΑ ΚΟΥΜΠΙΑ (ΤΡΟΥΚΣ)** Ο χρωματισμός τους είναι ανάλογος με αυτόν του υφάσματος κατασκευής των ενδυμάτων. Οι αντοχές χρωματισμού τους στο πλύσιμο και την τριβή είναι ανάλογες με αυτές του υφάσματος κατασκευής.					ΝΑΙ		
4.8	**ΚΟΡΔΟΝΙ ΣΥΣΦΙΞΗΣ** Ο χρωματισμός του είναι ανάλογος με αυτόν του υφάσματος κατασκευής των ενδυμάτων. Οι αντοχές χρωματισμού τους στο πλύσιμο και την τριβή είναι ανάλογες με αυτές του υφάσματος κατασκευής.					ΝΑΙ		
4.9	**ΦΕΡΜΟΥΑΡ** Το φερμουάρ είναι συνθετικό και με χρωματισμό ανάλογο με αυτόν του ενδύματος. Ο χρωματισμός του παραμένει αμετάβλητος στη διάρκεια της χρήσης, ανεξάρτητα από την καταπόνηση και από την επίδραση υγρών στοιχείων κατά τον καθαρισμό. Οι αντοχές χρωματισμού του στο πλύσιμο και την τριβή είναι ανάλογες με αυτές του υφάσματος κατασκευής.					ΝΑΙ		
5	**ΕΛΕΓΧΟΙ** - ΔΕΙΓΜΑΤΑ - ΔΕΙΓΜΑΤΟΛΗΨΙΑ Η Επιτροπή παραλαβής, έχει δικαίωμα εισόδου στις εγκαταστάσεις του κατασκευαστή- προμηθευτή, για να ενεργεί έλεγχο στα χρησιμοποιούμενα υλικά και τον τρόπο κατασκευής τους.					ΝΑΙ		
5.1	Δείγματα							
5.2	Δείγματα Προμηθευτών για Αξιολόγηση							
5.3	Οι υποψήφιοι προμηθευτές θα καταθέτουν μαζί με τις προσφορές τους, 2 τζάκετ (ένα σε μέγεθος Μ και ένα σε μέγεθος XL) τα οποία θα ελέγχονται μακροσκοπικά από την επιτροπή αξιολόγησης των προσφορών, με βάση τα αναφερόμενα στην προδιαγραφή. Τα δείγματα θα είναι συσκευασμένα σε χαρτοκιβώτιο με αναγραφή του είδους και της επωνυμίας του υποψηφίου, το οποίο θα αποσφραγιστεί σε ημερομηνία που θα καθοριστεί από την επιτροπή διενέργειας του διαγωνισμού ενώπιον υπαλλήλου της υπηρεσίας τήρησης των δειγμάτων. Μετά τον έλεγχο γίνεται επανασφράγιση του δείγματος.					ΝΑΙ		
5.4	Εφόσον τα δείγματα ικανοποιούν μακροσκοπικά τις απαιτήσεις της προδιαγραφής, τότε οι τεχνικές προσφορές των αντίστοιχων προμηθευτών θα γίνονται αποδεκτές. Ως προς τον χρωματισμό θα γίνονται αποδεκτές μικρές αποκλίσεις.					ΝΑΙ		
5.5	Κατά το στάδιο του μακροσκοπικού ελέγχου θα απορρίπτονται οι προσφορές των προμηθευτών των οποίων τα δείγματα δεν ικανοποιούν τις απαιτήσεις των κανόνων της τέχνης ως προς την ποιότητα ραφής καθώς και τις διαστάσεις.					ΝΑΙ		
5.6	Τα δείγματα των προμηθευτών που έλαβαν μέρος στο διαγωνισμό και δεν επελέγησαν θα τους επιστρέφονται κατά τα οριζόμενα στο άρθρο 214 Ν.4412/2016.					ΝΑΙ		
5.7	ΒΙΟΜΗΧΑΝΙΚΑ ΠΡΟΤΥΠΑ							
5.8	Ο μειοδότης πριν από την μαζική παραγωγή, υποχρεούται να κατασκευάσει 2 τζάκετ στα μεγέθη Μ και XL ,σύμφωνα με τις τεχνικές προδιαγραφές, συμμορφούμενος και προς τις τυχόν υποδείξεις της Υπηρεσίας, τα οποία θα προσκομίσει στη Διεύθυνση Προσωπικού/Τμήμα Διοικητικής Μέριμνας και τα οποία αφού επισημοποιηθούν, θα χρησιμοποιηθούν σαν υποδείγματα: 1) για την κατασκευή των υπολοίπων και 2) για την ποιοτική και οριστική παραλαβή.					ΝΑΙ		
5.9	Εφόσον τα παραπάνω δείγματα ικανοποιούν πλήρως τις απαιτήσεις της Υπηρεσίας, επισημοποιούνται σαν προδείγματα και τηρούνται ανά ένα ,από την επιτροπή παραλαβής και από τον προμηθευτή. Εάν τα δείγματα αυτά, δεν συμφωνούν πλήρως με τις απαιτήσεις των τεχνικών προδιαγραφών, δεν επισημοποιούνται και ο προμηθευτής υποχρεούται να προσκομίσει νέα δείγματα προς επισημοποίηση.					ΝΑΙ		

5.10	Το χρονικό διάστημα που απαιτείται για τον κατασκευαστικό εκσυγχρονισμό των παραπάνω δειγμάτων συμπεριλαμβάνεται στο συνολικό χρόνο παράδοσης.	ΝΑΙ		
6	Παραλαβή			
6.1	Χρόνος Παράδοσης : Έξι (6) μήνες από την υπογραφή της σύμβασης στις Αποθήκες του Αρχηγείου Λιμενικού Σώματος- Ελληνικής Ακτοφυλακής (Ακτή Βασιλειάδη, Πύλη Ε1-Ε2).	ΝΑΙ		
6.2	**ΔΕΙΓΜΑΤΟΛΗΨΙΑ** α. Η ποσότητα των τζάκετ παραδίδεται σε μία μερίδα. Η Επιτροπή Παραλαβής, λαμβάνει έξι (6) δείγματα, από τα οποία τα τρία θα εξετασθούν μακροσκοπικά και θα αποτελέσουν το δείγμα και τα άλλα θα αποτελέσουν τα αντιδείγματα που φυλάσσονται στην Υπηρεσία. **Τα δείγματα - αντιδείγματα και τα έξοδα των εργαστηριακών ελέγχων θα βαρύνουν τον προμηθευτή.** Η παραλαβή θα γίνει σε διάστημα ενός μήνα από την παράδοση των ειδών, χωρίς να υπολογίζεται ο χρόνος των εργαστηριακών ελέγχων σύμφωνα με τα οριζόμενα στο ν.4412/2016	ΝΑΙ		
6.3	**ΜΑΚΡΟΣΚΟΠΙΚΟΣ ΕΛΕΓΧΟΣ** Γίνεται από την Επιτροπή Παραλαβής, η οποία με βάση την προδιαγραφή εξετάζει τουλάχιστον το 10% και ελέγχει τα παρακάτω : **α.** Το χρωματισμό. **β.** Τις διαστάσεις, τα μεγέθη και τα ποσοστά μεγεθών, σύμφωνα με τους πίνακες μεγεθών . **γ.** Τα μακροσκοπικά χαρακτηριστικά του υφάσματος των τζάκετ , καθώς και των λοιπών πρώτων υλών. **δ.** Τη ραφή των τζάκετ γενικά, αν αυτή συμφωνεί με τους κανόνες της τέχνης, είναι επιμελημένη και άρτια. **ε.** Την συσκευασία και τις επισημάνσεις. **ΕΡΓΑΣΤΗΡΙΑΚΟΣ ΕΛΕΓΧΟΣ** Εργαστηριακός έλεγχος γίνεται στο Παράρτημα Αθηνών της ΕΒΕΤΑΜ (πρώην Ε.Τ.Α.Κ.Ε.Ι.) (τηλ. 210 9245318 , 210 9243535) για τη :συμφωνία με τεχνικά χαρακτηριστικά των υλικών κατασκευής (Παράγραφος. 4 της παρούσας).	ΝΑΙ		
7	**Συμμόρφωση με τις απαιτήσεις της R.E.A.Ch.** Οι συμμετέχοντες στο Διαγωνισμό υποχρεούνται μαζί με την τεχνική τους προσφορά να προσκομίσουν, επί ποινή αποκλεισμού, Υπεύθυνη Δήλωση στην οποία να δηλώνει ότι τα υπό προμήθεια είδη θα συμμορφώνονται με τις απαιτήσεις του Κανονισμού ΕΚ 1907/2006 – R.E.A.C.H. (Registration, EvaluationandAuthorizationofChemicals) της Ευρωπαϊκής Ένωσης, όπως τροποποιήθηκε και ισχύει. Η δήλωση αυτή αφορά τα παρασκευάσματα καθώς και όλα τα αντικείμενα τα οποία περιέχουν χημικές ουσίες στη σύσταση τους ή στα οποία έχουν εφαρμοστεί χημικές ουσίες και παρασκευάσματα κατά τη παραγωγή τους. Στις ανωτέρω χημικές ουσίες συμπεριλαμβάνονται και τα αζωχρώματα. Η Υπηρεσία μετά την υπογραφή της Σύμβασης διατηρεί το δικαίωμα, όπου και όταν κριθεί αναγκαίο, να ζητήσει να προσκομιστούν δικαιολογητικά τεκμηρίωσης ή να διενεργηθούν εργαστηριακές δοκιμές.	ΝΑΙ		
8	**ΣΗΜΑΝΣΗ ΕΝΔΥΜΑΤΩΝ**			
8.1	**ΣΗΜΑΝΣΗ** Κάθε ένδυμα φέρει βαμβακερή ετικέτα η οποία είναι τοποθετημένη εσωτερικά στη δεξιά συρραφή - ένωση και σε απόσταση 5cm από το κάτω άκρο και αναφέρει τα παρακάτω στοιχεία: - Επωνυμία κατασκευαστή και στοιχεία προμηθευτή - Το είδος και το μέγεθος του ενδύματος - Το έτος και τον τόπο κατασκευής - Τη σύνθεση του ενδύματος - Οδηγίες φροντίδας και σε απόσταση 0,5 cmαπό την πρώτη ετικέτα και προς τα κάτω , δεύτερη έγχρωμη ετικέτα όπως παρακάτω:  	ΝΑΙ		

	Συγχρηματοδοτήθηκε από την Ελλάδα και την Ευρωπαϊκή Ένωση Ταμείο Εσωτερικής Ασφάλειας Για τη δεύτερη ετικέτα ως προς τον χρωματισμό εφαρμογή έχει ο Κανονισμός Ε.Ε. 1049/2014.			
9	**ΓΕΝΙΚΕΣ ΑΠΑΙΤΗΣΕΙΣ** - Τα αναγραφόμενα στοιχεία παραμένουν αναλλοίωτα καθ' όλη τη διάρκεια ζωής του ενδύματος. - Το υλικό και τα αναγραφόμενα στοιχεία των ετικετών, καλύπτουν όλες τις απαιτήσεις σχετικά με τη σταθερότητα χρωματισμού - Οι ετικέτες δεν προκαλούν ερεθισμό του δέρματος - Τα άκρα των ετικετών δεν ξεφτίζουν	ΝΑΙ		
10.	**ΟΔΗΓΙΕΣ ΦΡΟΝΤΙΔΑΣ** - Μέγιστη θερμοκρασία πλυσίματος 40oC, μειωμένη μηχανική καταπόνηση κατά το πλύσιμο - Απαγορεύεται η χρήση λευκαντικών παραγόντων - Απαγορεύεται η χρήση στεγνωτηρίου - Απαγορεύεται το σιδέρωμα - Απαγορεύεται το στεγνό καθάρισμα  Συνίσταται πριν τον καθαρισμό τα ενδύματα να κουμπώνονται (φερμουάρ, προσκολλητικοί σύνδεσμοι) προκειμένου να αποφεύγονται περιττές μηχανικές καταπονήσεις.	ΝΑΙ		
11.	**ΣΥΣΚΕΥΑΣΙΑ - ΑΠΑΙΤΗΣΕΙΣ ΣΥΣΚΕΥΑΣΙΑΣ**	ΝΑΙ		
11.1	Κάθε ένδυμα είναι κουμπωμένο, με τα μανίκια στο πίσω μέρος και διπλωμένο μια φορά κατά τον οριζόντιο άξονα της μέσης. Κάθε τεμάχιο είναι τοποθετημένο εντός διάφανης σακούλας.	ΝΑΙ		
11.2	Σε κάθε μονάδα συσκευασίας (χαρτοκιβώτιο) είναι τοποθετημένα 10 όμοια ενδύματα. Τα χαρτοκιβώτια που τοποθετούνται τα ενδύματα είναι ασφαλώς κλεισμένα και δεν εμφανίζουν σημάδια αλλοίωσης.	ΝΑΙ		
11.3	Σε κάθε σακούλα αναγράφεται το μέγεθος του ενδύματος. Τα χαρτοκιβώτια περιλαμβάνουν ενδύματα όμοιου μεγέθους και τον ίδιο ακριβώς αριθμό τεμαχίων.	ΝΑΙ		

ΠΑΡΑΡΤΗΜΑ Α΄

ΣΚΙΤΣΟ ΕΝΔΥΜΑΤΩΝ & ΔΙΑΣΤΑΣΙΟΛΟΓΙΟ

ΕΜΠΡΟΣΘΙΑ ΟΨΗ ΕΞΩΤΕΡΙΚΟΥ ΕΝΔΥΜΑΤΟΣ



ΟΠΙΣΘΙΑ ΟΨΗ ΕΞΩΤΕΡΙΚΟΥ ΕΝΔΥΜΑΤΟΣ

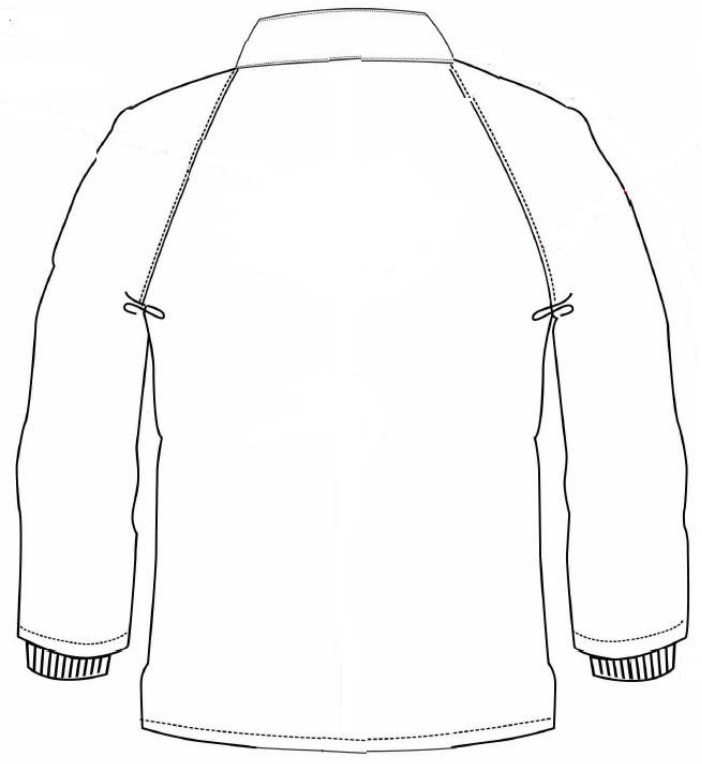

ΠΑΡΑΡΤΗΜΑ Β΄

ΕΜΠΡΟΣΘΙΑ ΟΨΗ ΕΣΩΤΕΡΙΚΟΥ (ΠΡΟΣΘΑΦΑΙΡΟΥΜΕΝΟΥ) ΕΝΔΥΜΑΤΟΣ

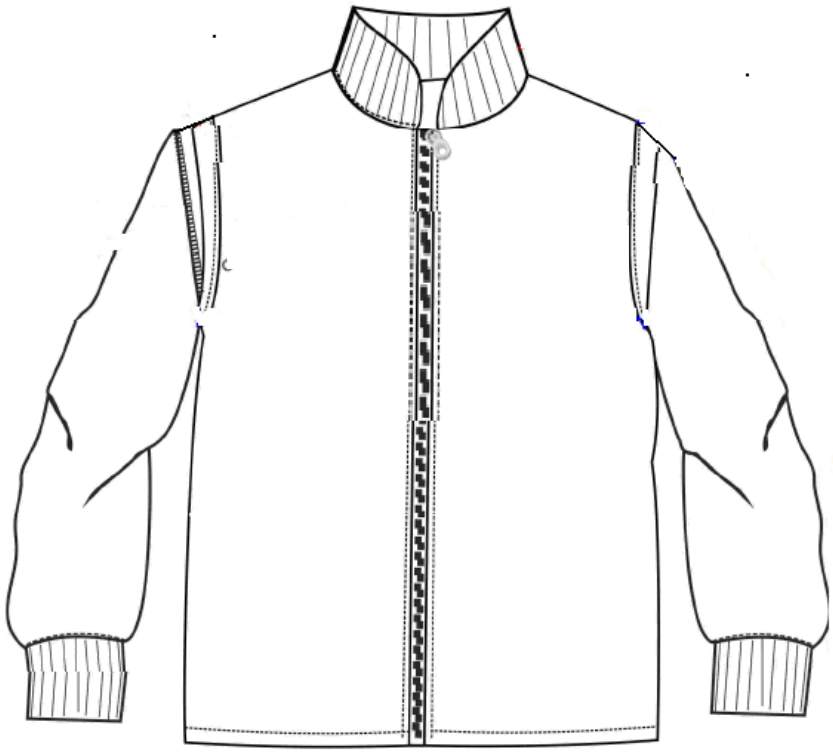

ΟΠΙΣΘΙΑ ΟΨΗ ΕΣΩΤΕΡΙΚΟΥ (ΠΡΟΣΘΑΦΑΙΡΟΥΜΕΝΟΥ) ΕΝΔΥΜΑΤΟΣ



ΠΑΡΑΡΤΗΜΑ Γ΄

ΛΕΠΤΟΜΕΡΕΙΑ ΚΟΥΚΟΥΛΑΣ & ΓΙΑΚΑ ΕΞΩΤΕΡΙΚΟΥ ΕΝΔΥΜΑΤΟΣ

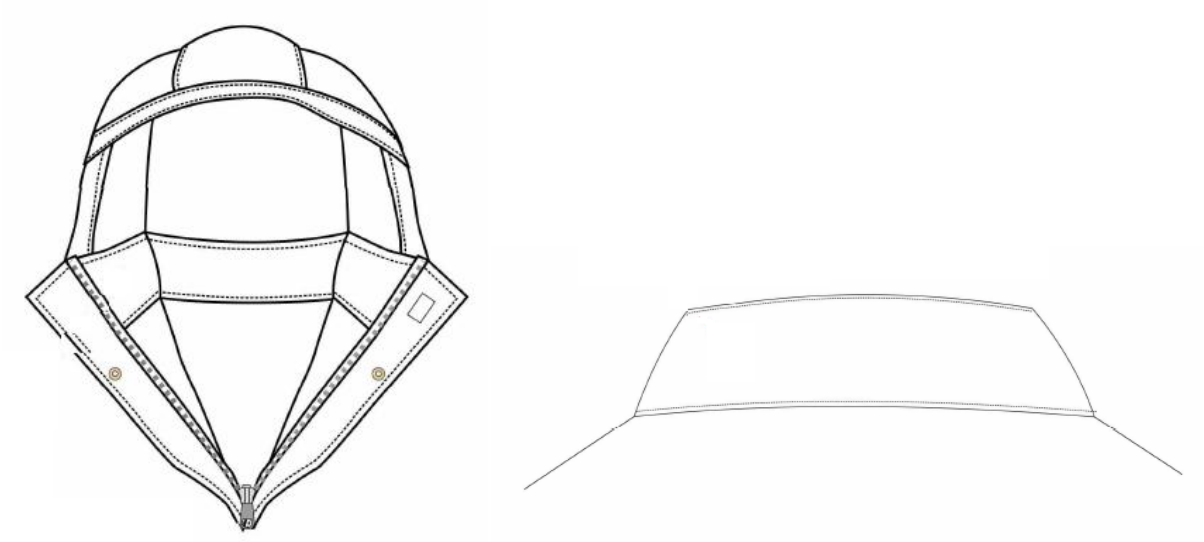

ΔΙΑΣΤΑΣΙΟΛΟΓΙΟ

Εξωτερικός Επενδύτης

ΜΕΓΕΘΟΣ	Περ. στήθους½	Περ. ποδογύρου ½	Μήκος κ.π.	• Μήκος μανικιού
S	59	59	80	• 79
M	62	62	82	• 81
L	65	65	84	• 83
XL	69	69	86	• 85
2XL	72	72	88	• 87
3XL	76	76	90	• 88

Εσωτερική επένδυση

ΜΕΓΕΘΟΣ	Περ. στήθους½	Περ. ποδογύρου ½	Μήκος κ.π.	Μήκος μανικιού
S	56	56	73	65
M	59	59	75	66
L	62	62	77	67
XL	65	65	79	68
2XL	68	68	81	69
3XL	71	71	84	71

ΠΑΡΑΡΤΗΜΑ Δ΄

ΕΙΔΙΚΕΣ ΑΠΑΙΤΗΣΕΙΣ ΓΙΑ ΧΑΡΤΟΚΙΒΩΤΙΑ ΣΥΣΚΕΥΑΣΙΑΣ ΥΛΙΚΩΝ (ΠΕΝΤΑΦΥΛΛΑ)

1. Γενικές Απαιτήσεις

Τα χαρτοκιβώτια πρέπει να είναι αρίστης ποιότητας και κατασκευής. Κατασκευάζονται από πεντάφυλλο χαρτόνι σε σχήμα ορθογωνίου παραλληλεπιπέδου σε κατάλληλες διαστάσεις για τη συσκευασία των τζάκετ .

Τα χαρτοκιβώτια συνδέονται κατά τη μία από τις τέσσερις κατακόρυφες ακμές του παραλληλεπιπέδου με σιδερένιους συνδετήρες πάχους 2 mm και μήκους 14 mm και σε πυκνότητα ενός συνδετήρα ανά 3 έως 4 cm μήκους.

Εναλλακτικά μπορεί να χρησιμοποιηθεί στην κατασκευή τους τεχνική συγκόλλησης με τη χρήση της κατάλληλης κόλλας

Το χρησιμοποιούμενο χαρτόνι θα πρέπει να έχει παρασκευαστεί κατά τρόπο ώστε τα εσωτερικά του τρία (3) φύλλα να είναι εμποτισμένα με παραφίνη δια της μεθόδου του ψεκασμού.

ΤΕΧΝΙΚΕΣ ΠΡΟΔΙΑΓΡΑΦΕΣ - ΦΥΛΛΟ ΣΥΜΜΟΡΦΩΣΗΣ

ΕΝΟΤΗΤΑ	ΧΑΡΑΚΤΗΡΙΣΤΙΚΑ	ΑΠΑΙΤΗΣΗ	ΑΠΑΝΤΗΣΗ ΠΡΟΜΗΘΕΥΤΗ	ΠΑΡΑΠΟΜΠΗ ΠΡΟΜΗΘΕΥΤΗ
1	**ΑΝΤΙΚΕΙΜΕΝΟ**			
	Η προδιαγραφή αυτή καθορίζει τα χαρακτηριστικά και τις τεχνικές απαιτήσεις της Υπηρεσίας για Άρβυλα Κνήμης .Τα παραπάνω άρβυλα ανήκουν στην κατηγορία των υποδημάτων τύπου εργασίας με αντιολισθητική σόλα και προορίζονται για χρήση από το προσωπικό του Λιμενικού Σώματος- Ελληνικής Ακτοφυλακής .	ΝΑΙ		

Α/Α	ΠΕΡΙΓΡΑΦΗ	ΤΟΠΟΣ ΠΑΡΑΔΟΣΗΣ	ΜΟΝΑΔΑ ΜΕΤΡΗΣΗΣ	ΧΡΟΝΟΣ ΠΑΡΑΔΟΣΗΣ	ΠΟΣΟΤΗΤΑ
1	ΑΡΒΥΛΕΣ ΜΑΥΡΕΣ ΔΕΡΜΑΤΙΝΕΣ	Οι αποθήκες στις Αποθήκες του Αρχηγείου Λιμενικού Σώματος-Ελληνικής Ακτοφυλακής (Ακτή Βασιλειάδη, Πύλη Ε1-Ε2),με δαπάνη και μέριμνα του προμηθευτή.	ΖΕΥΓΟΣ	ΕΞΙ (06) ΜΗΝΕΣ ΑΠΟ ΤΗΝ ΕΠΟΜΕΝΗ ΤΗΣ ΥΠΟΓΡΑΦΗΣ ΤΗΣ ΣΥΜΒΑΣΗΣ	7.000

2	**Βοηθήματα - Πρότυπα**			
2.1	**ΕΛΟΤ ΕΝ ISO 20344: 2011**, Μέσα ατομικής προστασίας – Μέθοδοι δοκιμής για υποδήματα	ΝΑΙ		
2.2	**ΕΛΟΤ ΕΝ ISO 20347: 2012**, Μέσα ατομικής προστασίας – Υποδήματα τύπου εργασίας.	ΝΑΙ		
3	**ΑΠΑΙΤΗΣΕΙΣ**			
3.1	Τα άρβυλα θα πρέπει να είναι πιστοποιημένα από κοινοποιημένο φορέα, σύμφωνα με το πρότυπο EN ISO 20347 και να καλύπτουν τις προϋποθέσεις που καθορίζονται με τις ενδείξεις (σύμβολα) O2 , HI , CI , HRO, WR και AN, όπως αναλυτικά καθορίζονται αυτές στον Πίνακα 16 της παραγράφου 6 και στον Πίνακα 17 της παραγράφου 7 του παραπάνω προτύπου, με απαραίτητη αναφορά του μοντέλου (κωδικού είδους) του εργοστασίου κατασκευής. Τα ανωτέρω πιστοποιητικά να κατατεθούν με την προσφορά και σε περίπτωση που έχουν εκδοθεί από φορέα της αλλοδαπής , να συνοδεύονται από επίσημη μετάφραση .	ΝΑΙ		
3.2	**Τεχνικά Χαρακτηριστικά – Υλικά Κατασκευής**	ΝΑΙ		
3.2.1	Τα άρβυλα ταξινομούνται όπως παρακάτω σύμφωνα με τον Πίνακα 1 και το Σχέδιο 3, της παραγράφου 4, του προτύπου **EN ISO 20347:** Κωδικός Ταξινόμησης : **«I»** Σχέδιο : **«C»**	ΝΑΙ		
3.2.2	Τα άρβυλα θα φέρουν κατ' ελάχιστο από οκτώ (8) σημεία υψηλής αντοχής σε κάθε πλευρά των πτερυγίων για το δέσιμο των κορδονιών. Τα άκρα των σημείων θα πρέπει να απέχουν από το άκρο των πτερυγίων κατ' ελάχιστο 10 mm ώστε να εξασφαλίζεται ισχυρό και ανθεκτικό δέσιμο στο πόδι. Τα τέσσερα (4) πρώτα άγκιστρα από τα κάτω να είναι καψύλλια και τα υπόλοιπα ανοικτά άγκιστρα για την ταχεία απελευθέρωση του ποδιού σε περίπτωση ανάγκης. Ο χρωματισμός τους θα είναι μαύρος και θα έχουν υποστεί όλες τις προβλεπόμενες επεξεργασίες για την επιφανειακή τους προστασία. Τα καψύλλια και τα άγκιστρα να έχουν αντοχή στη διάβρωση σύμφωνα με την παρ. 5.6.2 του ENISO 20344.	ΝΑΙ		
3.2.3	Στην κορυφή του φοντίου φτέρναστοποθετείται **Γιακάς (Κολάρο) από δέρμα «Νάπα»** για την άνετη και εργονομική προσαρμογή στην κνήμη, ο οποίος θα πρέπει να έχει ελάχιστο ύψος 3 cm . Το πάχος του δέρματος να είναι 1,0 – 1,2 mm . **Στο εσωτερικό του γιακά τοποθετείται αφρώδες υλικό με ανοικτούς πόρους (από πολυεστέρα ή πολυαμίδιο ή πορώδη αφρό) με πάχος 14 mm ± 2 . Ο γιακάς να είναι ραμμένος μαζί με τα άκρα των πτερυγίων (καψουλιέρες) .**	ΝΑΙ		
3.2.4	Το μπροστινό τμήμα της σόλας δεν θα εφάπτεται στο έδαφος αλλά θα πρέπει να ανασηκώνεται κατ' ελάχιστο κατά 15 mm ώστε να είναι δυνατή η χρήση του υποδήματος για πεζή καταδίωξη οπότε αυτό χρειαστεί.	ΝΑΙ		
3.2.5	Στην περιοχή της φτέρνας θα πρέπει να υπάρχει ενίσχυση (ενδυνάμωμα) από θερμοπλαστικό ή άλλο κατάλληλο υλικό το οποίο να είναι ανατομικό και εργονομικά διαμορφωμένο, ώστε να παρέχει την	ΝΑΙ		

	απαιτούμενη προστασία χωρίς όμως να προκαλεί ενόχληση στην περιοχή αυτή κατά το βάδισμα ή το τρέξιμο.			
3.2.6	Παρομοίως και στην περιοχή των δακτύλων θα πρέπει να υπάρχει ενίσχυση (ενδυνάμωμα) από θερμοπλαστικό ή άλλο κατάλληλο υλικό, διαμορφωμένο ανατομικά και εργονομικά ώστε να είναι σκληρό και να παρέχει προστασία στα δάκτυλα χωρίς όμως να προκαλεί ενόχληση σε αυτά κατά το βάδισμα ή το τρέξιμο. Τα προαναφερόμενα ενισχυτικά των παρ. 2.2.5 και 2.2.6 ελέγχονται σύμφωνα με την ISO 15090 παρ. 7.4 και με εφαρμοζόμενη δύναμη 500N , που θα πρέπει να πληρούν τις απαιτήσεις της παρ 6.4 του ISO 15090 .	ΝΑΙ		
3.2.7	Στο πίσω μέρος του άρβυλου και πάνω από την ενίσχυση της φτέρνας να υπάρχει « περιοχή ευκαμψίας », με τα ίδια υλικά που χρησιμοποιήθηκαν στο κολάρο .	ΝΑΙ		
3.2.8	Σε κάθε άρβυλο και στην εσωτερική επιφάνεια της γλώσσας (πάνω στο ύφασμα πολλαπλών στρώσεων) και από το υψηλότερο σημείο της, χωρίς να φαίνονται ραφές στην όψη του επανωδέρματος της γλώσσας , θα ράβεται περιμετρικά κομμάτι λευκής ταινίας από πολυεστέρα διαστάσεων 5 cmx 4 cm περίπου πάνω στην οποία τυπώνονται με ανεξίτηλο μελάνι τα παρακάτω : 1. ΚΑΤΑΣΚΕΥΑΣΤΗΣ 2. ΑΡΙΘΜΟΣ ΣΥΜΒΑΣΗΣ 3. ΜΕΓΕΘΟΣ 4. ΕΤΟΣ ΚΑΤΑΣΚΕΥΗΣ 5. ΒΑΣΙΚΕΣ ΟΔΗΓΙΕΣ ΧΡΗΣΗΣ	ΝΑΙ		
3.2.9	**<u>Υψος του επανωδέρματος</u>** Το ύψος του επανωδέρματος θα είναι είναι αυτό που καθορίζεται στον Πίνακα 4, της παραγράφου 5.2.2. του EN ISO 20347 για το ζητούμενο σχέδιο υποδήματος («C») και θα μετράται σύμφωνα με το πρότυπο EN ISO 20344, παράγραφος 6.2.	ΝΑΙ		
3.2.10	Η περιοχή της φτέρνας θα είναι κλειστή.	ΝΑΙ		
3.2.11	Το τμήμα του **τεταρτημορίου φτέρνας** (υφασμάτινο τμήμα της αρβύλας) θα κατασκευάζεται από ύφασμα μαύρου χρώματος με τα παρακάτω χαρακτηριστικά : **<u>ΥΦΑΣΜΑΤΙΝΟ ΤΜΗΜΑ</u>**	ΝΑΙ		

	ΧΑΡΑΚΤΗΡΙΣΤΙΚΑ	**ΑΠΑΙΤΗΣΗ**		**ΜΕΘΟΔΟΣ**
1	Τύπος	Υφασμάτινο τμήμα δύο στρώσεων θερμο - κολλημένων μεταξύ τους το οποίο να παρέχει ικανοποιητική αναπνευσιμότητα στο πόδι		
2	Σύνθεση	**Εξωτερικό Στρώμα** **Ύφασμα υφαντό τύπου CORDURA** 100% PA	**Εσωτερικό Στρώμα** **Μη υφάνσιμο (nonwoven) συνθετικό υλικό** 100% PES	Χημική ανάλυση
3	Κατασκευή υφάσματος	Κατάλληλη κλωστ/κή δομή ώστε να διασφαλίζονται οι μηχανικές ιδιότητες και οι ιδιότητες άνεσης και υγιεινής	Κατάλληλη ώστε να διασφαλίζονται οι μηχανικές ιδιότητες και οι ιδιότητες άνεσης και υγιεινής	
4	Βάρος	360 ±10% gr/m²		EN 12127
5	Αντοχή στο σχίσιμο	≥60N	-	EN ISO 20347 § 5.4.3
6	Αντίσταση στην τριβή – σε ξηρή μορφή	≥100.000 στροφές ±10%	-	EN ISO 12947-2
7	Διαπέραση υδρατμών	WVP ≥ 0,8 mg/cm^2*h		ENISO 20347 §5.4.6
8	Συντελεστής υδρατμών	WVC ≥ 15 mg/cm^2		ENISO 20347 §5.4.6

Ολόκληρη η εσωτερική επιφάνεια του αρβύλου επενδύεται με ύφασμα πολλαπλών στρώσεων, αδιάβροχο, διαπερατό από υδρατμούς.
Η εσωτερική επένδυση του αρβύλου θα έχει τη μορφή «κάλτσας» και κατά συνέπεια όπου από την κατασκευή είναι απαραίτητη ραφή στο ύφασμα πολλαπλών στρώσεων αυτή θα πρέπει να είναι θερμοκολλημένη με ταινία από όμοιο υλικό (πολλαπλών στρώσεων).
Οι ραφές θα ελέγχονται για την αδιαβροχία τους και θα πρέπει να μη διαπερνώνται από το νερό για 5 min με πίεση 0,4 bar.

<table>
<tr><td>3.2.12</td><td>Η φόδρα από ύφασμα πολλαπλών στρώσεων, αδιάβροχο, διαπερατό από υδρατμούς αποτελείται από τα παρακάτω φύλλα :</td><td>ΝΑΙ</td><td></td><td></td></tr>
<tr><td>3.2.12.1</td><td>Τα Υφάσματα Βάσης (εξωτερικό και εσωτερικό) κατασκευασμένα από Nylon νήματα κατάλληλου Denier</td><td>ΝΑΙ</td><td></td><td></td></tr>
<tr><td>3.2.12.2</td><td>Την Πλαστική Μεμβράνη από πολυαιθυλένιο ή πολυουρεθάνη ή μικροπορώδες πολυτετραφθοροαιθυλένιο, (PTFE) ή άλλο κατάλληλο υλικό το οποίο θα εξασφαλίζει στο ύφασμα τις επιθυμητές ιδιότητες.</td><td>ΝΑΙ</td><td></td><td></td></tr>
<tr><td>3.2.12.3</td><td>Το Μη Υφάνσιμο Υλικό, από πολυεστέρα ή πολυαμίδιο ή πορώδη αφρό με ανοικτούς πόρους.</td><td>ΝΑΙ</td><td></td><td></td></tr>
<tr><td>3.2.12.4</td><td>Το Συγκολλητικό για τη δημιουργία του υφάσματος των πολλαπλών στρώσεων από τα ανεξάρτητα φύλλα.</td><td>ΝΑΙ</td><td></td><td></td></tr>
<tr><td>3.2.12.5</td><td>Ο χρωματισμός του εξωτερικού υφάσματος θα είναι μαύρος ή γκρί .</td><td>ΝΑΙ</td><td></td><td></td></tr>
<tr><td>3.2.12.6</td><td>Το ύφασμα πολλαπλών στρώσεων που θα κατασκευάζεται με τη συγκόλληση των αναφερόμενων παραπάνω ανεξάρτητων φύλλων, θα πρέπει να έχει τις παρακάτω ιδιότητες :

<u>Π Ι Ν Α Κ Α Σ 1</u>
<u>ΧΑΡΑΚΤΗΡΙΣΤΙΚΩΝ ΦΟΔΡΑΣ ΑΠΟ ΥΦΑΣΜΑ ΠΟΛΛΑΠΛΩΝ ΣΤΡΩΣΕΩΝ,</u>

<u>ΑΔΙΑΒΡΟΧΟ, ΔΙΑΠΕΡΑΤΟ ΑΠΟ ΥΔΡΑΤΜΟΥΣ</u>
<table>
<tr><td>Α/Α</td><td>ΧΑΡΑΚΤΗΡΙΣΤΙΚΑ</td><td>ΑΠΑΙΤΗΣΗ</td><td>ΜΕΘΟΔΟΣ</td></tr>
<tr><td>1</td><td>Βάρος</td><td>300 ±10% gr/m²</td><td>EN 12127</td></tr>
<tr><td>2</td><td>Θερμομονωτικότητα</td><td>≤20x10^{-3} m²K/W</td><td>EN 31092</td></tr>
<tr><td>3</td><td>Διαπερατότητα υδρατμών (αναπνευσιμότητα)</td><td>≤15 m²Pa/W</td><td>EN 31092</td></tr>
<tr><td>4</td><td>Αντίσταση στην τριβή</td><td>≥ 50.000 στροφές σε ξηρή μορφή
≥ 25.000 στροφές σε υγρή μορφή</td><td>EN ISO 12947-2</td></tr>
<tr><td>5</td><td>Υδατοδιαπερατότητα</td><td>≥ 1000 mbar</td><td>EN 20811</td></tr>
<tr><td>6</td><td colspan="3">Η φόδρα να διαθέτει αντιβακτηριδιακές ιδιότητες</td></tr>
</table></td><td>ΝΑΙ</td><td></td><td></td></tr>
<tr><td>3.2.12.7</td><td>Για το ύφασμα πολλαπλών στρώσεων να κατατεθεί πιστοποιητικό της κατασκευάστριας εταιρείας του υφάσματος ότι πληροί τις απαιτήσεις .</td><td>ΝΑΙ</td><td></td><td></td></tr>
<tr><td>3.2.12.8</td><td>Κορδόνια : Υδροφοβικά από μεταραμιδικές ίνες , μήκους ελάχιστου 180 cm . Τα κορδόνια να ελεγχθούν ως προς το υλικό κατασκευή τους και σύμφωνα με τη μέθοδο του ISO 2023 ως προς την αντοχή στη τριβή και στον εφελκυσμό .</td><td>ΝΑΙ</td><td></td><td></td></tr>
<tr><td>3.2.12.9</td><td>Κλωστές ραφής : Συνιστάται πολυαμιδικές και υδροφοβικές , με ελάχιστο πάχος 30/3 Ne.</td><td>ΝΑΙ</td><td></td><td></td></tr>
<tr><td>3.2.12.10</td><td>Στα πλαϊνά τμήματα του υποδήματος και συγκεκριμένα στην περιοχή του τεταρτημορίου φτέρνας, μεταξύ του υφασμάτινου μέρους και της εσωτερικής φόδρας να υπάρχει κατάλληλο αφρώδες υλικό πάχους 4mm ±1mm , το οποίο εξασφαλίζει τις ιδιότητες άνεσης .</td><td>ΝΑΙ</td><td></td><td></td></tr>
<tr><td>3.3</td><td><u>ΓΕΝΙΚΕΣ ΑΠΑΙΤΗΣΕΙΣ ΥΠΟΔΗΜΑΤΟΣ</u></td><td>ΝΑΙ</td><td></td><td></td></tr>
<tr><td>3.3.1</td><td><u>Ανθεκτικότητα σύνδεσης επανωδέρματος και εξωτερικής σόλας</u>

Η ανθεκτικότητα σύνδεσης του επανωδέρματος και της εξωτερικής σόλας όταν ελέγχεται σύμφωνα με τη μέθοδο που περιγράφεται στο πρότυπο EN ISO 20344, παράγραφος 5.2, δεν θα είναι μικρότερη από 4,0 N/mm (παράγραφος 5.3.1.2 του EN ISO 20347).</td><td>ΝΑΙ</td><td></td><td></td></tr>
<tr><td>3.3.2</td><td><u>Ειδικά στοιχεία εργονομίας</u>

Το υπόδημα θεωρείται ότι ικανοποιεί τις εργονομικές προϋποθέσεις εάν όλες οι απαντήσεις είναι θετικές στο ερωτηματολόγιο που περιγράφεται στην παράγραφο 5.1 του προτύπου EN ISO 20344, (παράγραφος 5.3.3 του EN ISO 20347).</td><td>ΝΑΙ</td><td></td><td></td></tr>
<tr><td>3.3.3</td><td><u>Επανώδερμα (δέρμα)</u></td><td>ΝΑΙ</td><td></td><td></td></tr>
</table>

3.3.3.1	Το δέρμα από το οποίο κατασκευάζονται όλα τα τμήματα του αρβυλιού πλην του τμήματος του τεταρτημορίου φτέρνας, θα είναι δέρμα προσώπου ή ελαφρώς διορθωμένου προσώπου , αδιάβροχο , άριστης ποιότητας , μαύρου χρώματος. **Το πάχος του δέρματος να είναι 1,6-1,8 mm.**	ΝΑΙ		
3.3.3.2	**Η δύναμη διάσχισης του δέρματος θα είναι κατ' ελάχιστο 120 N , ενώ για το δέρμα του γιακά 30 N, όταν ελέγχονται σύμφωνα με τη μέθοδο που περιγράφεται στην παράγραφο 6.3, του προτύπου EN ISO 20344, (παράγραφος 5.4.3, Πίνακας 10, του EN ISO 20347).**	ΝΑΙ		
3.3.3.3	Ο συντελεστής διαπερατότητας και η περατότητα υδρατμών όταν ελέγχονται σύμφωνα με τις μεθόδους που περιγράφονται στις παραγράφους 6.6 και 6.8, του προτύπου EN ISO 20344 θα πρέπει να είναι (παράγραφος 5.4.6, του EN ISO 20347): **α. Διαπερατότητα υδρατμών: ≥ 0,8 mg/(cm^{2}xh)** **β. Συντελεστής υδρατμών: ≥ 15 mg/cm^2**	ΝΑΙ		
3.3.3.4	**Το pH σε όλα τα δερμάτινα μέρη του υποδήματος δεν θα πρέπει να είναι μικρότερο από 3,2 και εάν το pH είναι μικρότερο από 4, η διάφορα οξύτητας (ΔpH) θα πρέπει να είναι μικρότερη από 0,7 όταν ελέγχεται σύμφωνα με τη μέθοδο που περιγράφεται στην παράγραφο 6.9, του προτύπου EN ISO 20344, (παράγραφος 5.5.4, του EN ISO 20347).**	ΝΑΙ		
3.3.3.5	Όταν το δέρμα (και αυτό του γιακά) ελέγχεται σύμφωνα με τη μέθοδο που περιγράφεται στην παράγραφο 6.11, του προτύπου EN ISO 20344, το Χρώμιο VI να είναι <3mg / kgr (παράγραφος 5.5.5, του EN ISO 20347).	ΝΑΙ		
3.3.4.	**<u>Γλώσσα</u>**	ΝΑΙ		
3.3.4.1	Η γλώσσα να είναι ραμμένη με τα πτερύγια του φοντιού μέχρι και το ύψος του πέμπτου τουλάχιστον αγκίστρου των κορδονιών, με τέτοιο τρόπο ώστε να επιτυγχάνεται η μέγιστη αδιαβροχία του υποδήματος και να μην είναι δυνατή η εισροή ύδατος στο υπόδημα, το ύψος της δε να ξεπερνά κατά 1 cm τουλάχιστον το πάνω μέρος του άρβυλου. Στο εμπρόσθιο μέρος της γλώσσας και σε όλο το μήκος της από την πλευρά του βουδουρά επενδύεται με ραφή σακούλα με ύφασμα πολλαπλών στρώσεων, αδιάβροχο, διαπερατό από υδρατμούς, της παραγράφου 2.2.13.6 . Το δέρμα που θα χρησιμοποιηθεί για τη γλώσσα να είναι το ίδιο με του επανοδέρματος με πάχος 1,2 – 1,4 mm . Στο ενδιάμεσο της γλώσσας μεταξύ δέρματος και του υφάσματος πολλαπλών στρώσεων (φόδρα) να υπάρχει κατάλληλο αφρώδες υλικό πάχους 6 mm ±1mm .	ΝΑΙ		
3.3.4.2	Η δύναμη διάσχισης του δέρματος της γλώσσας θα είναι κατ' ελάχιστο 36 N όταν ελέγχεται σύμφωνα με τη μέθοδο που περιγράφεται στην παράγραφο 6.3, του προτύπου EN ISO 20344: 2004, (παράγραφος 5.6.1 , Πίνακας 14, του EN ISO 20347).	ΝΑΙ		
3.3.4.3	Το pH του δέρματος της γλώσσας δεν θα πρέπει να είναι μικρότερο από 3,2 και εάν το pH είναι μικρότερο από 4, η διαφορά οξύτητας (ΔpH) θα πρέπει να είναι μικρότερη από 0,7 όταν ελέγχεται σύμφωνα με τη μέθοδο που περιγράφεται στην παράγραφο 6.9, του προτύπου EN ISO 20344, (παράγραφος 5.6.2, του EN ISO 20347).	ΝΑΙ		
3.3.4.4	Όταν το δέρμα της γλώσσας ελέγχεται σύμφωνα με τη μέθοδο που περιγράφεται στην παράγραφο 6.11, του προτύπου EN ISO 20344, το Χρώμιο VI να είναι <3mg / kgr (παράγραφος 5.6.3, του EN ISO 20347).	ΝΑΙ		
3.3.5	**<u>Εσωτερική σόλα</u>**	ΝΑΙ		
3.3.5.1	Η εσωτερική σόλα πρέπει να είναι προσχηματισμένη και ανθεκτική στις στρεβλώσεις .	ΝΑΙ		
3.3.5.2	Όταν το πάχος της εσωτερικής σόλας ελέγχεται σύμφωνα με τη μέθοδο που περιγράφεται στην παράγραφο 7.3 , του προτύπου EN ISO 20344, δεν θα πρέπει να είναι μικρότερο από 2,0 mm (παράγραφος 5.7.1, του EN ISO 20347).	ΝΑΙ		
3.3.5.3	Απορρόφηση και αποβολή νερού εσωτερικής σόλας . Όταν ελέγχεται σύμφωνα με τη μέθοδο που περιγράφεται στην παράγραφο 7.2, του προτύπου EN ISO 20344, η απορρόφηση νερού δεν θα πρέπει να είναι μικρότερη από 70 mg/cm^2 και η αποβολή νερού δεν πρέπει να είναι μικρότερη από 80 % του απορροφηθέντος νερού (παράγραφος 5.7.3, του EN ISO 20347).	ΝΑΙ		
3.3.5.4	Η εσωτερική σόλα δεν θα πρέπει να μπορεί να αφαιρεθεί χωρίς την καταστροφή υποδήματος .	ΝΑΙ		
3.3.5.5	Η φθορά λόγω τριβής της εσωτερικής σόλας όταν ελέγχεται σύμφωνα με τη μέθοδο που περιγράφεται στην παράγραφο 7.3., του προτύπου EN ISO 20344 δεν θα πρέπει να είναι μεγαλύτερη από εκείνη που απεικονίζεται από τα κομμάτια αναφοράς ελέγχου για τα υλικά ίδιας προέλευσης πριν από τους 400 κύκλους (παράγραφος 5.7.4.1, του EN ISO 20347) .	ΝΑΙ		
3.3.6	**<u>Προσθαφαιρούμενος εσωτερικός πάτος</u>**	ΝΑΙ		
3.3.6.1	Να διαθέτει κατάλληλο αντιβακτηριδιακό , ανατομικό , αφαιρούμενο και καθαριζόμενο στους 30^0 C πάτο , ο οποίος να είναι διαπερατός από το νερό για την καλύτερη διαχείριση του ιδρώτα .	ΝΑΙ		
3.3.6.2	Να αντέχει σε τουλάχιστον 25.600 (στεγνό τέστ) και 12.800 (υγρό τέστ) κύκλους τριψίματος , σύμφωνα με την παρ. 5.7.4.2 του ENISO 20347.	ΝΑΙ		

3.3.6.3	Απορρόφηση και αποβολή νερού εσωτερικού τύπου Όταν ελέγχεται σύμφωνα με τη μέθοδο που περιγράφεται στην παράγραφο 7.2, του προτύπου EN ISO 20344, η απορρόφηση νερού δεν θα πρέπει να είναι μικρότερη από 70 mg/cm^2 και η αποβολή νερού δεν πρέπει να είναι μικρότερη από 80 % του απορροφηθέντος νερού (παράγραφος 5.7.3, του EN ISO 20347).	ΝΑΙ		
3.3.7	**<u>Εξωτερική Σόλα</u>** Πρόκειται για ειδική αντιολισθητική σόλα τρακτερωτού τύπου κατασκευασμένη από ελαστικό (NBR) .	ΝΑΙ		
3.3.7.1	Αντοχή στη διάσχιση Όταν ελέγχεται σύμφωνα με τη μέθοδο που περιγράφεται στην παράγραφο 8.2, του προτύπου EN ISO 20344, η αντοχή θα πρέπει να συμφωνεί με τα καθοριζόμενα στην παράγραφο 5.8.2, του EN ISO 20347 για το αντίστοιχο υλικό.	ΝΑΙ		
3.3.7.2	Ανθεκτικότητα Τριβής Όταν ελέγχεται σύμφωνα με τη μέθοδο που περιγράφεται στην παράγραφο 8.3, του προτύπου EN ISO 20344, η σχετική απώλεια όγκου θα πρέπει να συμφωνεί με τα καθοριζόμενα στην παράγραφο 5.8.3, του EN ISO 20347 για το αντίστοιχο υλικό.	ΝΑΙ		
3.3.7.3	Αντοχή στις κάμψεις Όταν ελέγχεται σύμφωνα με τη μέθοδο που περιγράφεται στην παράγραφο 8.4, του προτύπου EN ISO 20344, η έκταση της εγκοπής δεν θα πρέπει να είναι μεγαλύτερη από 4 mm πριν από τους 30.000 κύκλους κάμψεων (παράγραφος 5.8.4, του EN ISO 20347).	ΝΑΙ		
3.3.7.4	Ανθεκτικότητα Σύνδεσης στρώσεωνεξωτερικής σόλας Όταν η εξωτερική σόλα αποτελείται από στρώσεις, τότε ελέγχεται σύμφωνα με τη μέθοδο που περιγράφεται στην παράγραφο 5.2, του προτύπου EN ISO 20344. Η ανθεκτικότητα σύνδεσης ανάμεσα στο αντιολισθητικό στρώμα και το παρακείμενο στρώμα δεν θα πρέπει να είναι μικρότερη από 4,0 N/mm (παράγραφος 5.8.6, του EN ISO 20347).	ΝΑΙ		
3.3.7.5	Το ύψος όλης της σόλας στην μπροστινή περιοχή να είναι 20 mm περίπου ώστε να προστατεύεται επαρκώς το επανώδερμα .	ΝΑΙ		
3.3.7.6	Αντοχή στη σκληρότητα : 65 ±5 (SHORE-A) .	ΝΑΙ		
3.4	**<u>ΕΠΙΠΡΟΣΘΕΤΕΣ ΑΠΑΙΤΗΣΕΙΣ ΥΠΟΔΗΜΑΤΩΝ</u>**	ΝΑΙ		
3.4.1	**Αντιστατικές ιδιότητες** Όταν τα υποδήματα ελέγχονται σύμφωνα με τη μέθοδο που περιγράφεται στην παράγραφο 5.10, του προτύπου EN ISO 20344, κατόπιν εγκλιμάτισης σε ξηρή και υγρή ατμόσφαιρα (EN ISO 20344, 5.10.3.3 α και β) η ηλεκτρική αντίσταση θα πρέπει να είναι από 100 kΩ έως και 1000MΩ (παράγραφος 6.2.2.2 του EN ISO 20347).	ΝΑΙ		
3.4.2	**Μόνωση έναντι θερμότητας** Όταν τα υποδήματα ελέγχονται σύμφωνα με τη μέθοδο που περιγράφεται στην παράγραφο 5.12, του προτύπου EN ISO 20344, η αύξηση θερμοκρασίας της άνω επιφάνειας της εσωτερικής σόλας δεν θα πρέπει να είναι μεγαλύτερη από 22 °C (παράγραφος 6.2.3.1 του EN ISO 20347). Με την παράδοση των υλικών κάθε ζεύγος ,απαραίτητα , να συνοδεύεται από ένα (1) επιπλέον ζεύγος κορδονιών καθ' όλα όμοιο με αυτό της παραγράφου 2.2.14.	ΝΑΙ		
3.4.3	**Μόνωση έναντι ψύχους** Όταν τα υποδήματα ελέγχονται σύμφωνα με τη μέθοδο που περιγράφεται στην παράγραφο 5.13, του προτύπου EN ISO 20344, η μείωση θερμοκρασίας της άνω επιφάνειας της εσωτερικής σόλας δεν θα πρέπει να είναι μεγαλύτερη από 10 °C (παράγραφος 6.2.3.2 του EN ISO 20347).	ΝΑΙ		
3.4.4	**Απορρόφηση ενέργειας στην περιοχής της φτέρνας** Όταν τα υποδήματα ελέγχονται σύμφωνα με τη μέθοδο που περιγράφεται στην παράγραφο 5.14, του προτύπου EN ISO 20344, η απορρόφηση ενέργειας της περιοχής πάτου δεν θα πρέπει να είναι μικρότερη από 20 J (παράγραφος 6.2.4 του EN ISO 20347)	ΝΑΙ		
3.4.5	**Αδιαβροχία** **Σύμφωνα με τη μέθοδο SATRAPM 77-92 παράγραφος 8.3.**	ΝΑΙ		
3.4.6	**Προστασία αστραγάλου** **Όταν τα υποδήματα ελέγχονται σύμφωνα με τη μέθοδο που περιγράφεται στην παράγραφο 5.17 του προτύπου EN ISO 20344, η μέση τιμή των αποτελεσμάτων ελέγχου δεν θα πρέπει να υπερβαίνει τα 10 kN και καμία τιμή δεν θα πρέπει να υπερβαίνει τα 15kN (παράγραφος 6.2.6 του EN ISO 20347).**	ΝΑΙ		
3.4.7	**Αντιολισθητική Εξωτερική Σόλα**	ΝΑΙ		
3.4.7.1	Αντιολισθητική Περιοχή **Η περιοχή των οδοντώσεων θα πρέπει να είναι σύμφωνα με το Σχήμα 38, της παραγράφου 8.1.1 του EN ISO 20344. Επίσης οι οδοντώσεις θα πρέπει να είναι ανοιχτές στο πλάι.**	ΝΑΙ		
3.4.7.2	Πάχος των Αντιολισθητικών Εξωτερικών Σολών **Όταν τα υποδήματα ελέγχονται σύμφωνα με τη μέθοδο που περιγράφεται στην παράγραφο 8.1, του προτύπου EN ISO 20344, το πάχος d1 της εξωτερικής σόλας δεν θα πρέπει να είναι ≤4 mm (παράγραφος 5.8.1.1 του EN ISO 20347).**	ΝΑΙ		

3.4.7.3	Υψος Αντιολισθητικής Περιοχής **Οταν τα υποδήματα ελέγχονται σύμφωνα με τη μέθοδο που περιγράφεται στην παράγραφο 8.1, του προτύπου EN ISO 20344, το ύψος αντιολισθητικού d2 της εξωτερικής σόλας δεν θα πρέπει να είναι μικρότερο από 2,5 mm (παράγραφος 5.8.1.3 του EN ISO 20347).**	ΝΑΙ		
3.4.8	**Ανθεκτικότητα σε επαφή με Θερμότητα** Όταν τα υποδήματα ελέγχονται σύμφωνα με τη μέθοδο που περιγράφεται στην παράγραφο 8.7, του προτύπου EN ISO 20344, οι εξωτερικές σόλες δεν θα πρέπει να λιώνουν και να μην εμφανίζουν ρωγμές όταν λυγίζονται γύρω από την καμάρα (παράγραφος 6.4.1 του EN ISO 20347).	ΝΑΙ		
3.4.9	**Αντίσταση σε πετρελαιολιπαντικά σύμφωνα με τη μέθοδο που περιγράφεται στην παράγραφο 8.6 του EN ISO 20344 και με τις απαιτήσεις του EN ISO 20347 παρ. 6.4.2 .**	ΝΑΙ		
4	**<u>Αξιολόγηση Προσφορών</u>**			
4.1	**Οι υποψήφιοι προμηθευτές μαζί με τις προσφορές τους** θα καταθέτουν δύο (2) ζεύγη αρβυλών ως δείγματα , ένα (1) ζεύγος στο μέγεθος 42 και ένα (1) ζεύγος στο μέγεθος 44, τα οποία θα ελέγχονται μακροσκοπικά από την επιτροπή αξιολόγησης των προσφορών σύμφωνα με την παρούσα προδιαγραφή., καθώς και ένα δείγμα άρβυλου κομμένο στη μέση κατά το μήκος του ώστε να φαίνονται συνολικά όλα τα εσωτερικά υλικά και στρώματα . Τα δείγματα αυτά επιβαρύνουν τους προμηθευτές.	ΝΑΙ		
4.2	Εφόσον και τα τρία (3) δείγματα ικανοποιούν μακροσκοπικά *πλήρως* τις απαιτήσεις της προδιαγραφής, τότε οι τεχνικές προσφορές των προμηθευτών θα γίνονται αποδεκτές, διαφορετικά θα απορρίπτονται.	ΝΑΙ		
4.3	Φύλλο Συμμορφώσεως : **Αυτό είναι φύλλο συσχετίσεως της προσφοράς με τις απαιτήσεις της παρούσας προδιαγραφής. Στο φύλλο αυτό θα αναφέρονται με λεπτομέρεια όλες οι υπάρχουσες συμφωνίες ή αποκλίσεις του προσφερομένου υλικού σε σχέση με τα αναφερόμενα στοιχεία στην παρούσα προδιαγραφή (δηλαδή να απαντά παράγραφο προς παράγραφο στα στοιχεία της προδιαγραφής).**	ΝΑΙ		
5	**Υποχρεώσεις προμηθευτών**			
5.1	Δεν επιτρέπεται επί του άρβυλου οποιαδήποτε σήμανση με εμπορική ονομασία παρά μόνο στο πέλμα της εξωτερικής σόλας .	ΝΑΙ		
5.2	**<u>Προδείγματα Μειοδοτών για Μαζική Παραγωγή (Βιομηχανικό Πρότυπο)</u>** 1. Ο μειοδότης υποχρεούται πριν τη μαζική παραγωγή προσκομίσει στη Διεύθυνση Προσωπικού/ Τμήμα Διοικητικής Μέριμνας δύο (2) ζεύγη αρβύλων . Η Επιτροπή Παρακολούθησης και Παραλαβής ελέγχει μακροσκοπικά τα δείγματα εάν συμφωνούν με την παρούσα προδιαγραφή και το πρότυπο ENISO 20347. Εφόσον τα δείγματα κριθούν κατάλληλα μακροσκοπικά , επισημοποιούνται μόνο για την συγκεκριμένη σύμβαση προμηθείας , ώστε αυτά να χρησιμοποιηθούν από τον προμηθευτή ως βιομηχανικά πρότυπα για την έναρξη μαζικής παραγωγής και από την επιτροπή παραλαβής για την οριστική παραλαβή . Σε περίπτωση που τα δείγματα κριθούν ακατάλληλα ο προμηθευτής κατασκευάζει νέα δείγματα για να εξετασθούν με την ίδια διαδικασία. **Η επισημοποίηση των δειγμάτων από την Επιτροπή Παρακολούθησης και Παραλαβήςπροκειμένου να χρησιμοποιηθούν ως βιομηχανικά πρότυπα και επισημοποιημένα δείγματα για την οριστική παραλαβή δεν απαλλάσσει τον προμηθευτή από την ευθύνη τηρήσεως <u>όλων των όρων της προδιαγραφής</u> για ενδεχόμενες εκτροπές που θα διαπιστωθούν κατά την παραλαβή αρβυλών .** Από τα εξετασθέντα και τελικά επισημοποιηθέντα δείγματα το ένα παραμένει στην επιτροπή και το άλλο δίνεται στον προμηθευτή. Τα δύο(2) αυτά δείγματαβαρύνουν τον προμηθευτή. 2. Ο προμηθευτής κατά την παράδοση του είδους της σύμβασης υποχρεούται να προσκομίσει : α) 1,5 m (τρέχον) επί το φάρδος του θερμοκολλημένου υφάσματος δύο (2) στρώσεων β) 1,5 m (τρέχον) επί το φάρδος υφάσματος ξεχωριστά του εξωτερικού στρώματος και του εσωτερικού στρώματος και γ) 1,5 m (τρέχον) επί το φάρδος υφάσματος πολλαπλών στρώσεων . Ο έλεγχος των χαρακτηριστικών του υφάσματος να γίνει στα υφασμάτινα τμήματα του έτοιμου άρβυλου και σε περίπτωση που δεν είναι δυνατόν ο έλεγχος να γίνει στα προσκομισθέντα υφάσματα.	ΝΑΙ		
5.3	**Μερίδα-Δειγματοληψία**	ΝΑΙ		
5.3.1	**<u>Μερίδα</u>** **Τα άρβυλα παραδίδονται σε μία μερίδα.**	ΝΑΙ		
5.3.2	**<u>Δειγματοληψία</u>**	ΝΑΙ		

	Η δειγματοληψία γίνεται μετον ακόλουθο τρόπο:			
5.3.2.1	**Για Μακροσκοπικό Έλεγχο** Η ΕΠΙΤΡΟΠΗ ΕΛΕΓΧΟΥ ΚΑΙ ΠΑΡΑΛΑΒΗΣ ΠΑΙΡΝΕΙ ΤΡΙΑΚΟΣΙΑ ΔΕΚΑΠΕΝΤΕ (315) ΖΕΥΓΗ ΑΠΟ ΔΙΑΦΟΡΕΤΙΚΑ ΧΑΡΤΟΚΙΒΩΤΙΑ ΣΥΣΚΕΥΑΣΙΑΣ, ΤΑ ΟΠΟΙΑ (ΧΑΡΤΟΚΙΒΩΤΙΑ) ΕΠΙΛΕΓΟΝΤΑΙ ΜΕ ΤΗ ΔΙΑΔΙΚΑΣΙΑ ΤΗΣ ΤΥΧΑΙΑΣ ΔΕΙΓΜΑΤΟΛΗΨΙΑΣ. Τα παραπάνω ζεύγη αποτελούν το δείγμα μακροσκοπικού ελέγχου. .	ΝΑΙ		
5.3.2.2	**Για Εργαστηριακό έλεγχο.**			
	Η Επιτροπή Παρακολούθησης καιΠαραλαβήςθαεπιλέξειαπότο δείγμα μακροσκοπικού ελέγχου (όπωςπαραπάνωμετηδιαδικασία της τυχαίας δειγματοληψίας) 20 ζεύγηαρβυλών . Απόαυτάτα 10 ζεύγη θα τα στείλει στο Χημείο Στρατού για εργαστηριακό έλεγχο και τα υπόλοιπα 10 ζεύγη θα αποτελέσουν τα αντιδείγματα. **Για όσους ελέγχους το εργαστήριο αδυνατεί να εκτελέσει, με μέριμνα και ευθύνη του υποχρεούται να αποστείλει αυτά σε άλλο διαπιστευμένο εργαστήριο .** Όλα τα παραπάνω δείγματα επιβαρύνουν τον προμηθευτή και προσκομίζονται επιπλέον της ποσότητας κάθε μερίδας και τα μεγέθη που ελλείπουν . Επιπλέον ο προμηθευτής επιβαρύνεται με τα έξοδα των εργαστηριακών ελέγχων .			
5.4	**Ελεγχοι ποιότητας**	ΝΑΙ		
5.4.1	**Ευθύνη ελέγχου ποιότητας**	ΝΑΙ		
5.4.1.1.	**Την ευθύνη ελέγχου της ποιότητας των υπό προμήθεια αρβυλών φέρνουν για το μακροσκοπικό έλεγχο η Επιτροπή Παραλαβής και για τον εργαστηριακό έλεγχο το Χημείο Στρατού.**	ΝΑΙ		
5.4.1.2	**Εργαστηριακός έλεγχος**	ΝΑΙ		
	Γίνεται από το Χημείο Στρατού και περιλαμβάνει τα παρακάτω : α. Τον έλεγχο των απαιτήσεων των παραγράφων 3**.2** , 3**.3** , 3**.4** σύμφωνα με τις μεθόδους που αναφέρονται σ' αυτήν και στο πρότυπο EN ISO 20344και των υπολοίπων προτύπων που αναφέρονται στην παρούσα προδιαγραφή . β.Τον έλεγχο των κατασκευαστικών στοιχείων . γ. Τον έλεγχο όλων των πρώτων υλών που χρησιμοποιήθηκαν για την κατασκευή αρβύλων σύμφωνα με τα στοιχεία που αναφέρονται στην παρούσα προδιαγραφή .	ΝΑΙ		
5.4.2.	**Μακροσκοπικός έλεγχος**	ΝΑΙ		
5.4.2.1	Διενεργείται από την Επιτροπή Ελέγχου και Παραλαβής στο δείγμα μακροσκοπικού ελέγχου αφ' ενός μεν ελέγχοντας την ποιότητα εργασίας της κατασκευής και τη συμφωνία της με τους όρους και τα σχέδια της Προδιαγραφής και το επίσημο δείγμα, αφ' ετέρου δε προς εντοπισμό τυχόν ελαττωμάτων σύμφωνα με τον ΠΙΝΑΚΑ 3. Ελαττώματα που σημειώνονται με **(*)** θα θεωρούνται ως κύρια όταν επιδρούν σοβαρά στην λειτουργικότητα ή την εμφάνιση και ως δευτερεύοντα όταν η επίδραση στη λειτουργικότητα ή την εμφάνιση δεν είναι σοβαρή. Κατά τον έλεγχο των τρακοσίων δεκαπέντε(315) ζευγών του δείγματος εάν ο αριθμός των ευρισκομένων κυρίων ελαττωμάτων της μερίδας είναι μικρότερος ή ίσος από δέκα τέσσερα (14) ή συνολικά ίσος με είκοσι ένα (21), η μερίδα θεωρείται αποδεκτή, αλλιώς, εάν ο αριθμός των ευρισκομένων κυρίων ελαττωμάτων είναι μεγαλύτερος ή ίσος από δέκα πέντε (15) ή συνολικά μεγαλύτερος ή ίσος με είκοσι δύο (22), τότε η μερίδα απορρίπτεται.	ΝΑΙ		
5.4.2.2	**Ελαττώματα Μακροσκοπικού Ελέγχου** **Τα μακροσκοπικά ελαττώματα που μπορεί να παρατηρηθούν στα άρβυλα διακρίνονται σε κύρια και δευτερεύοντα και φαίνονται στον παρακάτω Πίνακα:**			

ΠΙΝΑΚΑΣ 3

ΕΛΑΤΤΩΜΑΤΑ ΠΟΥ ΕΛΕΓΧΟΝΤΑΙ ΣΤΟ ΜΑΚΡΟΣΚΟΠΙΚΟ ΕΛΕΓΧΟ

Έλεγχος	Ελαττώματα	Κύριο	Δευτερεύον
Ταύτιση μεγεθών	Αριστερό ή δεξιό όχι του ίδιου μεγέθους, διαφορά στο χρώμα, τη στιλπνότητα, ή την εμφάνιση	Χ	
	Διαφορά στο ύψος πάνω από 3 χιλ. μεταξύ των	Χ	

		αρβύλων του ίδιου ζεύγους			
	Καθαρότητα	Οποιαδήποτε κηλίδα που επιδρά στην εμφάνιση ή ξένο υλικό		X	
	Σχέδιο και μέγεθος	Εκτός προδιαγραφής	X		
	Χρώμα και τελειωτικές εργασίες	Εκτός προδιαγραφής χρώμα. Ραβδώσεις, περικόμματα ή λέπια που επιδρούν στην εμφάνιση	X		
	Κατασκευή και επιμελημένη εργασία (γενικά)	Τομές, σχισμές, τρύπες, καταστροφές επιδιορθωμένες ή δημιουργημένες κατά την παραγωγή.	X		
		Ρυτιδώσεις ή συσπειρώσεις στη πίσω ραφή		X	
		Απάρτια ή σύνολα απαρτιών κακά τοποθετημένα ή διαδικασία μη πραγματοποιούμενη ή μη κατάλληλα εκτελεσμένη	X		

	Έλεγχος	**Ελαττώματα**	**Κύριο**	**Δευτερεύον**		
	Ραφές	Ανοικτή ραφή (Μια ραφή χαρακτηρίζεται ανοικτή όταν μια ή περισσότερες βελονιές είναι σπασμένες ή όταν δύο ή περισσότερες διαδοχικές βελονιές έχουν αποσπασθεί.	X			
		Όταν η ραφή είναι πολλαπλή, τότε χαρακτηρίζεται σαν ανοικτή όταν, είτε μία είναι ανοικτή, είτε και τα δύο άκρα της ραφής είναι ανοικτά).				
		Χαλαρή σύνδεση ραφής		X		
		Σφικτή σύνδεση λόγω πτυχώσεως ή κοπής του δέρματος		X		
		Λαθεμένη βελονιά ή τύπος ραφής	X			
		Άκρα ραφών άκοπα	X			
		Ραφή που δεν προβλέπεται από την προδιαγραφή	X			
		Ραφή που δεν υπάρχει ενώ προβλέπεται	X			
	Φόντια	Μασήματα		X		
	Άγκιστρα - Καψύλλια	Ο αριθμός των αγκίστρων διαφορετικός του αριθμού της προδιαγραφής αλλά κάθε σειρά έχει τον ίδιο αριθμό.		X		
		Διαφορετικός αριθμός αγκίστρων σε κάθε σειρά	X			
		Η απόσταση μεταξύ των αγκίστρων στην ίδια σειρά δεν παραμένει σταθερή ή υπάρχει ασυμφωνία στη διευθέτηση μεταξύ των δύο σειρών αγκίστρων και δυσκολεύεται η χρήση των κορδονιών και το σφίξιμο.	X			
6	**ΔΙΑΦΟΡΑ**					
6.1	**Συσκευασία**			NAI		
6.1.1	**Κάθε ζεύγος αρβυλών τοποθετείται σε Nylon σακούλα η οποία φέρει οπές. Κάθε ζεύγος αρβυλών στη συνέχεια τοποθετείται μέσα σε χαρτονένιο κουτί.**			NAI		
6.1.2	Κάθε δέκα χαρτονένια κουτιά τοποθετούνται μέσα σε πεντάφυλλα χαρτοκιβώτια.			NAI		
6.2	**Επισημάνσεις – Πληροφορίες - Φυλλάδια**			NAI		
6.2.1	Τα άρβυλα πρέπει να φέρουν τις επισημάνσεις που καθορίζονται στην παράγραφο 7, του προτύπου EN ISO			NAI		

	20347 και θα συνοδεύονται από τις πληροφορίες και τα σύμβολα του παραρτήματος Β του ίδιου προτύπου. **Με την παράδοση των υλικών κάθε ζεύγος , απαραίτητα , να συνοδεύεται από έντυπο με τα στοιχεία και τις οδηγίες που προβλέπονται στο κεφ. 8 του ENISO 20347, στην Ελληνική γλώσσα .**			
6.2.2	**<u>Επισημάνσεις Χαρτοκιβωτίων</u>** Στην εξωτερική όψη κάθε χαρτοκιβωτίου και επί της μεγαλύτερης πλευράς που δεν φέρει άλλες επισημάνσεις θα πρέπει να εκτυπώνονται με ανεξίτηλο τρόπο τα παρακάτω: **ΛΙΜΕΝΙΚΟ ΣΩΜΑ-ΕΛΛΗΝΙΚΗ ΑΚΤΟΦΥΛΑΚΗ** **ΑΡΒΥΛΑ ΚΝΗΜΗΣ (ΥΠΟΔΗΜΑΤΑ ΤΥΠΟΥ ΕΡΓΑΣΙΑΣ)** ΚΑΤΑΣΚΕΥΑΣΤΗΣ …… ΑΡΙΘΜΟΣ/ΗΜΕΡΟΜΗΝΙΑ ΣΥΜΒΑΣΗΣ …… ΜΕΓΕΘΟΣ …… ΠΟΣΟΤΗΤΑ ……	ΝΑΙ		
6.3	**Παραλαβή - Απόρριψη**	ΝΑΙ		
6.3.1	Αυτά είναι όμοια με το επισημοποιηθέν δείγμα και κατασκευασμένα σύμφωνα με τις απαιτήσεις και τα κατασκευαστικά στοιχεία της προδιαγραφής. Η παραλαβή θα γίνει σε διάστημα ενός μήνα από την παράδοση των ειδών, χωρίς να υπολογίζεται ο χρόνος των εργαστηριακών ελέγχων σύμφωνα με τα οριζόμενα στο ν.4412/2016	ΝΑΙ		
6.3.2	**Μακροσκοπικά και εργαστηριακά, συμφωνούν με τις απαιτήσεις της παρούσης προδιαγραφής.**	ΝΑΙ		
6.3.3	**Τα άρβυλα απορρίπτονται οριστικά σε περίπτωση εργαστηριακών εκτροπών καθώς και μακροσκοπικών ελαττωμάτων σύμφωνα με τα καθοριζόμενα στις παραγράφους 5.4.2.1 και 5.4.2.2.**	ΝΑΙ		
7	**<u>Πρόσθετες Απαιτήσεις</u>** **<u>Κανονισμός R.E.A.Ch.</u>** Τα δέρματα που θα χρησιμοποιηθούν να είναι σύμφωνα με τις απαιτήσεις της παρ. 17 του Κανονισμού R.E.A.Ch., όπως τροποποιήθηκε και ισχύει.	ΝΑΙ		
8	**ΕΙΔΙΚΕΣ ΑΠΑΙΤΗΣΕΙΣ ΓΙΑ ΧΑΡΤΟΚΙΒΩΤΙΑ ΣΥΣΚΕΥΑΣΙΑΣ ΥΛΙΚΩΝ (ΠΕΝΤΑΦΥΛΛΑ)** **1. Γενικές Απαιτήσεις** Τα χαρτοκιβώτια πρέπει να είναι αρίστης ποιότητας και κατασκευής. Κατασκευάζονται από πεντάφυλλο χαρτόνι σε σχήμα ορθογωνίου παραλληλεπιπέδου σε κατάλληλες διαστάσεις για τη συσκευασία του αριθμού αρβυλών που καθορίζεται στην παράγραφο 6.1.2. Τα χαρτοκιβώτια συνδέονται κατά τη μία από τις τέσσερις κατακόρυφες ακμές του παραλληλεπιπέδου με σιδερένιους συνδετήρες πάχους 2 mm και μήκους 14 mm και σε πυκνότητα ενός συνδετήρα ανά 3 έως 4 cm μήκους. Εναλλακτικά μπορεί να χρησιμοποιηθεί στην κατασκευή τους τεχνική συγκόλλησης με τη χρήση της κατάλληλης κόλλας ώστε να έχουν την αντοχή που απαιτείται στην παράγραφο 2.2. Το χρησιμοποιούμενο χαρτόνι θα πρέπει να έχει παρασκευαστεί κατά τρόπο ώστε τα εσωτερικά του τρία (3) φύλλα να είναι εμποτισμένα με παραφίνη δια της μεθόδου του ψεκασμού. **2. <u>Ειδικές Απαιτήσεις</u>** **2.1** Βάρος ελάχιστο: **820 g/m^2.** **2.2 Αντοχή στην διάρρηξη στη συσκευή MULLEN – TESTER (διάμετρος μεμβράνης 3 cm), ελάχιστο: 200 Lb/in^2 (14.06 kg/cm^2).**	ΝΑΙ		
9	**<u>ΠΙΝΑΚΑΣ ΜΕΓΕΘΩΝ</u>** **A/A** | **No** | **Αριθμός ζευγών** 1 | 36 | 2 | 37 | 3 | 38 |	ΝΑΙ		

4	39		
5	40		
6	41		
7	42		
8	43		
9	44		
10	45		
11	46		
12	47		
13	48		
14	49		
15	50		
Σ Υ Ν Ο Λ Ο :			

<u>Η Υπηρεσία πριν την υπογραφή της σύμβασης διατηρεί το δικαίωμα να καθορίσει τον αριθμό των ζευγών για κάθε μέγεθος .</u>

10	**<u>ΕΝΔΕΙΚΤΙΚΗ ΜΟΡΦΗ ΑΡΒΥΛΟΥ</u>**			

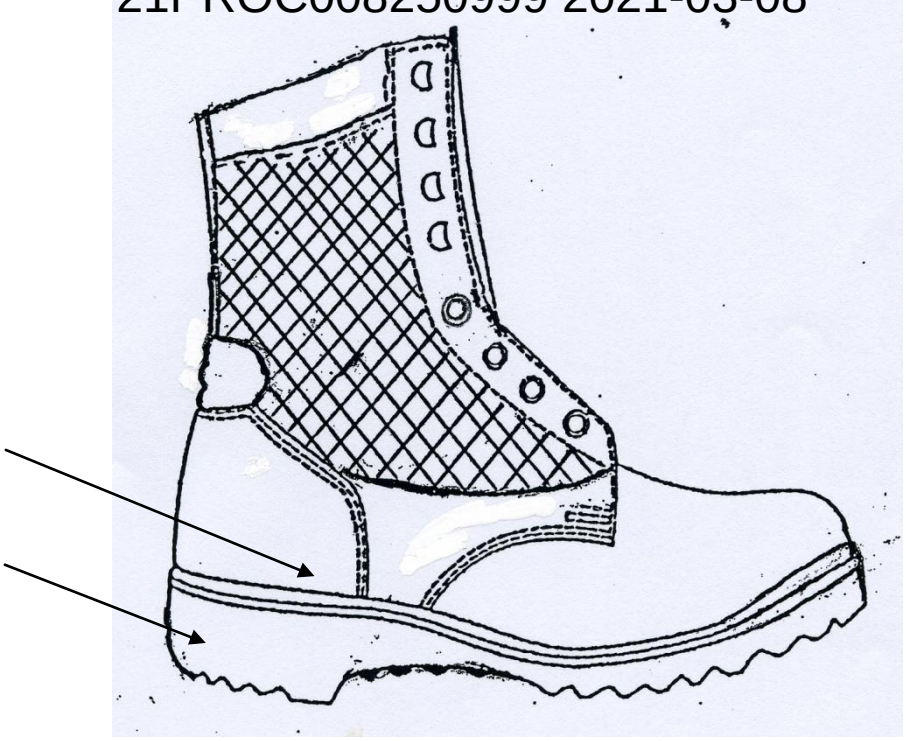

Είδος 07: Επενδύτες βραχείς(τζάκετ) τύπου flight

ΤΕΧΝΙΚΕΣ ΠΡΟΔΙΑΓΡΑΦΕΣ - ΦΥΛΛΟ ΣΥΜΜΟΡΦΩΣΗΣ

<table>
<tr><th>ΕΝΟΤΗΤΑΑ</th><th>ΧΑΡΑΚΤΗΡΙΣΤΙΚΑ</th><th>ΑΠΑΙΤΗΣΗΗ</th><th>ΑΠΑΝΤΗΣΗ ΠΡΟΜΗΘΕΥΤΗ</th><th>ΠΑΡΑΠΟΜΠΗ ΠΡΟΜΗΘΕΥΤΗ</th></tr>
<tr><td>1</td><td>ΑΝΤΙΚΕΙΜΕΝΟ- ΣΚΟΠΟΣ</td><td></td><td></td><td></td></tr>
<tr><td></td><td>Προορίζονται για την κάλυψη αναγκών της Σχολής Δοκίμων Λιμενοφυλάκων του Λιμενικού Σώματος- Ελληνικής Ακτοφυλακής. Η προδιαγραφή αυτή περιλαμβάνει τις δοκιμές και τις ελάχιστες απαιτήσεις ενδυμασίας που χρησιμοποιείται για την προστασία τόσο από ψυχρό περιβάλλον όσο και από ατμοσφαιρική κατακρήμνιση (π.χ. βροχή, χιονονιφάδες), ομίχλη και υγρασία της θάλασσας και του εδάφους. Στην προδιαγραφή περιλαμβάνονται γενικές απαιτήσεις σχεδιασμού, ελάχιστες απαιτήσεις ποιότητας των χρησιμοποιούμενων υλικών και οι μέθοδοι ελέγχου των εν λόγω ιδιοτήτων.
<table>
<tr><th>Α/Α</th><th>ΠΕΡΙΓΡΑΦΗ</th><th>ΤΟΠΟΣ ΠΑΡΑΔΟΣΗΣ</th><th>ΜΟΝΑΔΑ ΜΕΤΡΗΣΗΣ</th><th>ΧΡΟΝΟΣ ΠΑΡΑΔΟΣΗΣ</th><th>ΠΟΣΟΤΗΤΑ</th></tr>
<tr><td>1</td><td>ΕΠΕΝΔΥΤΗΣΤΖΑΚΕΤ ΤΥΠΟΥFLYXPΩΜΑ ΒΑΘΥ ΚΥΑΝΟ</td><td>ΑΠΟΘΗΚΕΣ ΙΜΑΤΙΣΜΟΥ ΑΡΧΗΓΕΙΟΥ ΛΙΜΕΝΙΚΟΥ ΣΩΜΑΤΟΣ-ΕΛΛΗΝΙΚΗΣ ΑΚΤΟΦΥΛΑΚΗΣ</td><td>ΤΕΜΑΧΙΟ</td><td>Εντός δύο (2) μηνών από την υπογραφή της σύμβασης, στις αποθήκες του Λιμενικού Σώματος-Ελληνικής Ακτοφυλακής (Πύλη Ε1-Ε2, Ακτή Βασιλειάδη).</td><td>260</td></tr>
</table>
</td><td>ΝΑΙ</td><td></td><td></td></tr>
<tr><td>2.</td><td><u>ΧΑΡΑΚΤΗΡΙΣΤΙΚΑ ΓΝΩΡΙΣΜΑΤΑ :</u></td><td></td><td></td><td></td></tr>
<tr><td>2.1</td><td>Αποτελείται από τρία τμήματα (δύο εμπρόσθια και ένα οπίσθιο) , τα μανίκια τύπου ρεγκλάν, το γιακά , το πρόσθετο τμήμα του εμπρόσθιου αριστερού φύλλου (πατιλέτα) και τις επωμίδες .</td><td></td><td></td><td></td></tr>
<tr><td>2.2.</td><td>Τα δύο εμπρόσθια φύλλα κλείνουν μεταξύ τους με φερμουάρ πλαστικό βαρέως τύπου (μεγέθους 8) αμφίδρομο . Σε απόσταση 3 εκατ. παράλληλα και εσωτερικά από το φερμουάρ (</td><td></td><td></td><td></td></tr>
</table>

ΕΝΟΤΗΤΑΑ	ΧΑΡΑΚΤΗΡΙΣΤΙΚΑ	ΑΠΑΙΤΗΣΗ	ΑΠΑΝΤΗΣΗ ΠΡΟΜΗΘΕΥΤΗ	ΠΑΡΑΠΟΜΠΗ ΠΡΟΜΗΘΕΥΤΗ
	μεγέθους 8) να είναι ραμμένο άλλο φερμουάρ (μεγέθους 5) ώστε να συνδέεται η εσωτερική επένδυση . Σε κάθε ένα από τα πρόσθετα κομμάτια (πατιλέτες) των εμπρόσθιων φύλλων να τοποθετηθούν τέσσερα κουμπιά πίεσης (τρούκ) σε ισομήκη απόσταση και στο επάνω μέρος να τοποθετηθεί ραμμένο VELCRO όπως στο σχέδιο 1.			
2.3	Οι επωμίδες του τζάκετ να έχουν διαστάσεις 16 εκατ. μήκος και 5 εκατ. πλάτος . Περιμετρικά στις ελεύθερες πλευρές να φέρουν εσωτερικό γαζί . Οι ελεύθερες πλευρές των επωμίδων να σχηματίζουν γωνία και να κουμπώνουν με κουμπιά πίεσης (τρούκ) .	ΝΑΙ		
2.4	Στο περιλαίμιο εσωτερικά να είναι ραμμένο ύφασμα κοτλέ που να καλύπτει όλο το μήκος και το πλάτος του περιλαίμιου .	ΝΑΙ		
2.5	Περιμετρικά του τζάκετ , εκτός από την πατιλέτα , και σε απόσταση 11 εκατ. από το κάτω μέρος να είναι ραμμένη ταινία πλάτους 3 εκατ. από το ύφασμα της παρ. Γ4 . Μία άλλη ίδια ταινία να είναι ραμμένη περιμετρικά του στήθους και της πλάτης πάνω ακριβώς από τα καπάκια των τσεπών εκτός από την πατιλέτα .	ΝΑΙ		
2.6	Η κουκούλα αποτελείται από δύο κομμάτια ίδιου υφάσματος με το τζάκετ και να είναι φοδραρισμένη με το ύφασμα της § Γ2. Περιμετρικά στο άνοιγμά της να φέρει ειδική υποδοχή για ελαστικό κορδόνι με σφικτήρα.. Για την κουκούλα αφού αναδιπλωθεί να υπάρχει στο πίσω μέρος του γιακά ειδική εσωτερική θήκη η οποία να κλείνει με φερμουάρ (μεγέθους 5) καλυπτόμενο από πατιλέττα διαστάσεων 28 εκατ. Χ 4 εκατ. Η κουκούλα να είναι ραμμένη σταθερά με το γιακά (στη μέση) και σε μήκος 18 εκατ. (Οι διαστάσεις της κουκούλας φαίνονται στο Σχ. 3).			
2.7	Εσωτερικά του τζάκετ και στο κέντρο του γιακά να είναι ραμμένος ιμάντας διαστάσεων 6 Χ 2,5 εκατ. με κουμπί πίεσης (τρούκ) για τη σύνδεση της εσωτερικής επένδυσης. Αντίστοιχα , να υπάρχουν ραμμένοι ιμάντες με κουμπιά πίεσης (τρούκ) και στο εσωτερικό στο ύψος περίπου των καρπών των δύο μανικών .			
2.8	Σε κάθε ένα από τα εμπρόσθια φύλλα διαμορφώνονται ανά μία τσέπη άνω και κάτω . Όλες οι τσέπες να είναι εσωτερικές . Οι επάνω τσέπες έχουν καπάκι και κλείνουν με κουμπιά πίεσης (τρούκ) . Οι κάτω τσέπες είναι λοξές και κλείνουν με καπάκι παραλληλόγραμμο χωρίς κουμπιά πίεσης (τρούκ) .			
2.9	Τα μανίκια είναι τύπου ρεγκλάν και αποτελούνται από τρία φύλλα. Τα μανίκια στο κάτω μέρος να έχουν άνοιγμα 11 εκατ. μήκος και καταλήγουν σε μανσέτα πλάτους 4 εκατ., εσωτερικά της οποίας είναι περασμένο και ραμμένο περιμετρικά ισχυρό ελαστικό σε όλο το πλάτος της μανσέτας. Η μανσέτα καταλήγει σε πτερύγιο διαστάσεων 7 Χ 4 εκατ. Στην αριστερή ελεύθερη πλευρά το πτερύγιο σχηματίζει γωνία και φέρει θηλυκό κουμπί πίεσης (τρούκ) . Στο δεξιό τέλειωμα της μανσέτας να υπάρχουν δύο αρσενικά κουμπιά πίεσης (τρούκ) για το κλείσιμο του μανικιού όπου η ακριβής τοποθέτησή τους και απόσταση αυτών φαίνεται στο επίσημο δείγμα .			
2.10	Και στα δύο εμπρόσθια φύλλα , εσωτερικά να υπάρχουν εσωτερικές τσέπες (φάκελοι) που να κλείνουν με φερμουάρ μήκους 16 εκατ.. Αντίστοιχα , να υπάρχουν τσέπες εσωτερικά και στα δύο εμπρόσθια φύλλα της εσωτερικής επένδυσης .			
2.11	Στο κάτω μέρος του τζάκετ δημιουργείται ζώνη από το ίδιο ύφασμα, εσωτερικά της οποίας είναι περασμένο και ραμμένο ισχυρό ελαστικό. Τα τμήματα της ζώνης που βρίσκονται δεξιά και αριστερά του φερμουάρ, κατασκευάζονται από το ύφασμα του Τζάκετ μήκους 14 εκατ.			

ΕΝΟΤΗΤΑΑ	ΧΑΡΑΚΤΗΡΙΣΤΙΚΑ	ΑΠΑΙΤΗΣΗ	ΑΠΑΝΤΗΣΗ ΠΡΟΜΗΘΕΥΤΗ	ΠΑΡΑΠΟΜΠΗ ΠΡΟΜΗΘΕΥΤΗ
2.12	Το τζάκετ φέρει εσωτερική επένδυση «καπιτονέ» , με σχέδιο ρόμβου 5 Χ 5 εκατ . Τα ανοικτά τελειώματα της επένδυσης καλύπτονται από ενισχυτικό ρέλι . Η εσωτερική επένδυση να κλείνει με φερμουάρ (μεγέθους 5) .			
2.13	Στο κέντρο της βάσης του περιλαίμιου της επένδυσης να είναι ραμμένος ιμάντας για τη σύνδεση με το τζάκετ . Αντίστοιχα , να υπάρχουν ραμμένοι ιμάντες και στο εξωτερικό μέρος στο ύψος περίπου των καρπών των δύο μανικών της επένδυσης .			
2.14	Σε απόσταση 4 εκατ. από το σημείο συρραφής του ώμου με το αριστερό μανίκι του τζάκετ να είναι ραμμένο VELCRO στο σχήμα του διακριτικού σήματος του Λιμενικού Σώματος-Ελληνικής Ακτοφυλακής. Επί του VELCRO να φέρει και το ανωτέρω σήμα .			
2.15	Κάθε τζάκετ να συνοδεύεται από πέντε (5) ανταλλακτικά κουμπιά πίεσης (τρούκ) μέσα σε νάϋλον σακουλάκι .			
2.16	Το τζάκετ και η κουκούλα πρέπει να είναι πλήρως αδιάβροχο , στο ύφασμα και στις ραφές αλλά να επιτρέπουν την αναπνοή του σώματος και για το λόγο αυτό θα πρέπει να έχουν εσωτερικά ειδική μεμβράνη και οι ραφές θα έχουν κλείσει εσωτερικά με θερμοκολλητική ταινία. Το ύφασμα θα έχει υποστεί έντονο υδροαπωθητικό φινίρισμα (DurableWaterRepellent, DWR, finish) .			
2.17	Όλες οι ακριβείς διαστάσεις του τζάκετ και λοιπά κατασκευαστικά στοιχεία φαίνονται στο επίσημο δείγμα της Υπηρεσίας και στα σχέδια 1 , 2 και 3.			
3	**Γ.ΦΥΣΙΚΟΧΗΜΙΚΕΣ ΑΠΑΙΤΗΣΙΕΣ ΥΦΑΣΜΑΤΩΝ**			
3.1	**Εξωτερικό ύφασμα και μεμβράνη του εξωτερικού τζάκετ**			
	α. Φυσικοχημικές απαιτήσεις			

Ιδιότητα	Τιμή
Ύφασμα	
Πρώτες ύλες	100% Πολυεστέρας
Ύφανσης	Διαγώνιος 2/2 (Twill 2/2)
Χρώμα	Μπλε σκούρο
Μεμβράνη	PTFE (πολιτετραφλουορετιλένη)

β. Χαρακτηριστικά του αδιάβροχου υφάσματος δύο στρώσεων

Α/Α	Χαρακτηριστικά	Μέθοδος Ελέγχου	Τιμή
1	Βάρος	EN ISO 12127	160 (+10/-5 %) g/m²
2	Μηχανικές ιδιότητες		

ΕΝΟΤΗΤΑ		ΧΑΡΑΚΤΗΡΙΣΤΙΚΑ			ΑΠΑΙΤΗΣΗ	ΑΠΑΝΤΗΣΗ ΠΡΟΜΗΘΕΥΤΗ	ΠΑΡΑΠΟΜΠΗ ΠΡΟΜΗΘΕΥΤΗ
	2.1	Αντοχή στον εφελκυσμό	ISO 13934-1	Στήμονας: 800 N Κρόκη: 600 N			
	2.2	Αντοχή στο σχίσιμο	ISO 4674 A1: 1977	Στήμονας 60N Κρόκη 60N			
	3	Αντίσταση στην φθορά	EN ISO 12947-2 (load 9KPa)	25,000 κύκλους			
	4	Σταθερότητα διαστάσεων μετά από ένα κύκλο πλυσίματος	ISO 6330 2A, Dry A ISO 5077, ISO 3759	Στήμονας 3% Κρόκη 3%			
	5	Αντίσταση Υδρατμών (Ret)	ISO 11092	6m² Pa/W			
	6	Αντίσταση στη διείσδυση νερού στο ύφασμα	EN 20811				
	6.1	Ως έχει	EN 20811	10,0 m			
	6.2	Μετά από 10 κύκλους πλυσίματος σε 60°C	EN 20811 ISO 6330 2A, E	10,0 m			
	7	Αντίσταση στην αποφυλλοποίηση - διάρκεια της εξέτασης 10 κύκλοι πλυσίματος - διαστάσεις του δείγματος: 40 cm/ολόκληρο πλάτος υφάσματος - εξέταση του δείγματος μετά από στέγνωμα	ISO 6330 (60°C), 2A dryE; μηχανή πλυσίματος τύπου A1	Χωρίς τρύπες, σχίσματα, αποφυλλοποίηση, ή πτυχές πιό πλατιές από 5 χιλιοστά σε κάθε διεύθυνση			
	8	Φινίρισμα της επιφάνειας του υφάσματος					
	8.1	Αδιαβροχία (SprayTest) – Ως έχει	EN ISO 4920	100			
	8.2	Αντοχή σε υδρογονάνθρακες	ISO 14419	≥4			
	9	Αντοχή χρώματος					
	9.1	Στο φώς	ISO 105-B02	5			
	9.2	Στο πλύσιμο στους 60° C	ISO 105-C06	Αλλαγή Χρωματ. 4-5 Λέκιασμα: 4			

ΕΝΟΤΗΤΑΑ	ΧΑΡΑΚΤΗΡΙΣΤΙΚΑ	ΑΠΑΙΤΗΣΗ	ΑΠΑΝΤΗΣΗ ΠΡΟΜΗΘΕΥΤΗ	ΠΑΡΑΠΟΜΠΗ ΠΡΟΜΗΘΕΥΤΗ

9.3	Στην τριβή	ISO 105-X12	Ξηρή: 4 Υγρή: 3-4	

γ. Θερμοκολλητική αδιάβροχη ταινία

10	Αντίσταση στη διείσδυση του νερού	EN 20811	
10.1	Αρχική	EN 20811	10,0 m
10.2	Μετά από 10 κύκλους πλυσίματος σε 60°C	EN 20811 ISO 6330 2A, E	10,0 m

Ο έλεγχος πραγματοποιείται σε δοκίμια από το ένδυμα που περιλαμβάνουν ταινία.

δ. Οδηγίες Συντήρησης

Ετικέτα Συντήρησης 

3.2 **Διχτυωτή φόδρα του fly τζάκετ**

Περιγραφή	Ελάχιστες Απαιτήσεις	Μέθοδος Ελέγχου
Σύνθεση	100% Πολυεστέρας	ΚΑΝΟΝΙΣΜΟΣ (ΕΕ) αριθ. 1007/2011
Βάρος [gr/m^2]	110	ENISO 12127
Αντοχή στον εφελκυσμό [N] (1)	Στημόνι: 300	EN ISO 13934-1
	Υφάδι: 200	

3.3 **Εσωτερική επένδυση – καπιτονέ 5x5**

α. ΦΟΔΡΑ

Περιγραφή	Ελάχιστες Απαιτήσεις	Μέθοδος Ελέγχου
Σύνθεση	100% Πολυεστέρας	ΚΑΝΟΝΙΣΜΟΣ (ΕΕ) αριθ. 1007/2011

ΕΝΟΤΗΤΑ	ΧΑΡΑΚΤΗΡΙΣΤΙΚΑ			ΑΠΑΙΤΗΣΗ	ΑΠΑΝΤΗΣΗ ΠΡΟΜΗΘΕΥΤΗ	ΠΑΡΑΠΟΜΠΗ ΠΡΟΜΗΘΕΥΤΗ
	Βάρος [gr/m^2]	70	ENISO 12127			
	Πυκνότητα [κλωστές /cm]	Στημόνι: 40± 2 Υφάδι: 23± 2	EN 1049-2			
	Αντοχή στον εφελκυσμό [N] (1)	Στημόνι: 1000 Υφάδι: 1000	EN ISO 13934-1			
	Αλλαγή διαστάσεων στο πλύσιμο 40°C [%](1)	Στημόνι: ± 3 Υφάδι: ± 3	ENISO 3759 EN 25077 ISO 6330			
	(1) Ο έλεγχος γίνεται σε δοκίμια από την καπιτονέ επένδυση του ενδύματος που περιλαμβάνουν το συνδυασμό φόδρας και θερμομονωτικού υλικού.					
	β. ΘΕΡΜΟΜΟΝΩΤΙΚΟ ΥΛΙΚΟ (ΒΑΤΑ) **Περιγραφή** / **Ελάχιστες Απαιτήσεις** / **Μέθοδος Ελέγχου** Σύνθεση: 100% Πολυεστέρας — ΚΑΝΟΝΙΣΜΟΣ (ΕΕ) αριθ. 1007/2011 Βάρος [gr/m^2]: 120 — ENISO 12127					
3.4	**Υφασμα ανακλαστικών λωρίδων (1)**					
	Περιγραφή	**Ελάχιστες Απαιτήσεις**	**Μέθοδος Ελέγχου**			
	Σύνθεση	56% Πολυαμίδιο 8% Πολυεστέρας 18% Αντανακλαστική κλωστή 18% PU=Πολιουρεθάνη	ΚΑΝΟΝΙΣΜΟΣ (ΕΕ) αριθ. 1007/2011			
	ενδεικτικό Βάρος [gr/m^2]	275	ENISO 12127			
	Αδιαβροχία (SprayTest)(2)	100	EN ISO 4920			
	Το είδος να πληροί τις απαιτήσεις του ΕΝ 20471.					

<table>
<tr><th>ΕΝΟΤΗΤΑΑ</th><th>ΧΑΡΑΚΤΗΡΙΣΤΙΚΑ</th><th>ΑΠΑΙΤΗΣΗ</th><th>ΑΠΑΝΤΗΣΗ ΠΡΟΜΗΘΕΥΤΗ</th><th>ΠΑΡΑΠΟΜΠΗ ΠΡΟΜΗΘΕΥΤΗ</th></tr>
<tr><td>3.5</td><td><u>Υφασμα δύο στρώσεων για τη θήκη της κουκούλας</u></td><td></td><td></td><td></td></tr>
<tr><td></td><td>
<table>
<tr><th>Περιγραφή</th><th>Ελάχιστες Απαιτήσεις</th><th>Μέθοδος Ελέγχου</th></tr>
<tr><td>Σύνθεση</td><td><u>Εξωτερικό ύφασμα</u>: 100% Πολυαμίδιο

<u>Μεμβράνη</u>:
Πολυτετραφθοροαιθυλαίνιο (PTFE)</td><td>ΚΑΝΟΝΙΣΜΟΣ (ΕΕ)

αριθ. 1007/2011</td></tr>
<tr><td>Πλέξη</td><td>Jersey</td><td>-</td></tr>
<tr><td>Βάρος [gr/m^2]</td><td>90</td><td>EN ISO12127</td></tr>
<tr><td>Αντίσταση στη διείσδυση νερού</td><td>40</td><td>EN 20811</td></tr>
<tr><td>Χρώμα</td><td>Λευκό</td><td>-</td></tr>
</table>
</td><td></td><td></td><td></td></tr>
<tr><td>3.6</td><td><u>Κλωστή ραφής .</u></td><td></td><td></td><td></td></tr>
<tr><td></td><td>• 100% δίκλωνη πολυεστερική.
• Αντοχή ραφής [ENISO 13935-2]: 225 N.</td><td></td><td></td><td></td></tr>
<tr><td></td><td><u>Κανονισμός R.E.A.Ch.</u>

1. Τα υλικά που θα χρησιμοποιηθούν για την κατασκευή των ενδυμάτων, πληρούν τις νομοθετικές διατάξεις σχετικά με ουσίες που θεωρούνται επιβλαβείς για την υγεία του χρήστη και περιλαμβάνονται στον κανονισμό REACH.
2. Η συμμόρφωση με τις απαιτήσεις του κανονισμούREACH αποδεικνύεται προσκομίζοντας σχετική έκθεση συμμόρφωσης από κοινοποιημένο εργαστήριο ελέγχου, στην επιτροπή παραλαβής, κατά την παράδοση των μπουφάν.
3. Προϊόντα πιστοποιημένα με το πρότυπο OekoTex® Standard 100 πληρούν τις απαιτήσεις του AnnexXVII του κανονισμού REACH.</td><td></td><td></td><td></td></tr>
<tr><td>4</td><td><u>ΕΛΕΓΧΟΙ</u></td><td></td><td></td><td></td></tr>
<tr><td></td><td>Η Επιτροπή παραλαβής, έχει δικαίωμα εισόδου στις εγκαταστάσεις του κατασκευαστή-προμηθευτή, για να ενεργεί έλεγχο στα χρησιμοποιούμενα υλικά και τον τρόπο κατασκευής τους.</td><td></td><td></td><td></td></tr>
</table>

ΕΝΟΤΗΤΑΑ	ΧΑΡΑΚΤΗΡΙΣΤΙΚΑ	ΑΠΑΙΤΗΣΗ	ΑΠΑΝΤΗΣΗ ΠΡΟΜΗΘΕΥΤΗ	ΠΑΡΑΠΟΜΠΗ ΠΡΟΜΗΘΕΥΤΗ
5	**ΔΕΙΓΜΑΤΟΛΗΨΙΑ**			
	α. Η ποσότητα των τζάκετ χωρίζεται σε μερίδες των 1.000 τεμ. . Η Επιτροπή Παραλαβής, λαμβάνει έξι (6) δείγματα από κάθε μερίδα, από τα οποία τα τρία θα αποστείλει στο Παράρτημα Αθηνών της ΕΒΕΤΑΜ (πρώην ΕΤΑΚΕΙ) (τηλ. 210 9245318 , 210 9243535) για εργαστηριακό έλεγχο, και τα άλλα θα αποτελέσουν τα αντιδείγματα που φυλάσσονται στην Υπηρεσία. **Τα δείγματα - αντιδείγματα και τα έξοδα των εργαστηριακών ελέγχων θα βαρύνουν τον προμηθευτή.** β. Ο μειοδότης πριν από τη μαζική παραγωγή, υποχρεούται να κατασκευάσει δυο (2) τζάκετ σύμφωνα με τις τεχνικές προδιαγραφές, συμμορφούμενος και προς τις τυχόν υποδείξεις της Υπηρεσίας, τα οποία θα προσκομίσει στο φορέα (ΛΙΜΕΝΙΚΟ ΣΩΜΑ) τα οποία αφού επισημοποιηθούν, θα χρησιμοποιηθούν σαν υποδείγματα: 1)για την κατασκευή των υπολοίπων και 2) για την ποιοτική και οριστική παραλαβή . γ. Εφόσον τα παραπάνω δείγματα ικανοποιούν τις απαιτήσεις της Υπηρεσίας, επισημοποιούνται σαν προδείγματα και τηρούνται ανά ένα, από την Επιτροπή παραλαβής και από τον προμηθευτή. Εάν τα δείγματα αυτά, δεν συμφωνούν με τις απαιτήσεις των τεχνικών προδιαγραφών, δεν επισημοποιούνται και ο προμηθευτής υποχρεούται να προσκομίσει νέα δείγματα προς επισημοποίηση . δ. Το χρονικό διάστημα που απαιτείται για την κατασκευή και επισημοποίηση των παραπάνω δειγμάτων συμπεριλαμβάνεται στο συνολικό χρόνο παράδοσης.			
6	**ΜΑΚΡΟΣΚΟΠΙΚΟΣ ΕΛΕΓΧΟΣ**			
	Γίνεται από την Επιτροπή Παραλαβής, η οποία με βάση την προδιαγραφή και το επίσημο δείγμα εξετάζει τουλάχιστον το 10% από κάθε μερίδα και ελέγχει τα παρακάτω : **α.** Το χρωματισμό, που πρέπει να συμφωνεί με αυτόν του επισήμου δείγματος της Υπηρεσίας. **β.** Τις διαστάσεις, τα μεγέθη και τα ποσοστά μεγεθών, σύμφωνα με τους πίνακες μεγεθών . **γ.** Τα μακροσκοπικά χαρακτηριστικά του υφάσματος των τζάκετ , καθώς και των λοιπών πρώτων υλών. **δ.** Τη ραφή των τζάκετ γενικά, αν αυτή συμφωνεί με τους κανόνες της τέχνης, είναι επιμελημένη και άρτια. **ε.** Την συσκευασία και τις επισημάνσεις.			
7	**ΕΡΓΑΣΤΗΡΙΑΚΟΣ ΕΛΕΓΧΟΣ**			
	Τα τζάκετ παραλαμβάνονται οριστικά από την Επιτροπή Παραλαβής, εάν συμφωνούν			

ΕΝΟΤΗΤΑΑ	ΧΑΡΑΚΤΗΡΙΣΤΙΚΑ	ΑΠΑΙΤΗΣΗ	ΑΠΑΝΤΗΣΗ ΠΡΟΜΗΘΕΥΤΗ	ΠΑΡΑΠΟΜΠΗ ΠΡΟΜΗΘΕΥΤΗ
	με τις απαιτήσεις του μακροσκοπικού και εργαστηριακού ελέγχου. Για εκτροπές που αφορούν το ύφασμα ισχύουν αντίστοιχα τα όσα αναφέρονται στο Βιβλίο του Υπουργείου Εμπορίου "Τεχνικές Προδιαγραφές Υφασμάτων" . Ενώ για τις εκτροπές που αφορούν τη συσκευασία ή τις επισημάνσεις επιβάλλεται η συμμόρφωση με τις απαιτήσεις της Προδιαγραφής . Αν οι εκτροπές εμφανίζονται σε πολλά χαρακτηριστικά κατασκευής και το σύνολο των επί μέρους εκπτώσεων υπερβαίνει το δέκα τοις εκατό (10%) της συμβατικής τιμής προμήθειας τότε τα τζάκετ απορρίπτονται, καθώς επίσης και σε κάθε άλλη περίπτωση.			
	α. Ο χρωματισμός θα πρέπει να έχει την απόχρωση του **PANTONE 19-4024 TPX** με τιμές και ανοχές όπως φαίνονται στον παρακάτω ΠΙΝΑΚΑ 1.			
	β. Έλεγχος χρωματισμού : Ο χρωματισμός θα ελέγχεται επιπλέον του προβλεπόμενου μακροσκοπικού ελέγχου από την επιτροπή παραλαβής και από το Παράρτημα Αθηνών της ΕΒΕΤΑΜ (πρώην Ε.Τ.Α.Κ.Ε.Ι.) (τηλ. 2109245318 , 210 9243535) στα δείγματα που θα αποστέλλονται για φυσικοχημικούς ελέγχους. Για την πραγματοποίηση του παραπάνω ελέγχου μαζί με τα δείγματα θα αποστέλλεται με μέριμνα του Προέδρου της επιτροπής παραλαβής στο Παράρτημα Αθηνών της ΕΒΕΤΑΜ (πρώην Ε.Τ.Α.Κ.Ε.Ι.) (τηλ. 210 9245318 , 210 9243535) και το επίσημο δείγμα της υπηρεσίας το οποίο πήρε ο προμηθευτής προκειμένου να το χρησιμοποιήσει για την κατασκευή του υφάσματος. Μετά το πέρας του ελέγχου χρωματισμού το επίσημο δείγμα θα επιστρέφεται με μέριμνα της επιτροπής παραλαβής στον προμηθευτή.			
	Ο έλεγχος της απόχρωσης θα γίνεται με φασματοφωτόμετρο που θα λειτουργεί με διάχυτο φωτισμό του δοκιμίου με πλήρη εκπομπή πηγής η οποία θα προσομοιάζει στη "CIESourceD65".Το υπό εξέταση δοκίμιο πρέπει να παρατηρείται από γωνία που δεν ξεπερνά τις 10° από τηνκανονική γωνία παρατήρησης, συμπεριλαμβανομένης και της γωνίας αποφυγής κατοπτρισμού. Το μέγεθος του προτύπου ανοίγματος επί της συσκευής που χρησιμοποιείται για τη μέτρηση της απόχρωσης θα πρέπει να είναι διαμέτρου 1,2-1,5 cm. Οι μετρήσεις θα πρέπει να γίνονται σε τρία (3) διαφορετικά σημεία στα τεμάχια του κάθε δείγματος μετρώντας το κάθε σημείο δύο φορές με διαφορετικό προσανατολισμό (υφάδι-στημόνι). Το τελικό αποτέλεσμα θα είναι ο μέσος όρος των έξι (6) μετρήσεων που πραγματοποιήθηκαν [τρία (3) σημεία Χ δύο (2) φορές =έξι (6) για κάθε δείγμα. Τα προς εξέταση σημεία θα πρέπει να είναι διπλωμένα δύο (2) φορές προκειμένου κατά τη μέτρηση να μην επηρεάζονται από το φως.			
	Κατά τη μέτρηση θα χρησιμοποιείται η εξίσωση CMC (ColorMeasurementCommities της SocietyofDyersandcolourists) για τον υπολογισμό του ΔΕ η οποία περιλαμβάνει και διορθωτικούς συντελεστές. Αρχικά θα μετριέται η απόχρωση του επισήμου δείγματος με την ίδια διαδικασία που περιγράφηκε παραπάνω και ο μέσος όρος των μετρήσεων θα είναι η βάση			

<table>
<tr><th>ΕΝΟΤΗΤΑΑ</th><th>ΧΑΡΑΚΤΗΡΙΣΤΙΚΑ</th><th>ΑΠΑΙΤΗΣΗ</th><th>ΑΠΑΝΤΗΣΗ ΠΡΟΜΗΘΕΥΤΗ</th><th>ΠΑΡΑΠΟΜΠΗ ΠΡΟΜΗΘΕΥΤΗ</th></tr>
<tr><td></td><td>με την οποία θα συγκριθεί η αντίστοιχη απόχρωση του προς εξέταση δείγματος.</td><td></td><td></td><td></td></tr>
<tr><td></td><td>ΠΙΝΑΚΑΣ 1
<table>
<tr><th>Α/Α</th><th>ΧΡΩΜΑ</th><th>ΑΠΟΔΕΚΤΑ ΑΠΟΤΕΛΕΣΜΑΤΑ ΣΥΓΚΡΙΣΗΣ ΕΠΙΣΗΜΟΥ ΔΕΙΓΜΑΤΟΣ ΜΕ ΤΗΝ CMC (ΔΕ)</th><th>ΑΠΟΚΛΙΣΕΙΣ</th><th>ΕΚΠΤΩΣΗ</th></tr>
<tr><td>1</td><td>ΜΠΛΕ ΣΚΟΥΡΟ</td><td>Μέχρι και 1,5</td><td>Μέχρι και 0,5 πάνω του ορίου, δηλαδή 2</td><td>0,2% για κάθε 0.1 πάνω του ορίου</td></tr>
</table>
Τα δείγματα , αντιδείγματα και τα έξοδα των εργαστηριακών ελέγχων θα βαρύνουν τον προμηθευτή.</td><td></td><td></td><td></td></tr>
<tr><td>8</td><td><u>ΛΟΙΠΟΙ ΟΡΟΙ :</u></td><td></td><td></td><td></td></tr>
<tr><td>8.1</td><td>Σε κάθε επενδύτη (τζάκετ) εσωτερικά και σε σημείο σύνηθες για το εμπόριο επιρράπτεται ταινία που να φαίνεται το μέγεθος.</td><td></td><td></td><td></td></tr>
<tr><td>8.2</td><td>Κάθε επενδύτης (τζάκετ) κατάλληλα διπλωμένος συσκευάζεται σε διάφανη νάϋλον σακκούλα, που είναι κλεισμένη με συγκολλητική ταινία και πάνω στην οποία αναγράφεται το μέγεθός του.</td><td></td><td></td><td></td></tr>
<tr><td>8.3</td><td>Ανά δέκα (10) τζάκετ να είναι τοποθετημένα σε ισχυρά χαρτοκιβώτια, επί των οποίων στο εξωτερικό μέρος θα αναγράφονται :

ΤΖΑΚΕΤ (Χρώματος μπλε σκούρο)

ΠΡΟΜΗΘΕΥΤΗΣ : .....

ΣΥΜΒΑΣΗ : .....

ΜΕΓΕΘΟΣ : .....

ΠΟΣΟΤΗΤΑ : .....</td><td></td><td></td><td></td></tr>
</table>

ΕΝΟΤΗΤΑΑ	ΧΑΡΑΚΤΗΡΙΣΤΙΚΑ	ΑΠΑΙΤΗΣΗ	ΑΠΑΝΤΗΣΗ ΠΡΟΜΗΘΕΥΤΗ	ΠΑΡΑΠΟΜΠΗ ΠΡΟΜΗΘΕΥΤΗ
8.4	Για τα υφάσματα του τζάκετ σε ό,τι αφορά θέματα ανοχών, εκτροπών, εκπτώσεων, ισχύουν τα αναφερόμενα στους γενικούς όρους του τεύχους Α΄ «Τεχνικές Προδιαγραφές Υφασμάτων του Υπουργείου Εμπορίου Έκδοση 3η/1988» (ΠΑΡΑΡΤΗΜΑ Α΄).			
8.5	Οι προμηθευτές είναι υποχρεωμένοι σε περίπτωση που δεν αποδέχονται κάποιο όρο των τεχνικών προδιαγραφών να αναφέρονται σ' αυτόν στην τεχνική προσφορά τους αναλυτικά ώστε η Αρμόδια Επιτροπή να μορφώσει σαφή γνώμη για το προσφερόμενο είδος. ΣΤ. ΔΕΙΓΜΑΤΑ ΠΡΟΜΗΘΕΥΤΩΝ ΓΙΑ ΑΞΙΟΛΟΓΗΣΗ α. Οι υποψήφιοι προμηθευτές μαζί με τις προσφορές τους θα καταθέτουν ένα (1) τζάκετ ως δείγμα , το οποίο θα ελεγχθεί μακροσκοπικά από την επιτροπή αξιολόγησης των προσφορών σύμφωνα με την παρούσα προδιαγραφή και ειδικότερα σύμφωνα με τα αναφερόμενα στην παράγραφο Β . β. Εφόσον το δείγμα ικανοποιεί μακροσκοπικά πλήρως τις απαιτήσεις της προδιαγραφής τότε οι τεχνικές προσφορές των αντίστοιχων προμηθευτών θα γίνονται αποδεκτές . γ. Κατά το στάδιο του μακροσκοπικού ελέγχου θα απορρίπτονται οι προσφορές των προμηθευτών των οποίων τα δείγματα δεν ικανοποιούν τις απαιτήσεις της υπηρεσίας. δ. Τα δείγματα των λοιπών προμηθευτών που έλαβαν μέρος στον διαγωνισμό και δεν επελέγησαν θα τους επιστρέφονται.			
	ΜΕΓΕΘΗ FLY ΤΖΑΚΕΤ **(όλα τα μέτρα είναι σε εκατοστά)**			

<table>
<tr><th>ΕΝΟΤΗΤΑΑ</th><th>ΧΑΡΑΚΤΗΡΙΣΤΙΚΑ</th><th>ΑΠΑΙΤΗΣΗ</th><th>ΑΠΑΝΤΗΣΗ ΠΡΟΜΗΘΕΥΤΗ</th><th>ΠΑΡΑΠΟΜΠΗ ΠΡΟΜΗΘΕΥΤΗ</th></tr>
<tr><td></td><td>
<table>
<tr><th>ΜΕΓΕΘΟΣ</th><th>ΜΑΚΡΟΣ (ΑΠΟΚΕΝΤΡΟ ΡΑΧΗΣ)</th><th>ΜΙΣΟΣ ΠΕΡΙΜΕΤΡΟΣ ΣΤΗΘΟΥ</th><th>ΜΑΚΡΟΣ ΜΑΝΙΚΙΟΥ</th><th>ΜΙΣΟΣ ΠΕΡΙΜΕΤΡΟΣ ΚΑΤΩ ΑΚΡΟΥ</th><th>ΠΟΣΟΣΤΑ</th></tr>
<tr><td>XS</td><td>68,5</td><td>56</td><td>74,5</td><td>51</td><td>-</td></tr>
<tr><td>S</td><td>70,5</td><td>60</td><td>76,5</td><td>55</td><td>15%</td></tr>
<tr><td>M</td><td>72,5</td><td>64</td><td>78,5</td><td>59</td><td>28%</td></tr>
<tr><td>L</td><td>74,5</td><td>68</td><td>80,5</td><td>63</td><td>33%</td></tr>
<tr><td>XL</td><td>76,5</td><td>72</td><td>82,5</td><td>67</td><td>20%</td></tr>
<tr><td>XXL</td><td>78,5</td><td>76</td><td>84,5</td><td>71</td><td>2%</td></tr>
<tr><td>XXXL</td><td>80,5</td><td>80</td><td>86,5</td><td>75</td><td>2%</td></tr>
</table>
</td><td></td><td></td><td></td></tr>
<tr><td></td><td>ΟΛΕΣ ΟΙ ΔΙΑΣΤΑΣΕΙΣ ΕΧΟΥΝ ΑΝΟΧΗ +/- 2 ΕΚ.

Η Υπηρεσία διατηρεί το δικαίωμα να διαφοροποιήσει τα ποσοστά μεγεθών μέχρι την υπογραφή της Σύμβασης .</td><td></td><td></td><td></td></tr>
</table>

ΕΝΟΤΗΤΑΑ	ΧΑΡΑΚΤΗΡΙΣΤΙΚΑ	ΑΠΑΙΤΗΣΗΗ	ΑΠΑΝΤΗΣΗ ΠΡΟΜΗΘΕΥΤΗ	ΠΑΡΑΠΟΜΠΗ ΠΡΟΜΗΘΕΥΤΗ
	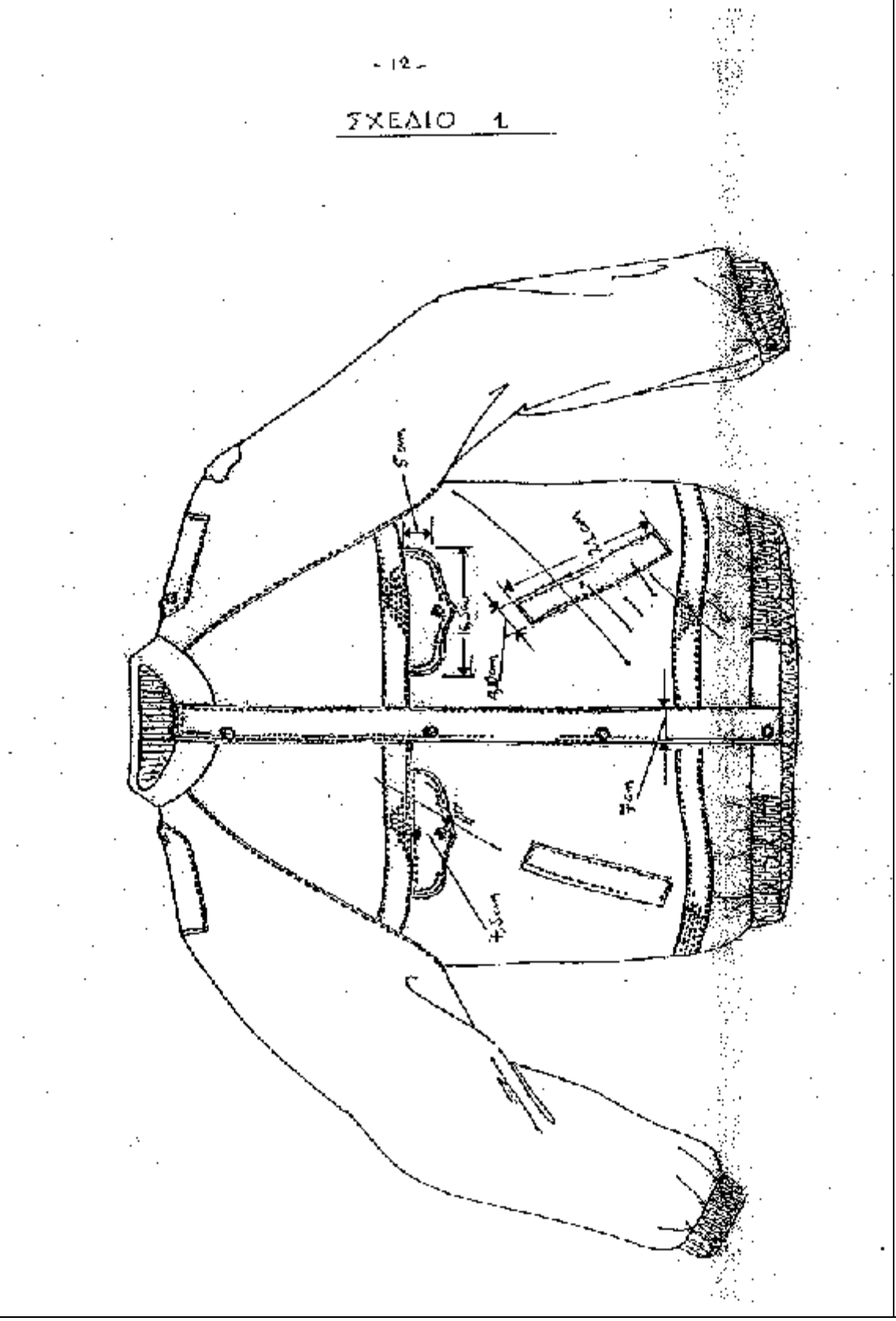			

ΕΝΟΤΗΤΑΑ	ΧΑΡΑΚΤΗΡΙΣΤΙΚΑ	ΑΠΑΙΤΗΣΗ	ΑΠΑΝΤΗΣΗ ΠΡΟΜΗΘΕΥΤΗ	ΠΑΡΑΠΟΜΠΗ ΠΡΟΜΗΘΕΥΤΗ
	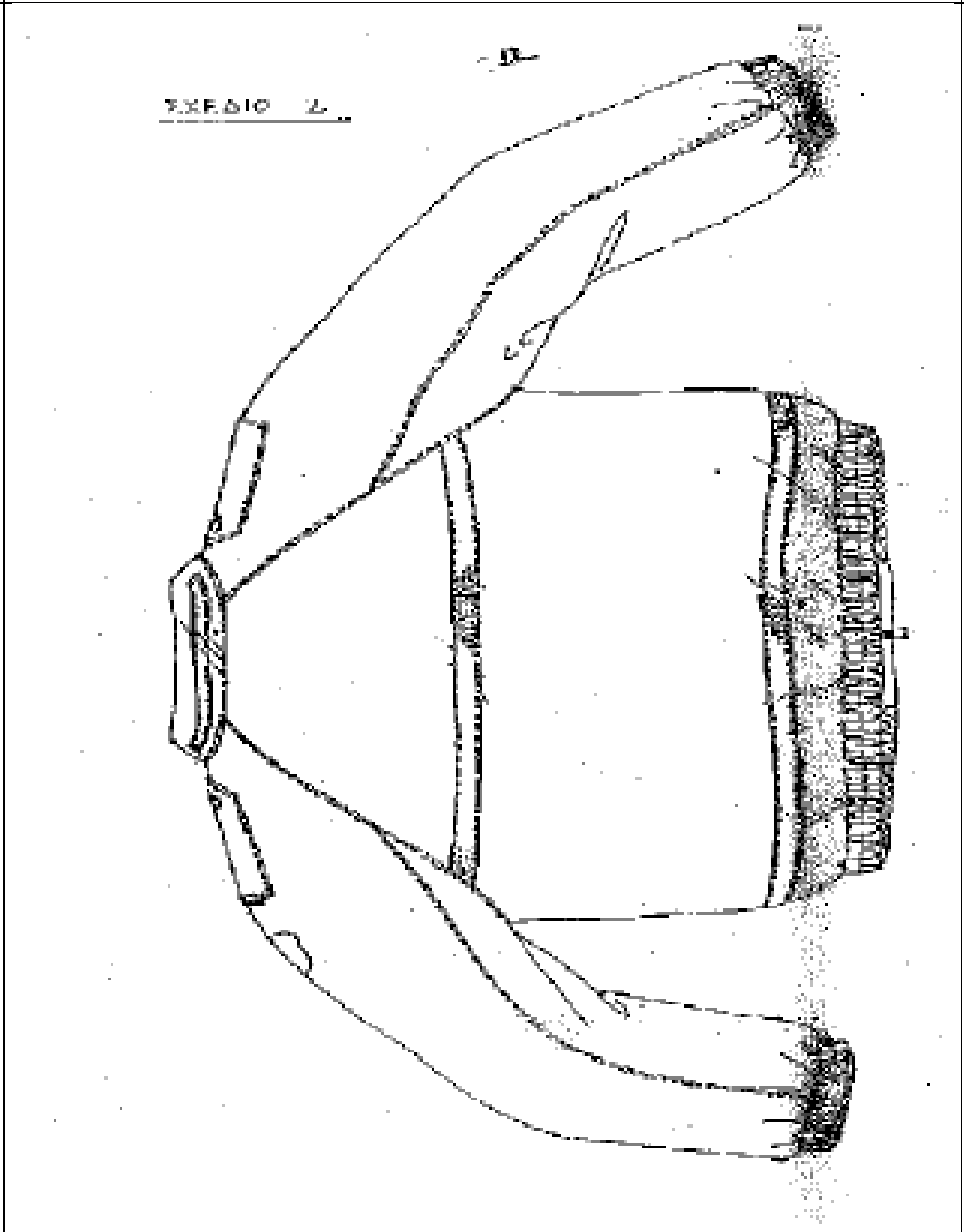			

ΕΝΟΤΗΤΑΑ	ΧΑΡΑΚΤΗΡΙΣΤΙΚΑ	ΑΠΑΙΤΗΣΗΗ	ΑΠΑΝΤΗΣΗ ΠΡΟΜΗΘΕΥΤΗ	ΠΑΡΑΠΟΜΠΗ ΠΡΟΜΗΘΕΥΤΗ

ΕΝΟΤΗΤΑΑ	ΧΑΡΑΚΤΗΡΙΣΤΙΚΑ	ΑΠΑΙΤΗΣΗ	ΑΠΑΝΤΗΣΗ ΠΡΟΜΗΘΕΥΤΗ	ΠΑΡΑΠΟΜΠΗ ΠΡΟΜΗΘΕΥΤΗ
	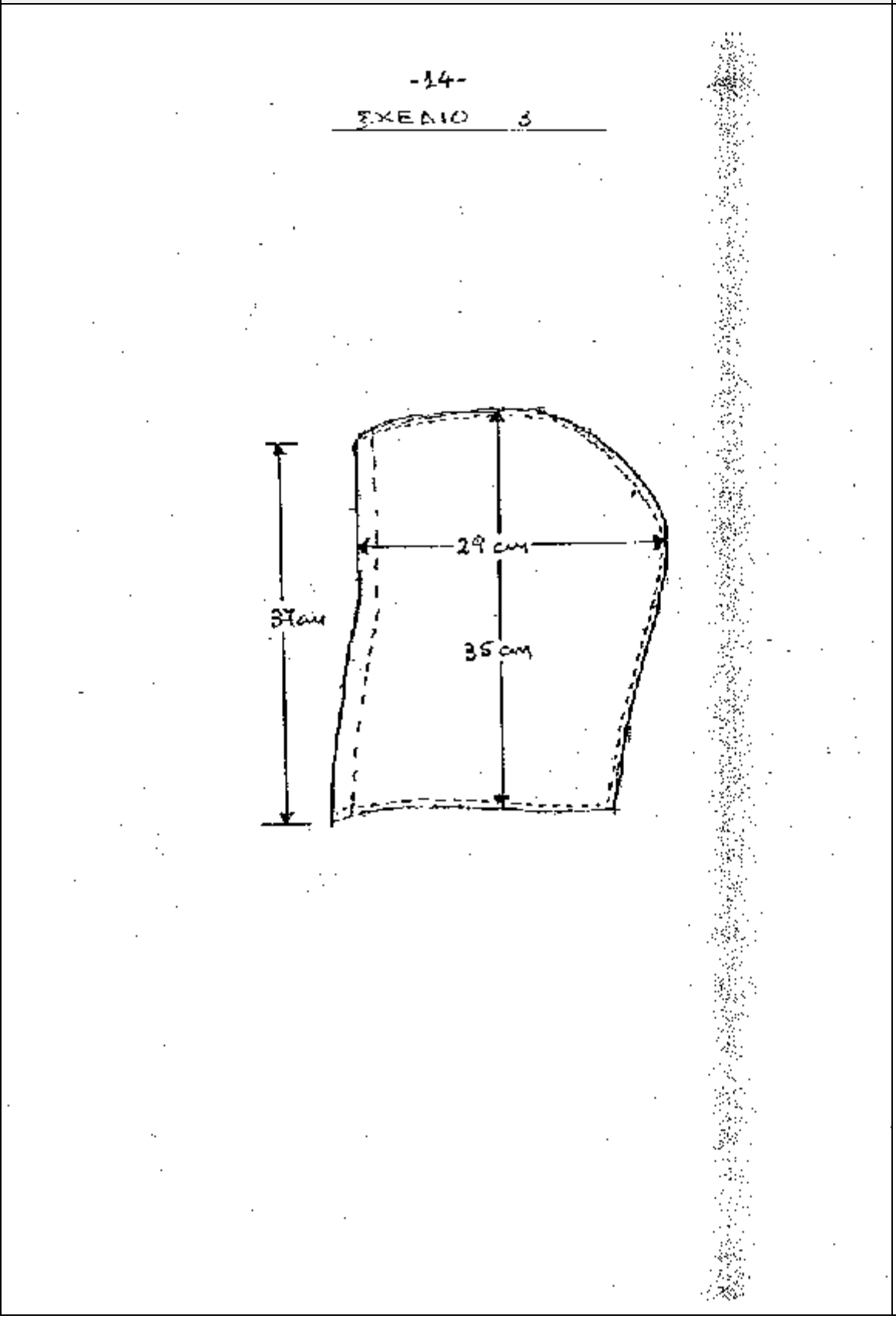			

ΕΝΟΤΗΤΑΑ	ΧΑΡΑΚΤΗΡΙΣΤΙΚΑ	ΑΠΑΙΤΗΣΗΗ	ΑΠΑΝΤΗΣΗ ΠΡΟΜΗΘΕΥΤΗ	ΠΑΡΑΠΟΜΠΗ ΠΡΟΜΗΘΕΥΤΗ

ΧΑΡΑΚΤΗΡΙΣΤΙΚΑ

ΑΠΑΙΤΗΣΗΗ

ΑΠΑΝΤΗΣΗ ΠΡΟΜΗΘΕΥΤΗ

ΠΑΡΑΠΟΜΠΗ ΠΡΟΜΗΘΕΥΤΗ

21PROC008250999 2021-03-08 ΑΔΑ: 9Λ6Γ4653ΠΩ-6ΛΜ

Γ) ΠΙΝΑΚΑΣ 1

ΑΝΟΧΩΝ ΚΑΙ ΕΚΠΤΩΣΕΩΝ ΓΙΑ ΧΗΜΙΚΕΣ ΕΚΤΡΟΠΕΣ ΥΦΑΣΜΑΤΩΝ (ΜΑΛΛΙΝΑ - ΣΥΜΜΙΚΤΑ)

ΒΑΡΟΣ Σε gr/m²		ΠΛΑΤΟΣ Σε cm, ελάχιστον		ΑΝΤΟΧΗ ΣΤΗΜΟΝΟΣ Σε kg, ελαχίστη		ΑΝΤΟΧΗ ΚΡΟΚΗΣ Σε kg, ελαχίστη		ΕΠΙΜΗΚΥΝΣΙΣ ΣΤΗΜΟΝΟΣ Σε m.m., ελαχίστη		ΕΠΙΜΗΚΥΝΣΙΣ ΚΡΟΚΗΣ Σε m.m., ελαχίστη		ΠΥΚΝΟΤΗΣ ΣΤΗΜΟΝΟΣ Αριθ. Κλωστών/cm		ΠΥΚΝΟΤΗΣ ΚΡΟΚΗΣ Αριθ. Κλωστών/cm		ΣΥΣΤΟΛΗ ΣΤΗΜΟΝΟΣ επί τοις %, Μεγίστη		ΣΥΣΤΟΛΗ ΚΡΟΚΗΣ επί τοις %, Μεγίστη	
Ανοχή επί τοις %	Έκπτωσις επί τοις %	Ανοχή σε cm	Έκπτωσις επί τοις %	Ανοχή επί τοις %	Έκπτωσις επί τοις %	Ανοχή επί τοις %	Έκπτωσις επί τοις %	Ανοχή επί τοις %	Έκπτωσις επί τοις %	Ανοχή επί τοις %	Έκπτωσις επί τοις %	Ανοχή Αρ. Κλ. ανά cm	Έκπτωσις επί τοις %	Ανοχή Αρ. Κλ. ανά cm	Έκπτωσις επί τοις %	Ανοχή επί τοις %	Έκπτωσις επί τοις %	Ανοχή επί τοις %	Έκπτωσις επί τοις %
+10% −5%	—	+3 cm έως −2cm	—	έως −5%	—	έως −5%	—	έως −5%	—	έως −5%	—	+2 −1 } κλ	—	+2 −1 } κλ	—	+1%	1%	+1%	1%
−6%	2%			−6%	1%	−6%	1%	−6%	1%	−6%	1%	−2 κλ.	1%	−2 κλ.	1%				
−7%	3%			−7%	2%	−7%	2%	−7%	2%	−7%	2%			Ειδικά για τα μάλλινα ΚΑΡΝΤΕ γίνεται δεκτό και					
−8%	4%			−8%	4%	−8%	4%	−8%	3%	−8%	3%								
−9%	6%			−9%	6%	−9%	6%	−9%	4%	−9%	4%			−3 κλ.	2%				
−10%	10%			−10%	8%	−10%	8%	−10%	5%	−10%	5%								

* Για υφάσματα «ΚΑΡΝΤΕ» Επενδύτες Ν/Δ
+15%
έως −5% —

ΦΥΤΙΚΑΙ ΟΥΣΙΑΙ		ΛΙΠΑΡΑΙ ΟΥΣΙΑΙ		ΑΠΩΛΕΙΑ ΔΙ' ΕΚΠΛΥΣΕΩΣ		ΥΦΑΝΣΙΣ	ΤΙΤΛΟΣ ΝΗΜΑΤΟΣ ΣΤΗΜΟΝΟΣ	ΤΙΤΛΟΣ ΝΗΜΑΤΟΣ ΚΡΟΚΗΣ	ΣΤΑΘΕΡΟΤΗΣ ΧΡΩΜΑΤΙΣΜΟΥ (Ελαχίστη) Σε μονάδες όπως καθορίζεται στο Τ.Ε. 34-233 ΓΕΣ		FINESSE ΕΡΙΟΥ (Η προκαθορισμένη)
επί τοις % Ανοχή επί τοις %	Μέγιστο Έκπτωσις επί τοις %	επί τοις % Ανοχή επί τοις %	Μέγιστο Έκπτωσις επί τοις %	επί τοις % Ανοχή επί τοις %	Μέγιστη Έκπτωσις επί τοις %				Ανοχή	Έκπτωσις επί τοις %	
0,1%	0,5%	0,1%	0,2%	—	—	Όπως καθορίζεται από τις προδιαγραφές	1) Για τα υφάσματα ΠΕΝΙΕ δίδεται ανοχή στον τίτλο νήματος ±3 Νούμερα 2) Για τα υφάσματα ΚΑΡΝΤΕ, δίδεται ανοχή στον τίτλο νήματος ±1 Νούμερο		Στο ηλιακό φως 1	—	Αλλαγή επιτρέπεται μόνο για βελτίωση της FINESSE
0,2%	1,0%	0,2%	0,4%						Στο ηλιακό φως για >1	Απόρριψη	
0,3%	1,5%	0,3%	0,9%						Λοιπές δοκιμασίες 1/2	—	
0,4%	2,0%	0,4%	1,6%						Λοιπές δοκιμασίες 1	1%	
0,5%	2,5%	0,5%	2,5%						Λοιπές δοκιμασίες για >1	Απόρριψη	

Τα ανωτέρω ποσοστά ανοχών και εκπτώσεων για φυτικές και λιπαρές ουσίες, νοούνται πέραν των προβλεπομένων από τις προδιαγραφές ορίων.

*Παρατήρηση: Στην προδιαγραφή –Υ–10013(α) που αφορά «Χειμερινό ύφασμα Ερέας Καρντέ» για επενδύτες Ν/Δ, το βάρος ανά m² μπορεί να έχει ανοχή από +15% μέχρι –5% του προβλεπόμενου λόγω ιδιομορφίας στο φινίρισμα, που επιφέρει συχνά αυξομειώσεις στο στο βάρος.

ΕΝΟΤΗΤΑΑ	ΧΑΡΑΚΤΗΡΙΣΤΙΚΑ	ΑΠΑΙΤΗΣΗ	ΑΠΑΝΤΗΣΗ ΠΡΟΜΗΘΕΥΤΗ	ΠΑΡΑΠΟΜΠΗ ΠΡΟΜΗΘΕΥΤΗ
	ΕΙΔΙΚΕΣ ΑΠΑΙΤΗΣΕΙΣ ΓΙΑ ΠΕΝΤΑΦΥΛΛΑ ΧΑΡΤΟΚΙΒΩΤΙΑ ΣΥΣΚΕΥΑΣΙΑΣ			
	Τα χαρτοκιβώτια πρέπει να είναι αρίστης ποιότητας και κατασκευής. Κατασκευάζονται από πεντάφυλλο χαρτόνι σε σχήμα ορθογωνίου παραλληλεπιπέδου στις διαστάσεις που φαίνονται στον πίνακα 1. Τα χαρτοκιβώτια συνδέονται κατά την μία από τις τέσσερις κατακόρυφες ακμές του παραλληλεπιπέδου με σιδερένιους συνδετήρες πάχους 2mm και μήκους 14 mm και σε πυκνότητα ενός συνδετήρα ανά 3 έως 4 cm μήκους. Εναλλακτικά μπορεί να χρησιμοποιηθεί στην κατασκευή τους τεχνική συγκόλλησης με τη χρήση της κατάλληλης κόλλας ώστε να έχουν την αντοχή που απαιτείται στην παράγραφο 2.2. Το χρησιμοποιούμενο χαρτόνι θα πρέπει να έχει παρασκευαστεί κατά τρόπο ώστε τα εσωτερικά του τρία (3) φύλλα να είναι εμποτισμένα με παραφίνη δια της μεθόδου του ψεκασμού.			
	1. <u>Ειδικές Απαιτήσεις</u>			
	1.1 Βάρος : 820 gr/m^2 ± 10%			
	2.2 Αντοχή στην διάρρηξη στην συσκευή MULLEN – TESTER (διάμετρος μεμβράνης 3 cm), ελάχιστο : 200 LB/IN2 (14.06 Kg/cm^2)			

ΠΑΡΑΡΤΗΜΑ Β'

ΕΥΡΩΠΑΪΚΟ ΕΝΙΑΙΟ ΕΓΓΡΑΦΟ ΣΥΜΒΑΣΗΣ α'

για όσα είδη δεν απαιτούνται κριτήρια επιλογής
(οικονομική και χρηματοοικονομική επάρκεια – τεχνική και επαγγελματική ικανότητα)

Ευρωπαϊκό Ενιαίο Έγγραφο Σύμβασης (ΕΕΕΣ) / Τυποποιημένο Έντυπο Υπεύθυνης Δήλωσης (ΤΕΥΔ)

Μέρος I: Πληροφορίες σχετικά με τη διαδικασία σύναψης σύμβασης και την αναθέτουσα αρχή ή τον αναθέτοντα φορέα

Στοιχεία της δημοσίευσης

Για διαδικασίες σύναψης σύμβασης για τις οποίες έχει δημοσιευτεί προκήρυξη διαγωνισμού στην Επίσημη Εφημερίδα της Ευρωπαϊκής Ένωσης, οι πληροφορίες που απαιτούνται στο Μέρος I ανακτώνται αυτόματα, υπό την προϋπόθεση ότι έχει χρησιμοποιηθεί η ηλεκτρονική υπηρεσία ΕΕΕΣ/ΤΕΥΔ για τη συμπλήρωση του ΕΕΕΣ /ΤΕΥΔ. Παρατίθεται η σχετική ανακοίνωση που δημοσιεύεται στην Επίσημη Εφημερίδα της Ευρωπαϊκής Ένωσης:

Προσωρινός αριθμός προκήρυξης στην ΕΕ: αριθμός [], ημερομηνία [], σελίδα []
Αριθμός προκήρυξης στην ΕΕ: [][][][]/S [][][][][][] 2021/S 045-110544

Εάν δεν έχει δημοσιευθεί προκήρυξη διαγωνισμού στην Επίσημη Εφημερίδα της Ευρωπαϊκής Ένωσης ή αν δεν υπάρχει υποχρέωση δημοσίευσης εκεί, η αναθέτουσα αρχή ή ο αναθέτων φορέας θα πρέπει να συμπληρώσει πληροφορίες με τις οποίες θα είναι δυνατή η αδιαμφισβήτητη ταυτοποίηση της διαδικασίας σύναψης σύμβασης (π.χ. παραπομπή σε δημοσίευση σε εθνικό επίπεδο)

Δημοσίευση σε εθνικό επίπεδο: (π.χ. www.promitheus.gov.gr/[ΑΔΑΜ Προκήρυξης στο ΚΗΜΔΗΣ])

Στην περίπτωση που δεν απαιτείται δημοσίευση γνωστοποίησης στην Επίσημη Εφημερίδα της Ευρωπαϊκής Ένωσης παρακαλείστε να παράσχετε άλλες πληροφορίες με τις οποίες θα είναι δυνατή η αδιαμφισβήτητη ταυτοποίηση της διαδικασίας σύναψης δημόσιας σύμβασης.

Ταυτότητα του αγοραστή

Επίσημη ονομασία:
Υπουργείο Ναυτιλίας και Νησιωτικής Πολιτικής/ Γενική Διεύθυνση Οικονομικών Υπηρεσιών/ Διεύθυνση Προμηθειών και Εποπτείας Αποθηκών /Τμήμα 2ο
Α.Φ.Μ., εφόσον υπάρχει:
Δικτυακός τόπος (εφόσον υπάρχει):
Πόλη:
Οδός και αριθμός:
Ταχ. κωδ.:
Αρμόδιος επικοινωνίας:
Τηλέφωνο:
φαξ:
Ηλ. ταχ/μείο:
Χώρα: GR

Πληροφορίες σχετικά με τη διαδικασία σύναψης σύμβασης

Τίτλος:
Προμήθεια ιματισμού και εξοπλισμού για τα στελέχη του Λιμενικού Σώματος – Ελληνικής Ακτοφυλακής
Σύντομη περιγραφή:
Προμήθεια ιματισμού και εξοπλισμού για τα στελέχη του Λιμενικού Σώματος – Ελληνικής Ακτοφυλακής και ειδικότερα προμήθεια ιματισμού και επιχειρησιακού εξοπλισμού για τα στελέχη της Μονάδας Υποβρυχίων Αποστολών Λ.Σ.- ΕΛ.ΑΚΤ., των Κλιμακίων Ειδικών Αποστολών ΛΣ - ΕΛ.ΑΚΤ. και της Υπηρεσίας Συνδέσμων - Διασωστών Λ.Σ.- ΕΛ.ΑΚΤ. καθώς και προμήθεια ιματισμού για τα πληρώματα πλοίων & τα στελέχη Λ.Σ.- ΕΛ.ΑΚΤ.

Αριθμός αναφοράς αρχείου που αποδίδεται στον φάκελο από την αναθέτουσα αρχή ή τον αναθέτοντα φορέα (εάν υπάρχει):
Αριθμ. Πρωτ.: 2832.9/15640/2021/02-03-2021 - Αριθμός Διακήρυξης: 02/2021

Μέρος ΙΙ: Πληροφορίες σχετικά με τον οικονομικό φορέα

Α: Πληροφορίες σχετικά με τον οικονομικό φορέα

Επωνυμία:
Οδός και αριθμός:
Ταχ. κωδ.:
Πόλη:
Χώρα:
Αρμόδιος ή αρμόδιοι επικοινωνίας:
Ηλ. ταχ/μείο:
Τηλέφωνο:
φαξ:
Α.Φ.Μ., εφόσον υπάρχει
Δικτυακός τόπος (εφόσον υπάρχει):

Ο οικονομικός φορέας είναι πολύ μικρή, μικρή ή μεσαία επιχείρηση;
Ναι / Όχι

Ο ΟΦ αποτελεί προστατευόμενο εργαστήριο

Μόνο σε περίπτωση προμήθειας κατ᾽ αποκλειστικότητα: ο οικονομικός φορέας είναι προστατευόμενο εργαστήριο, «κοινωνική επιχείρηση» ή προβλέπει την εκτέλεση συμβάσεων στο πλαίσιο προγραμμάτων προστατευόμενης απασχόλησης;

Απάντηση:
Ναι / Όχι

Ποιο είναι το αντίστοιχο ποσοστό των εργαζομένων με αναπηρία ή μειονεκτούντων εργαζομένων;
%

Εφόσον απαιτείται, ορίστε την κατηγορία ή τις κατηγορίες στις οποίες ανήκουν οι ενδιαφερόμενοι εργαζόμενοι με αναπηρία ή μειονεξία
-

Εάν η σχετική τεκμηρίωση διατίθεται ηλεκτρονικά, αναφέρετε:
Ναι / Όχι

Διαδικτυακή Διεύθυνση

-

Επακριβή στοιχεία αναφοράς των εγγράφων

-

Αρχή ή Φορέας έκδοσης

-

Ο ΟΦ είναι εγγεγραμμένος σε Εθνικό Σύστημα (Προ)Επιλογής

Κατά περίπτωση, ο οικονομικός φορέας είναι εγγεγραμμένος σε επίσημο κατάλογο εγκεκριμένων οικονομικών φορέων ή διαθέτει ισοδύναμο πιστοποιητικό [π.χ. βάσει εθνικού συστήματος (προ)επιλογής];

Απάντηση:
Ναι / Όχι

Αναφέρετε την ονομασία του καταλόγου ή του πιστοποιητικού και τον σχετικό αριθμό εγγραφής ή πιστοποίησης, κατά περίπτωση:
-

Εάν το πιστοποιητικό εγγραφής ή η πιστοποίηση διατίθεται ηλεκτρονικά, αναφέρετε:
-

Αναφέρετε τα δικαιολογητικά στα οποία βασίζεται η εγγραφή ή η πιστοποίηση και κατά περίπτωση, την κατάταξη στον επίσημο κατάλογο
-

Η εγγραφή ή η πιστοποίηση καλύπτει όλα τα απαιτούμενα κριτήρια επιλογής;
Ναι / Όχι

Ο οικονομικός φορέας θα είναι σε θέση να προσκομίσει βεβαίωση πληρωμής εισφορών κοινωνικής ασφάλισης και φόρων ή να παράσχει πληροφορίες που θα δίνουν τη δυνατότητα στην αναθέτουσα αρχή ή στον αναθέτοντα φορέα να τη λάβει απευθείας μέσω πρόσβασης σε εθνική βάση δεδομένων σε οποιοδήποτε κράτος μέλος αυτή διατίθεται δωρεάν;
Ναι / Όχι

Εάν η σχετική τεκμηρίωση διατίθεται ηλεκτρονικά, αναφέρετε:
Ναι / Όχι

Διαδικτυακή Διεύθυνση

-

Επακριβή στοιχεία αναφοράς των εγγράφων

-

Αρχή ή Φορέας έκδοσης

-

Ο ΟΦ συμμετάσχει στη διαδικασία μαζί με άλλους Οικονομικούς Φορείς

Ο οικονομικός φορέας συμμετέχει στη διαδικασία σύναψης σύμβασης από κοινού με άλλους;

Απάντηση:
Ναι / Όχι

Αναφέρετε τον ρόλο του οικονομικού φορέα στην ένωση (συντονιστής, υπεύθυνος για συγκεκριμένα καθήκοντα...):

-

Προσδιορίστε τους άλλους οικονομικούς φορείς που συμμετέχουν από κοινού στη διαδικασία σύναψης σύμβασης:

-

Κατά περίπτωση, επωνυμία της συμμετέχουσας ένωσης:

-

Εάν η σχετική τεκμηρίωση διατίθεται ηλεκτρονικά, αναφέρετε:
Ναι / Όχι

Διαδικτυακή Διεύθυνση

-

Επακριβή στοιχεία αναφοράς των εγγράφων

-

Αρχή ή Φορέας έκδοσης

-

Τμήματα που συμμετάσχει ο ΟΦ

Κατά περίπτωση, αναφορά του τμήματος ή των τμημάτων για τα οποία ο οικονομικός φορέας επιθυμεί να υποβάλει προσφορά.

Απάντηση:

-

Β: Πληροφορίες σχετικά με τους εκπροσώπους του οικονομικού φορέα #1

Όνομα:
Επώνυμο:
Ημερομηνία γέννησης:
Τόπος γέννησης:
Οδός και αριθμός:
Ταχ. κωδ.:
Πόλη:
Χώρα:
Τηλέφωνο:
Ηλ. ταχ/μείο:
Θέση/Ενεργών υπό την ιδιότητα:

Γ: Πληροφορίες σχετικά με τη στήριξη στις ικανότητες άλλων οντοτήτων

Βασίζεται σε ικανότητες άλλων οντοτήτων

Ο οικονομικός φορέας στηρίζεται στις ικανότητες άλλων οντοτήτων προκειμένου να ανταποκριθεί στα κριτήρια επιλογής που καθορίζονται στο μέρος IV και στα (τυχόν) κριτήρια και κανόνες που καθορίζονται στο μέρος V κατωτέρω;

Απάντηση:
Ναι / Όχι

Όνομα της οντότητας

-

Ταυτότητα της οντότητας

-

Τύπος ταυτότητας

-

Κωδικοί CPV

-

Εάν η σχετική τεκμηρίωση διατίθεται ηλεκτρονικά, αναφέρετε:
Ναι / Όχι

Διαδικτυακή Διεύθυνση

-

Επακριβή στοιχεία αναφοράς των εγγράφων

-

Αρχή ή Φορέας έκδοσης

-

Δ: Πληροφορίες σχετικά με υπεργολάβους στην ικανότητα των οποίων δεν στηρίζεται ο οικονομικός φορέας

Δεν βασίζεται σε ικανότητες άλλων οντοτήτων

Ο οικονομικός φορέας προτίθεται να αναθέσει οποιοδήποτε τμήμα της σύμβασης σε τρίτους υπό μορφή υπεργολαβίας;

Απάντηση:
Ναι / Όχι

Όνομα της οντότητας

-

Ταυτότητα της οντότητας

-

Τύπος ταυτότητας

-

Κωδικοί CPV

-

Εάν η σχετική τεκμηρίωση διατίθεται ηλεκτρονικά, αναφέρετε:
Ναι / Όχι

Διαδικτυακή Διεύθυνση

-

Επακριβή στοιχεία αναφοράς των εγγράφων

-

Αρχή ή Φορέας έκδοσης

-

Μέρος III: Λόγοι αποκλεισμού

Α: Λόγοι που σχετίζονται με ποινικές καταδίκες

Λόγοι που σχετίζονται με ποινικές καταδίκες βάσει των εθνικών διατάξεων για την εφαρμογή των λόγων που ορίζονται στο άρθρο 57 παράγραφος 1 της οδηγίας: Συμμετοχή σε εγκληματική οργάνωση

Έχει ο ίδιος ο οικονομικός φορέας ή οποιοδήποτε πρόσωπο το οποίο είναι μέλος του διοικητικού, διευθυντικού ή εποπτικού του οργάνου ή έχει εξουσία εκπροσώπησης, λήψης αποφάσεων ή ελέγχου σε αυτό καταδικαστεί με τελεσίδικη απόφαση για έναν από τους λόγους που παρατίθενται στο σχετικό θεσμικό πλαίσιο, η οποία έχει εκδοθεί πριν από πέντε έτη κατά το μέγιστο ή στην οποία έχει οριστεί απευθείας περίοδος αποκλεισμού που εξακολουθεί να ισχύει;

Απάντηση:
Ναι / Όχι

Ημερομηνία της καταδίκης

..

Λόγος(-οι)

-

Προσδιορίστε ποιος έχει καταδικαστεί

-

Εφόσον καθορίζεται απευθείας στην καταδικαστική απόφαση, διάρκεια της περιόδου αποκλεισμού και σχετικό(-ά) σημείο(-α)

-

Σε περίπτωση καταδικης, ο οικονομικός φορέας έχει λάβει μέτρα που να αποδεικνύουν την αξιοπιστία του παρά την ύπαρξη σχετικού λόγου αποκλεισμού ("αυτοκάθαρση");

Ναι / Όχι

Περιγράψτε τα μέτρα που λήφθηκαν

-

Εάν η σχετική τεκμηρίωση διατίθεται ηλεκτρονικά, αναφέρετε:

Ναι / Όχι

Διαδικτυακή Διεύθυνση

-

Επακριβή στοιχεία αναφοράς των εγγράφων

-

Αρχή ή Φορέας έκδοσης

-

Διαφθορά

Έχει ο ίδιος ο οικονομικός φορέας ή οποιοδήποτε πρόσωπο το οποίο είναι μέλος του διοικητικού, διευθυντικού ή εποπτικού του οργάνου ή έχει εξουσία εκπροσώπησης, λήψης αποφάσεων ή ελέγχου σε αυτό καταδικαστεί με τελεσίδικη απόφαση για έναν από τους λόγους που παρατίθενται στο σχετικό θεσμικό πλαίσιο, η οποία έχει εκδοθεί πριν από πέντε έτη κατά το μέγιστο ή στην οποία έχει οριστεί απευθείας περίοδος αποκλεισμού που εξακολουθεί να ισχύει;

Απάντηση:

Ναι / Όχι

Ημερομηνία της καταδίκης

..

Λόγος(-οι)

-

Προσδιορίστε ποιος έχει καταδικαστεί

-

Εφόσον καθορίζεται απευθείας στην καταδικαστική απόφαση, διάρκεια της περιόδου αποκλεισμού και σχετικό(-ά) σημείο(-α)

-

Σε περίπτωση καταδικης, ο οικονομικός φορέας έχει λάβει μέτρα που να αποδεικνύουν την αξιοπιστία του παρά την ύπαρξη σχετικού λόγου αποκλεισμού ("αυτοκάθαρση");

Ναι / Όχι

Περιγράψτε τα μέτρα που λήφθηκαν

-

Εάν η σχετική τεκμηρίωση διατίθεται ηλεκτρονικά, αναφέρετε:
Ναι / Όχι

Διαδικτυακή Διεύθυνση

-

Επακριβή στοιχεία αναφοράς των εγγράφων

-

Αρχή ή Φορέας έκδοσης

-

Απάτη

Έχει ο ίδιος ο οικονομικός φορέας ή οποιοδήποτε πρόσωπο το οποίο είναι μέλος του διοικητικού, διευθυντικού ή εποπτικού του οργάνου ή έχει εξουσία εκπροσώπησης, λήψης αποφάσεων ή ελέγχου σε αυτό καταδικαστεί με τελεσίδικη απόφαση για έναν από τους λόγους που παρατίθενται στο σχετικό θεσμικό πλαίσιο, η οποία έχει εκδοθεί πριν από πέντε έτη κατά το μέγιστο ή στην οποία έχει οριστεί απευθείας περίοδος αποκλεισμού που εξακολουθεί να ισχύει;

Απάντηση:
Ναι / Όχι

Ημερομηνία της καταδίκης

..

Λόγος(-οι)

-

Προσδιορίστε ποιος έχει καταδικαστεί

-

Εφόσον καθορίζεται απευθείας στην καταδικαστική απόφαση, διάρκεια της περιόδου αποκλεισμού και σχετικό(-ά) σημείο(-α)

-

Σε περίπτωση καταδικης, ο οικονομικός φορέας έχει λάβει μέτρα που να αποδεικνύουν την αξιοπιστία του παρά την ύπαρξη σχετικού λόγου αποκλεισμού (“αυτοκάθαρση”);
Ναι / Όχι

Περιγράψτε τα μέτρα που λήφθηκαν

-

Εάν η σχετική τεκμηρίωση διατίθεται ηλεκτρονικά, αναφέρετε:
Ναι / Όχι

Διαδικτυακή Διεύθυνση

-

Επακριβή στοιχεία αναφοράς των εγγράφων

-

Αρχή ή Φορέας έκδοσης

-

Τρομοκρατικά εγκλήματα ή εγκλήματα συνδεόμενα με τρομοκρατικές δραστηριότητες

Έχει ο ίδιος ο οικονομικός φορέας ή οποιοδήποτε πρόσωπο το οποίο είναι μέλος του διοικητικού, διευθυντικού ή εποπτικού του οργάνου ή έχει εξουσία εκπροσώπησης, λήψης αποφάσεων ή ελέγχου σε αυτό καταδικαστεί με τελεσίδικη απόφαση για έναν από τους λόγους που παρατίθενται στο σχετικό θεσμικό πλαίσιο, η οποία έχει εκδοθεί πριν από πέντε έτη κατά το μέγιστο ή στην οποία έχει οριστεί απευθείας περίοδος αποκλεισμού που εξακολουθεί να ισχύει;

Απάντηση:
Ναι / Όχι

Ημερομηνία της καταδίκης

..

Λόγος(-οι)

-

Προσδιορίστε ποιος έχει καταδικαστεί

-

Εφόσον καθορίζεται απευθείας στην καταδικαστική απόφαση, διάρκεια της περιόδου αποκλεισμού και σχετικό(-ά) σημείο(-α)

-

Σε περίπτωση καταδικης, ο οικονομικός φορέας έχει λάβει μέτρα που να αποδεικνύουν την αξιοπιστία του παρά την ύπαρξη σχετικού λόγου αποκλεισμού (“αυτοκάθαρση”);
Ναι / Όχι

Περιγράψτε τα μέτρα που λήφθηκαν

-

Εάν η σχετική τεκμηρίωση διατίθεται ηλεκτρονικά, αναφέρετε:
Ναι / Όχι

Διαδικτυακή Διεύθυνση

-

Επακριβή στοιχεία αναφοράς των εγγράφων

-

Αρχή ή Φορέας έκδοσης

-

Νομιμοποίηση εσόδων από παράνομες δραστηριότητες ή χρηματοδότηση της τρομοκρατίας

Έχει ο ίδιος ο οικονομικός φορέας ή οποιοδήποτε πρόσωπο το οποίο είναι μέλος του διοικητικού, διευθυντικού ή εποπτικού του οργάνου ή έχει εξουσία εκπροσώπησης, λήψης αποφάσεων ή ελέγχου σε αυτό καταδικαστεί με τελεσίδικη απόφαση για έναν από τους λόγους που παρατίθενται στο σχετικό θεσμικό πλαίσιο, η οποία έχει εκδοθεί πριν από πέντε έτη κατά το μέγιστο ή στην οποία έχει οριστεί απευθείας περίοδος αποκλεισμού που εξακολουθεί να ισχύει;

Απάντηση:
Ναι / Όχι

Ημερομηνία της καταδίκης

..

Λόγος(-οι)

-

Προσδιορίστε ποιος έχει καταδικαστεί

-

Εφόσον καθορίζεται απευθείας στην καταδικαστική απόφαση, διάρκεια της περιόδου αποκλεισμού και σχετικό(-ά) σημείο(-α)

-

Σε περίπτωση καταδικης, ο οικονομικός φορέας έχει λάβει μέτρα που να αποδεικνύουν την αξιοπιστία του παρά την ύπαρξη σχετικού λόγου αποκλεισμού ("αυτοκάθαρση");
Ναι / Όχι

Περιγράψτε τα μέτρα που λήφθηκαν

-

Εάν η σχετική τεκμηρίωση διατίθεται ηλεκτρονικά, αναφέρετε:
Ναι / Όχι

Διαδικτυακή Διεύθυνση

-

Επακριβή στοιχεία αναφοράς των εγγράφων

-

Αρχή ή Φορέας έκδοσης

-

Παιδική εργασία και άλλες μορφές εμπορίας ανθρώπων

Έχει ο ίδιος ο οικονομικός φορέας ή οποιοδήποτε πρόσωπο το οποίο είναι μέλος του διοικητικού, διευθυντικού ή εποπτικού του οργάνου ή έχει εξουσία εκπροσώπησης, λήψης αποφάσεων ή ελέγχου σε αυτό καταδικαστεί με τελεσίδικη απόφαση για έναν από τους λόγους που παρατίθενται στο σχετικό θεσμικό πλαίσιο, η οποία έχει εκδοθεί πριν από πέντε έτη κατά το μέγιστο ή στην οποία έχει οριστεί απευθείας περίοδος αποκλεισμού που εξακολουθεί να ισχύει;

Απάντηση:
Ναι / Όχι

Ημερομηνία της καταδίκης

..

Λόγος(-οι)

-

Προσδιορίστε ποιος έχει καταδικαστεί

-

Εφόσον καθορίζεται απευθείας στην καταδικαστική απόφαση, διάρκεια της περιόδου αποκλεισμού και σχετικό(-ά) σημείο(-α)

-

Σε περίπτωση καταδικης, ο οικονομικός φορέας έχει λάβει μέτρα που να αποδεικνύουν την αξιοπιστία του παρά την ύπαρξη σχετικού λόγου αποκλεισμού ("αυτοκάθαρση");
Ναι / Όχι

Περιγράψτε τα μέτρα που λήφθηκαν

-

Εάν η σχετική τεκμηρίωση διατίθεται ηλεκτρονικά, αναφέρετε:
Ναι / Όχι

Διαδικτυακή Διεύθυνση

-

Επακριβή στοιχεία αναφοράς των εγγράφων

-

Αρχή ή Φορέας έκδοσης

-

Β: Λόγοι που σχετίζονται με την καταβολή φόρων ή εισφορών κοινωνικής ασφάλισης

Καταβολή φόρων ή εισφορών κοινωνικής ασφάλισης:
Καταβολή φόρων

Ο οικονομικός φορέας έχει ανεκπλήρωτες υποχρεώσεις όσον αφορά την καταβολή φόρων, τόσο στη χώρα στην οποία είναι εγκατεστημένος όσο και στο κράτος μέλος της αναθέτουσας αρχής ή του αναθέτοντα φορέα, εάν είναι άλλο από τη χώρα εγκατάστασης;

Απάντηση:
Ναι / Όχι

Χώρα ή κράτος μέλος για το οποίο πρόκειται

-

Ενεχόμενο ποσό

Με άλλα μέσα; Διευκρινίστε:
Ναι / Όχι

Διευκρινίστε:

-

Ο οικονομικός φορέας έχει εκπληρώσει τις υποχρεώσεις του, είτε καταβάλλοντας τους φόρους ή τις εισφορές κοινωνικής ασφάλισης που οφείλει, συμπεριλαμβανομένων, κατά περίπτωση, των δεδουλευμένων τόκων ή των προστίμων, είτε υπαγόμενος σε δεσμευτικό διακανονισμό για την καταβολή τους;
Ναι / Όχι

Περιγράψτε τα μέτρα που λήφθηκαν
-

Η εν λόγω απόφαση είναι τελεσίδικη και δεσμευτική;
Ναι / Όχι

..

Σε περίπτωση καταδικαστικής απόφασης, εφόσον ορίζεται απευθείας σε αυτήν, η διάρκεια της περιόδου αποκλεισμού:
-

Εάν η σχετική τεκμηρίωση διατίθεται ηλεκτρονικά, αναφέρετε:
Ναι / Όχι

Διαδικτυακή Διεύθυνση

-

Επακριβή στοιχεία αναφοράς των εγγράφων

-

Αρχή ή Φορέας έκδοσης

-

Καταβολή εισφορών κοινωνικής ασφάλισης

Ο οικονομικός φορέας έχει ανεκπλήρωτες υποχρεώσεις όσον αφορά την καταβολή εισφορών κοινωνικής ασφάλισης, τόσο στη χώρα στην οποία είναι εγκατεστημένος όσο και στο κράτος μέλος της αναθέτουσας αρχής ή του αναθέτοντα φορέα, εάν είναι άλλο από τη χώρα εγκατάστασης;

Απάντηση:
Ναι / Όχι

Χώρα ή κράτος μέλος για το οποίο πρόκειται
-

Ενεχόμενο ποσό

Με άλλα μέσα; Διευκρινίστε:
Ναι / Όχι

Διευκρινίστε:
-

Ο οικονομικός φορέας έχει εκπληρώσει τις υποχρεώσεις του, είτε καταβάλλοντας τους φόρους ή τις εισφορές κοινωνικής ασφάλισης που οφείλει, συμπεριλαμβανομένων, κατά περίπτωση, των δεδουλευμένων τόκων ή των προστίμων, είτε υπαγόμενος σε δεσμευτικό διακανονισμό για την καταβολή τους;
Ναι / Όχι

Περιγράψτε τα μέτρα που λήφθηκαν
-

Η εν λόγω απόφαση είναι τελεσίδικη και δεσμευτική;
Ναι / Όχι

..

Σε περίπτωση καταδικαστικής απόφασης, εφόσον ορίζεται απευθείας σε αυτήν, η διάρκεια της περιόδου αποκλεισμού:
-

Εάν η σχετική τεκμηρίωση διατίθεται ηλεκτρονικά, αναφέρετε:
Ναι / Όχι

Διαδικτυακή Διεύθυνση

-

Επακριβή στοιχεία αναφοράς των εγγράφων

-

Αρχή ή Φορέας έκδοσης

-

Γ: Λόγοι που σχετίζονται με αφερεγγυότητα, σύγκρουση συμφερόντων ή επαγγελματικό παράπτωμα

Πληροφορίες σχετικά με πιθανή αφερεγγυότητα, σύγκρουση συμφερόντων ή επαγγελματικό παράπτωμα
Αθέτηση των υποχρεώσεων στον τομέα του περιβαλλοντικού δικαίου

Ο οικονομικός φορέας έχει, εν γνώσει του, αθετήσει τις υποχρεώσεις του στους τομείς του περιβαλλοντικού δικαίου;

Απάντηση:
Ναι / Όχι

Περιγράψτε τα μέτρα που λήφθηκαν

-

Σε περίπτωση καταδικης, ο οικονομικός φορέας έχει λάβει μέτρα που να αποδεικνύουν την αξιοπιστία του παρά την ύπαρξη σχετικού λόγου αποκλεισμού (“αυτοκάθαρση”);
Ναι / Όχι

Περιγράψτε τα μέτρα που λήφθηκαν

-

Εάν η σχετική τεκμηρίωση διατίθεται ηλεκτρονικά, αναφέρετε:
Ναι / Όχι

Διαδικτυακή Διεύθυνση

-

Επακριβή στοιχεία αναφοράς των εγγράφων

-

Αρχή ή Φορέας έκδοσης

-

Αθέτηση των υποχρεώσεων στον τομέα του κοινωνικού δικαίου

Ο οικονομικός φορέας έχει, εν γνώσει του, αθετήσει τις υποχρεώσεις του στους τομείς του κοινωνικού δικαίου;

Απάντηση:
Ναι / Όχι

Περιγράψτε τα μέτρα που λήφθηκαν

-

Σε περίπτωση καταδικης, ο οικονομικός φορέας έχει λάβει μέτρα που να αποδεικνύουν την αξιοπιστία του παρά την ύπαρξη σχετικού λόγου αποκλεισμού ("αυτοκάθαρση");
Ναι / Όχι

Περιγράψτε τα μέτρα που λήφθηκαν

-

Εάν η σχετική τεκμηρίωση διατίθεται ηλεκτρονικά, αναφέρετε:
Ναι / Όχι

Διαδικτυακή Διεύθυνση

-

Επακριβή στοιχεία αναφοράς των εγγράφων

-

Αρχή ή Φορέας έκδοσης

-

Αθέτηση των υποχρεώσεων στον τομέα του εργατικού δικαίου

Ο οικονομικός φορέας έχει, εν γνώσει του, αθετήσει τις υποχρεώσεις του στους τομείς του εργατικού δικαίου;

Απάντηση:
Ναι / Όχι

Περιγράψτε τα μέτρα που λήφθηκαν

-

Σε περίπτωση καταδικης, ο οικονομικός φορέας έχει λάβει μέτρα που να αποδεικνύουν την αξιοπιστία του παρά την ύπαρξη σχετικού λόγου αποκλεισμού ("αυτοκάθαρση");
Ναι / Όχι

Περιγράψτε τα μέτρα που λήφθηκαν

-

Εάν η σχετική τεκμηρίωση διατίθεται ηλεκτρονικά, αναφέρετε:
Ναι / Όχι

Διαδικτυακή Διεύθυνση

-

Επακριβή στοιχεία αναφοράς των εγγράφων

-

Αρχή ή Φορέας έκδοσης

-

Πτώχευση

Ο οικονομικός φορέας τελεί υπό πτώχευση;

Απάντηση:
Ναι / Όχι

Παρακαλώ αναφέρετε λεπτομερείς πληροφορίες

-

Διευκρινίστε τους λόγους για τους οποίους, ωστόσο, μπορείτε να εκτελέσετε τη σύμβαση. Οι πληροφορίες αυτές δεν είναι απαραίτητο να παρασχεθούν εάν ο αποκλεισμός των οικονομικών φορέων στην παρούσα περίπτωση έχει καταστεί υποχρεωτικός βάσει του εφαρμοστέου εθνικού δικαίου χωρίς δυνατότητα παρέκκλισης όταν ο οικονομικός φορέας είναι, ωστόσο, σε θέση να εκτελέσει τη σύμβαση.

-

Εάν η σχετική τεκμηρίωση διατίθεται ηλεκτρονικά, αναφέρετε:
Ναι / Όχι

Διαδικτυακή Διεύθυνση

-

Επακριβή στοιχεία αναφοράς των εγγράφων

-

Αρχή ή Φορέας έκδοσης

-

Διαδικασία εξυγίανσης ή ειδικής εκκαθάρισης

Έχει υπαχθεί ο οικονομικός φορέας σε διαδικασία εξυγίανσης ή ειδικής εκκαθάρισης;

Απάντηση:
Ναι / Όχι

Παρακαλώ αναφέρετε λεπτομερείς πληροφορίες

-

Διευκρινίστε τους λόγους για τους οποίους, ωστόσο, μπορείτε να εκτελέσετε τη σύμβαση. Οι πληροφορίες αυτές δεν είναι απαραίτητο να παρασχεθούν εάν ο αποκλεισμός των οικονομικών φορέων στην παρούσα περίπτωση έχει καταστεί υποχρεωτικός βάσει του εφαρμοστέου εθνικού δικαίου χωρίς δυνατότητα παρέκκλισης όταν ο οικονομικός φορέας είναι, ωστόσο, σε θέση να εκτελέσει τη σύμβαση.

-

Εάν η σχετική τεκμηρίωση διατίθεται ηλεκτρονικά, αναφέρετε:
Ναι / Όχι

Διαδικτυακή Διεύθυνση

-

Επακριβή στοιχεία αναφοράς των εγγράφων

-

Αρχή ή Φορέας έκδοσης

-

Διαδικασία πτωχευτικού συμβιβασμού

Έχει υπαχθεί ο οικονομικός φορέας σε διαδικασία πτωχευτικού συμβιβασμού;

Απάντηση:
Ναι / Όχι

Παρακαλώ αναφέρετε λεπτομερείς πληροφορίες

-

Διευκρινίστε τους λόγους για τους οποίους, ωστόσο, μπορείτε να εκτελέσετε τη σύμβαση. Οι πληροφορίες αυτές δεν είναι απαραίτητο να παρασχεθούν εάν ο αποκλεισμός των οικονομικών φορέων στην παρούσα περίπτωση έχει καταστεί υποχρεωτικός βάσει του εφαρμοστέου εθνικού δικαίου χωρίς δυνατότητα παρέκκλισης όταν ο οικονομικός φορέας είναι, ωστόσο, σε θέση να εκτελέσει τη σύμβαση.

-

Εάν η σχετική τεκμηρίωση διατίθεται ηλεκτρονικά, αναφέρετε:
Ναι / Όχι

Διαδικτυακή Διεύθυνση

-

Επακριβή στοιχεία αναφοράς των εγγράφων

-

Αρχή ή Φορέας έκδοσης

-

Ανάλογη κατάσταση προβλεπόμενη σε εθνικές νομοθετικές και κανονιστικές διατάξεις

Βρίσκεται ο οικονομικός φορέας σε οποιαδήποτε ανάλογη κατάσταση προκύπτουσα από παρόμοια διαδικασία προβλεπόμενη σε εθνικές νομοθετικές και κανονιστικές διατάξεις;

Απάντηση:
Ναι / Όχι

Παρακαλώ αναφέρετε λεπτομερείς πληροφορίες

-

Διευκρινίστε τους λόγους για τους οποίους, ωστόσο, μπορείτε να εκτελέσετε τη σύμβαση. Οι πληροφορίες αυτές δεν είναι απαραίτητο να παρασχεθούν εάν ο αποκλεισμός των οικονομικών φορέων στην παρούσα περίπτωση έχει καταστεί υποχρεωτικός βάσει του εφαρμοστέου εθνικού δικαίου χωρίς δυνατότητα παρέκκλισης όταν ο οικονομικός φορέας είναι, ωστόσο, σε θέση να εκτελέσει τη σύμβαση.

-

Εάν η σχετική τεκμηρίωση διατίθεται ηλεκτρονικά, αναφέρετε:
Ναι / Όχι

Διαδικτυακή Διεύθυνση

-

Επακριβή στοιχεία αναφοράς των εγγράφων

-

Αρχή ή Φορέας έκδοσης

-

Υπό αναγκαστική διαχείριση από εκκαθαριστή ή από το δικαστήριο

Τελεί ο οικονομικός φορέας υπό αναγκαστική διαχείριση από εκκαθαριστή ή από το δικαστήριο;

Απάντηση:
Ναι / Όχι

Παρακαλώ αναφέρετε λεπτομερείς πληροφορίες

-

Διευκρινίστε τους λόγους για τους οποίους, ωστόσο, μπορείτε να εκτελέσετε τη σύμβαση. Οι πληροφορίες αυτές δεν είναι απαραίτητο να παρασχεθούν εάν ο αποκλεισμός των οικονομικών φορέων στην παρούσα περίπτωση έχει καταστεί υποχρεωτικός βάσει του εφαρμοστέου εθνικού δικαίου χωρίς δυνατότητα παρέκκλισης όταν ο οικονομικός φορέας είναι, ωστόσο, σε θέση να εκτελέσει τη σύμβαση.

-

Εάν η σχετική τεκμηρίωση διατίθεται ηλεκτρονικά, αναφέρετε:
Ναι / Όχι

Διαδικτυακή Διεύθυνση

-

Επακριβή στοιχεία αναφοράς των εγγράφων

-

Αρχή ή Φορέας έκδοσης

-

Αναστολή επιχειρηματικών δραστηριοτήτων

Έχουν ανασταλεί οι επιχειρηματικές δραστηριότητες του οικονομικού φορέα;

Απάντηση:
Ναι / Όχι

Παρακαλώ αναφέρετε λεπτομερείς πληροφορίες
-

Διευκρινίστε τους λόγους για τους οποίους, ωστόσο, μπορείτε να εκτελέσετε τη σύμβαση. Οι πληροφορίες αυτές δεν είναι απαραίτητο να παρασχεθούν εάν ο αποκλεισμός των οικονομικών φορέων στην παρούσα περίπτωση έχει καταστεί υποχρεωτικός βάσει του εφαρμοστέου εθνικού δικαίου χωρίς δυνατότητα παρέκκλισης όταν ο οικονομικός φορέας είναι, ωστόσο, σε θέση να εκτελέσει τη σύμβαση.
-

Εάν η σχετική τεκμηρίωση διατίθεται ηλεκτρονικά, αναφέρετε:
Ναι / Όχι

Διαδικτυακή Διεύθυνση
-

Επακριβή στοιχεία αναφοράς των εγγράφων
-

Αρχή ή Φορέας έκδοσης
-

Ένοχος σοβαρού επαγγελματικού παραπτώματος

Έχει διαπράξει ο οικονομικός φορέας σοβαρό επαγγελματικό παράπτωμα;

Απάντηση:
Ναι / Όχι

Παρακαλώ αναφέρετε λεπτομερείς πληροφορίες
-

Σε περίπτωση καταδικης, ο οικονομικός φορέας έχει λάβει μέτρα που να αποδεικνύουν την αξιοπιστία του παρά την ύπαρξη σχετικού λόγου αποκλεισμού (“αυτοκάθαρση”);
Ναι / Όχι

Περιγράψτε τα μέτρα που λήφθηκαν
-

Εάν η σχετική τεκμηρίωση διατίθεται ηλεκτρονικά, αναφέρετε:
Ναι / Όχι

Διαδικτυακή Διεύθυνση
-

Επακριβή στοιχεία αναφοράς των εγγράφων
-

Αρχή ή Φορέας έκδοσης
-

Συμφωνίες με άλλους οικονομικούς φορείς με στόχο τη στρέβλωση του ανταγωνισμού

Έχει συνάψει ο οικονομικός φορέας συμφωνίες με άλλους οικονομικούς φορείς με σκοπό τη στρέβλωση του ανταγωνισμού;

Απάντηση:
Ναι / Όχι

Παρακαλώ αναφέρετε λεπτομερείς πληροφορίες
-

Σε περίπτωση καταδικης, ο οικονομικός φορέας έχει λάβει μέτρα που να αποδεικνύουν την αξιοπιστία του παρά την ύπαρξη σχετικού λόγου αποκλεισμού ("αυτοκάθαρση");
Ναι / Όχι

Περιγράψτε τα μέτρα που λήφθηκαν
-

Εάν η σχετική τεκμηρίωση διατίθεται ηλεκτρονικά, αναφέρετε:
Ναι / Όχι

Διαδικτυακή Διεύθυνση
-

Επακριβή στοιχεία αναφοράς των εγγράφων
-

Αρχή ή Φορέας έκδοσης
-

Σύγκρουση συμφερόντων λόγω της συμμετοχής του στη διαδικασία σύναψης σύμβασης

Γνωρίζει ο οικονομικός φορέας την ύπαρξη τυχόν σύγκρουσης συμφερόντων λόγω της συμμετοχής του στη διαδικασία σύναψης σύμβασης;

Απάντηση:
Ναι / Όχι

Παρακαλώ αναφέρετε λεπτομερείς πληροφορίες
-

Εάν η σχετική τεκμηρίωση διατίθεται ηλεκτρονικά, αναφέρετε:
Ναι / Όχι

Διαδικτυακή Διεύθυνση
-

Επακριβή στοιχεία αναφοράς των εγγράφων
-

Αρχή ή Φορέας έκδοσης
-

Παροχή συμβουλών ή εμπλοκή στην προετοιμασία της διαδικασίας σύναψης της σύμβασης

Έχει παράσχει ο οικονομικός φορέας ή επιχείρηση συνδεδεμένη με αυτόν συμβουλές στην αναθέτουσα αρχή ή στον αναθέτοντα φορέα ή έχει με άλλο τρόπο εμπλακεί στην προετοιμασία της διαδικασίας σύναψης της σύμβασης;

Απάντηση:
Ναι / Όχι

Παρακαλώ αναφέρετε λεπτομερείς πληροφορίες
-

Εάν η σχετική τεκμηρίωση διατίθεται ηλεκτρονικά, αναφέρετε:
Ναι / Όχι

Διαδικτυακή Διεύθυνση
-

Επακριβή στοιχεία αναφοράς των εγγράφων
-

Αρχή ή Φορέας έκδοσης
-

Πρόωρη καταγγελία, αποζημιώσεις ή άλλες παρόμοιες κυρώσεις

Έχει υποστεί ο οικονομικός φορέας πρόωρη καταγγελία προηγούμενης δημόσιας σύμβασης, προηγούμενης σύμβασης με αναθέτοντα φορέα ή προηγούμενης σύμβασης παραχώρησης, ή επιβολή αποζημιώσεων ή άλλων παρόμοιων κυρώσεων σε σχέση με την εν λόγω προηγούμενη σύμβαση;

Απάντηση:
Ναι / Όχι

Παρακαλώ αναφέρετε λεπτομερείς πληροφορίες
-

Σε περίπτωση καταδικης, ο οικονομικός φορέας έχει λάβει μέτρα που να αποδεικνύουν την αξιοπιστία του παρά την ύπαρξη σχετικού λόγου αποκλεισμού ("αυτοκάθαρση");
Ναι / Όχι

Περιγράψτε τα μέτρα που λήφθηκαν
-

Εάν η σχετική τεκμηρίωση διατίθεται ηλεκτρονικά, αναφέρετε:
Ναι / Όχι

Διαδικτυακή Διεύθυνση
-

Επακριβή στοιχεία αναφοράς των εγγράφων
-

Αρχή ή Φορέας έκδοσης
-

Ψευδείς δηλώσεις, απόκρυψη πληροφοριών, ανικανότητα υποβολής δικαιολογητικών, απόκτηση εμπιστευτικών πληροφοριών

Ο οικονομικός φορέας επιβεβαιώνει ότι: α) έχει κριθεί ένοχος σοβαρών ψευδών δηλώσεων κατά την παροχή των πληροφοριών που απαιτούνται για την εξακρίβωση της απουσίας των λόγων αποκλεισμού ή την πλήρωση των κριτηρίων επιλογής, β) έχει αποκρύψει τις πληροφορίες αυτές, γ) δεν ήταν σε θέση να υποβάλει, χωρίς καθυστέρηση, τα δικαιολογητικά που απαιτούνται από την αναθέτουσα αρχή ή τον αναθέτοντα φορέα, και δ) έχει επιχειρήσει να επηρεάσει με αθέμιτο τρόπο τη διαδικασία λήψης αποφάσεων της αναθέτουσας αρχής ή του αναθέτοντα φορέα, να αποκτήσει εμπιστευτικές πληροφορίες που ενδέχεται να του αποφέρουν αθέμιτο πλεονέκτημα στη διαδικασία σύναψης σύμβασης ή να παράσχει εξ αμελείας παραπλανητικές πληροφορίες που ενδέχεται να επηρεάσουν ουσιωδώς τις αποφάσεις που αφορούν τον αποκλεισμό, την επιλογή ή την ανάθεση;

Απάντηση:
Ναι / Όχι

Εάν η σχετική τεκμηρίωση διατίθεται ηλεκτρονικά, αναφέρετε:
Ναι / Όχι

Διαδικτυακή Διεύθυνση

-

Επακριβή στοιχεία αναφοράς των εγγράφων

-

Αρχή ή Φορέας έκδοσης

-

Δ: Άλλοι λόγοι αποκλεισμού που ενδέχεται να προβλέπονται από την εθνική νομοθεσία του κράτους μέλους της αναθέτουσας αρχής ή του αναθέτοντος φορέα

Αμιγώς εθνικοί λόγοι αποκλεισμού

Ισχύουν οι αμιγώς εθνικοί λόγοι αποκλεισμού που ορίζονται στη σχετική προκήρυξη /γνωστοποίηση ή στα έγγραφα της διαδικασίας σύναψης σύμβασης;

Απάντηση:
Ναι / Όχι

Περιγράψτε τα μέτρα που λήφθηκαν

-

Σε περίπτωση καταδικης, ο οικονομικός φορέας έχει λάβει μέτρα που να αποδεικνύουν την αξιοπιστία του παρά την ύπαρξη σχετικού λόγου αποκλεισμού ("αυτοκάθαρση");
Ναι / Όχι

Περιγράψτε τα μέτρα που λήφθηκαν

-

Εάν η σχετική τεκμηρίωση διατίθεται ηλεκτρονικά, αναφέρετε:
Ναι / Όχι

Διαδικτυακή Διεύθυνση

-

Επακριβή στοιχεία αναφοράς των εγγράφων

-

Αρχή ή Φορέας έκδοσης

-

Μέρος IV: Κριτήρια επιλογής

Α: Καταλληλότητα

Ο οικονομικός φορέας πρέπει να παράσχει πληροφορίες μόνον όταν τα σχετικά κριτήρια επιλογής έχουν προσδιοριστεί από την αναθέτουσα αρχή ή τον αναθέτοντα φορέα στη σχετική προκήρυξη/γνωστοποίηση ή στα έγγραφα της διαδικασίας σύναψης σύμβασης που αναφέρονται στην προκήρυξη /γνωστοποίηση.

Εγγραφή στο σχετικό επαγγελματικό μητρώο

Ο οικονομικός φορέας είναι εγγεγραμμένος στα σχετικά επαγγελματικά μητρώα που τηρούνται στο κράτος μέλος εγκατάστασής του, όπως περιγράφεται στο παράρτημα XI της οδηγίας 2014/24/ΕΕ· οι οικονομικοί φορείς από ορισμένα κράτη μέλη μπορεί να οφείλουν να συμμορφώνονται με άλλες απαιτήσεις που καθορίζονται στο παράρτημα αυτό.

Απάντηση:
Ναι / Όχι

Εάν η σχετική τεκμηρίωση διατίθεται ηλεκτρονικά, αναφέρετε:
Ναι / Όχι

Διαδικτυακή Διεύθυνση

-

Επακριβή στοιχεία αναφοράς των εγγράφων

-

Αρχή ή Φορέας έκδοσης

-

Εγγραφή στο σχετικό εμπορικό μητρώο

Ο οικονομικός φορέας είναι εγγεγραμμένος στα σχετικά εμπορικά μητρώα που τηρούνται στο κράτος μέλος εγκατάστασής του, όπως περιγράφεται στο παράρτημα XI της οδηγίας 2014/24/ΕΕ· οι οικονομικοί φορείς από ορισμένα κράτη μέλη μπορεί να οφείλουν να συμμορφώνονται με άλλες απαιτήσεις που καθορίζονται στο παράρτημα αυτό.

Απάντηση:
Ναι / Όχι

Εάν η σχετική τεκμηρίωση διατίθεται ηλεκτρονικά, αναφέρετε:
Ναι / Όχι

Διαδικτυακή Διεύθυνση

-

Επακριβή στοιχεία αναφοράς των εγγράφων

-

Αρχή ή Φορέας έκδοσης

-

Λήξη

Μέρος VI: Τελικές δηλώσεις

Ο κάτωθι υπογεγραμμένος, δηλώνω επισήμως ότι τα στοιχεία που έχω αναφέρει σύμφωνα με τα μέρη II έως V ανωτέρω είναι ακριβή και ορθά και ότι έχω πλήρη επίγνωση των συνεπειών σε περίπτωση σοβαρών ψευδών δηλώσεων.

Ο κάτωθι υπογεγραμμένος, δηλώνω επισήμως ότι είμαι σε θέση, κατόπιν αιτήματος και χωρίς καθυστέρηση, να προσκομίσω τα πιστοποιητικά και τις λοιπές μορφές αποδεικτικών εγγράφων που αναφέρονται, εκτός εάν:

α) Η αναθέτουσα αρχή ή ο αναθέτων φορέας έχει τη δυνατότητα να λάβει τα σχετικά δικαιολογητικά απευθείας με πρόσβαση σε εθνική βάση δεδομένων σε οποιοδήποτε κράτος μέλος αυτή διατίθεται δωρεάν [υπό την προϋπόθεση ότι ο οικονομικός φορέας έχει παράσχει τις απαραίτητες πληροφορίες (διαδικτυακή διεύθυνση, αρχή ή φορέα έκδοσης, επακριβή στοιχεία αναφοράς των εγγράφων) που παρέχουν τη δυνατότητα στην αναθέτουσα αρχή ή στον αναθέτοντα φορέα να το πράξει] ή

β) Από τις 18 Οκτωβρίου 2018 το αργότερο (ανάλογα με την εθνική εφαρμογή του άρθρου 59 παράγραφος 5 δεύτερο εδάφιο της οδηγίας 2014/24/ΕΕ), η αναθέτουσα αρχή ή ο αναθέτων φορέας έχουν ήδη στην κατοχή τους τα σχετικά έγγραφα.

Ο κάτωθι υπογεγραμμένος δίδω επισήμως τη συγκατάθεσή μου στην αναθέτουσα αρχή ή τον αναθέτοντα φορέα, όπως καθορίζεται στο Μέρος I, ενότητα Α, προκειμένου να αποκτήσει πρόσβαση σε δικαιολογητικά των πληροφοριών που έχουν υποβληθεί στο Μέρος III και το Μέρος IV του παρόντος Ευρωπαϊκού Ενιαίου Εγγράφου Σύμβασης για τους σκοπούς της διαδικασίας σύναψης σύμβασης, όπως καθορίζεται στο Μέρος I.

Ημερομηνία, τόπος και, όπου ζητείται ή απαιτείται, υπογραφή(-ές):

Ημερομηνία

Τόπος

Υπογραφή

ΠΑΡΑΡΤΗΜΑ Β'

ΕΥΡΩΠΑΪΚΟ ΕΝΙΑΙΟ ΕΓΓΡΑΦΟ ΣΥΜΒΑΣΗΣ β'

για όσα είδη απαιτείται οικονομική και χρηματοοικονομική επάρκεια (πλην του Κεφαλαίου Δ)

ήτοι

για τα είδη 2.1 - 2.2 - 2.3 και 2.4 καθώς και 2.5.1 - 2.5.2 του ΜΕΡΟΥΣ ΙΙ: Επιχειρησιακός Εξοπλισμός Κ.Ε.Α./Λ.Σ.-ΕΛ.ΑΚΤ. (ΚΕΦΑΛΑΙΟ Β),

για το είδος 01 του ΜΕΡΟΥΣ Ι: Επιχειρησιακός Εξοπλισμός Υ.ΣΥ.Δ./Λ.Σ.-ΕΛ.ΑΚΤ. (ΚΕΦΑΛΑΙΟ Γ) και

για τα είδη 1, 4, 5 και 6 του ΚΕΦΑΛΑΙΟΥ Ε - Ιματισμός πληρωμάτων πλοίων & στελεχών Λ.Σ.-ΕΛ.ΑΚΤ..

Ευρωπαϊκό Ενιαίο Έγγραφο Σύμβασης (ΕΕΕΣ) / Τυποποιημένο Έντυπο Υπεύθυνης Δήλωσης (ΤΕΥΔ)

Μέρος I: Πληροφορίες σχετικά με τη διαδικασία σύναψης σύμβασης και την αναθέτουσα αρχή ή τον αναθέτοντα φορέα

Στοιχεία της δημοσίευσης

Για διαδικασίες σύναψης σύμβασης για τις οποίες έχει δημοσιευτεί προκήρυξη διαγωνισμού στην Επίσημη Εφημερίδα της Ευρωπαϊκής Ένωσης, οι πληροφορίες που απαιτούνται στο Μέρος I ανακτώνται αυτόματα, υπό την προϋπόθεση ότι έχει χρησιμοποιηθεί η ηλεκτρονική υπηρεσία ΕΕΕΣ/ΤΕΥΔ για τη συμπλήρωση του ΕΕΕΣ /ΤΕΥΔ. Παρατίθεται η σχετική ανακοίνωση που δημοσιεύεται στην Επίσημη Εφημερίδα της Ευρωπαϊκής Ένωσης:

Προσωρινός αριθμός προκήρυξης στην ΕΕ: αριθμός [], ημερομηνία [], σελίδα []
Αριθμός προκήρυξης στην ΕΕ: [][][][]/S [][][][][][] 2021/S 045-110544

Εάν δεν έχει δημοσιευθεί προκήρυξη διαγωνισμού στην Επίσημη Εφημερίδα της Ευρωπαϊκής Ένωσης ή αν δεν υπάρχει υποχρέωση δημοσίευσης εκεί, η αναθέτουσα αρχή ή ο αναθέτων φορέας θα πρέπει να συμπληρώσει πληροφορίες με τις οποίες θα είναι δυνατή η αδιαμφισβήτητη ταυτοποίηση της διαδικασίας σύναψης σύμβασης (π.χ. παραπομπή σε δημοσίευση σε εθνικό επίπεδο)

Δημοσίευση σε εθνικό επίπεδο: (π.χ. www.promitheus.gov.gr/[ΑΔΑΜ Προκήρυξης στο ΚΗΜΔΗΣ])

Στην περίπτωση που δεν απαιτείται δημοσίευση γνωστοποίησης στην Επίσημη Εφημερίδα της Ευρωπαϊκής Ένωσης παρακαλείστε να παράσχετε άλλες πληροφορίες με τις οποίες θα είναι δυνατή η αδιαμφισβήτητη ταυτοποίηση της διαδικασίας σύναψης δημόσιας σύμβασης.

Ταυτότητα του αγοραστή

Επίσημη ονομασία:
Υπουργείο Ναυτιλίας και Νησιωτικής Πολιτικής/ Γενική Διεύθυνση Οικονομικών Υπηρεσιών/ Διεύθυνση Προμηθειών και Εποπτείας Αποθηκών /Τμήμα 2ο
Α.Φ.Μ., εφόσον υπάρχει:
Δικτυακός τόπος (εφόσον υπάρχει):
Πόλη:
Οδός και αριθμός:
Ταχ. κωδ.:
Αρμόδιος επικοινωνίας:
Τηλέφωνο:
φαξ:
Ηλ. ταχ/μείο:
Χώρα: GR

Πληροφορίες σχετικά με τη διαδικασία σύναψης σύμβασης

Τίτλος:
Προμήθεια ιματισμού και εξοπλισμού για τα στελέχη του Λιμενικού Σώματος – Ελληνικής Ακτοφυλακής
Σύντομη περιγραφή:
Προμήθεια ιματισμού και εξοπλισμού για τα στελέχη του Λιμενικού Σώματος – Ελληνικής Ακτοφυλακής και ειδικότερα προμήθεια ιματισμού και επιχειρησιακού εξοπλισμού για τα στελέχη των Κλιμακίων Ειδικών Αποστολών Λ.Σ. - ΕΛ.ΑΚΤ. και της Υπηρεσίας Συνδέσμων - Διασωστών Λ.Σ.- ΕΛ.ΑΚΤ. καθώς και προμήθεια ιματισμού για τα πληρώματα πλοίων & τα στελέχη Λ.Σ.- ΕΛ.ΑΚΤ.

Αριθμός αναφοράς αρχείου που αποδίδεται στον φάκελο από την αναθέτουσα αρχή ή τον αναθέτοντα φορέα (εάν υπάρχει):
Αριθμ. Πρωτ.: 2832.9/15640/2021/02-03-2021 - Αριθμός Διακήρυξης: 02/2021

Μέρος ΙΙ: Πληροφορίες σχετικά με τον οικονομικό φορέα

Α: Πληροφορίες σχετικά με τον οικονομικό φορέα

Επωνυμία:
Οδός και αριθμός:
Ταχ. κωδ.:
Πόλη:
Χώρα:
Αρμόδιος ή αρμόδιοι επικοινωνίας:
Ηλ. ταχ/μείο:
Τηλέφωνο:
φαξ:
Α.Φ.Μ., εφόσον υπάρχει
Δικτυακός τόπος (εφόσον υπάρχει):

Ο οικονομικός φορέας είναι πολύ μικρή, μικρή ή μεσαία επιχείρηση;
Ναι / Όχι

Ο ΟΦ αποτελεί προστατευόμενο εργαστήριο

Μόνο σε περίπτωση προμήθειας κατ᾽ αποκλειστικότητα: ο οικονομικός φορέας είναι προστατευόμενο εργαστήριο, «κοινωνική επιχείρηση» ή προβλέπει την εκτέλεση συμβάσεων στο πλαίσιο προγραμμάτων προστατευόμενης απασχόλησης;

Απάντηση:
Ναι / Όχι

Ποιο είναι το αντίστοιχο ποσοστό των εργαζομένων με αναπηρία ή μειονεκτούντων εργαζομένων;
%

Εφόσον απαιτείται, ορίστε την κατηγορία ή τις κατηγορίες στις οποίες ανήκουν οι ενδιαφερόμενοι εργαζόμενοι με αναπηρία ή μειονεξία
-

Εάν η σχετική τεκμηρίωση διατίθεται ηλεκτρονικά, αναφέρετε:
Ναι / Όχι

Διαδικτυακή Διεύθυνση

-

Επακριβή στοιχεία αναφοράς των εγγράφων

-

Αρχή ή Φορέας έκδοσης

-

Ο ΟΦ είναι εγγεγραμμένος σε Εθνικό Σύστημα (Προ)Επιλογής

Κατά περίπτωση, ο οικονομικός φορέας είναι εγγεγραμμένος σε επίσημο κατάλογο εγκεκριμένων οικονομικών φορέων ή διαθέτει ισοδύναμο πιστοποιητικό [π.χ. βάσει εθνικού συστήματος (προ)επιλογής];

Απάντηση:
Ναι / Όχι

Αναφέρετε την ονομασία του καταλόγου ή του πιστοποιητικού και τον σχετικό αριθμό εγγραφής ή πιστοποίησης, κατά περίπτωση:
-

Εάν το πιστοποιητικό εγγραφής ή η πιστοποίηση διατίθεται ηλεκτρονικά, αναφέρετε:
-

Αναφέρετε τα δικαιολογητικά στα οποία βασίζεται η εγγραφή ή η πιστοποίηση και κατά περίπτωση, την κατάταξη στον επίσημο κατάλογο
-

Η εγγραφή ή η πιστοποίηση καλύπτει όλα τα απαιτούμενα κριτήρια επιλογής;
Ναι / Όχι

Ο οικονομικός φορέας θα είναι σε θέση να προσκομίσει βεβαίωση πληρωμής εισφορών κοινωνικής ασφάλισης και φόρων ή να παράσχει πληροφορίες που θα δίνουν τη δυνατότητα στην αναθέτουσα αρχή ή στον αναθέτοντα φορέα να τη λάβει απευθείας μέσω πρόσβασης σε εθνική βάση δεδομένων σε οποιοδήποτε κράτος μέλος αυτή διατίθεται δωρεάν;
Ναι / Όχι

Εάν η σχετική τεκμηρίωση διατίθεται ηλεκτρονικά, αναφέρετε:
Ναι / Όχι

Διαδικτυακή Διεύθυνση

-

Επακριβή στοιχεία αναφοράς των εγγράφων

-

Αρχή ή Φορέας έκδοσης

-

Ο ΟΦ συμμετάσχει στη διαδικασία μαζί με άλλους Οικονομικούς Φορείς

Ο οικονομικός φορέας συμμετέχει στη διαδικασία σύναψης σύμβασης από κοινού με άλλους;

Απάντηση:
Ναι / Όχι

Αναφέρετε τον ρόλο του οικονομικού φορέα στην ένωση (συντονιστής, υπεύθυνος για συγκεκριμένα καθήκοντα...):

-

Προσδιορίστε τους άλλους οικονομικούς φορείς που συμμετέχουν από κοινού στη διαδικασία σύναψης σύμβασης:

-

Κατά περίπτωση, επωνυμία της συμμετέχουσας ένωσης:

-

Εάν η σχετική τεκμηρίωση διατίθεται ηλεκτρονικά, αναφέρετε:
Ναι / Όχι

Διαδικτυακή Διεύθυνση

-

Επακριβή στοιχεία αναφοράς των εγγράφων

-

Αρχή ή Φορέας έκδοσης

-

Τμήματα που συμμετάσχει ο ΟΦ

Κατά περίπτωση, αναφορά του τμήματος ή των τμημάτων για τα οποία ο οικονομικός φορέας επιθυμεί να υποβάλει προσφορά.

Απάντηση:

-

Β: Πληροφορίες σχετικά με τους εκπροσώπους του οικονομικού φορέα #1

Όνομα:
Επώνυμο:
Ημερομηνία γέννησης:
Τόπος γέννησης:
Οδός και αριθμός:
Ταχ. κωδ.:
Πόλη:
Χώρα:
Τηλέφωνο:
Ηλ. ταχ/μείο:
Θέση/Ενεργών υπό την ιδιότητα:

Γ: Πληροφορίες σχετικά με τη στήριξη στις ικανότητες άλλων οντοτήτων

Βασίζεται σε ικανότητες άλλων οντοτήτων

Ο οικονομικός φορέας στηρίζεται στις ικανότητες άλλων οντοτήτων προκειμένου να ανταποκριθεί στα κριτήρια επιλογής που καθορίζονται στο μέρος IV και στα (τυχόν) κριτήρια και κανόνες που καθορίζονται στο μέρος V κατωτέρω;

Απάντηση:
Ναι / Όχι

Όνομα της οντότητας

-

Ταυτότητα της οντότητας

-

Τύπος ταυτότητας

-

Κωδικοί CPV

-

Εάν η σχετική τεκμηρίωση διατίθεται ηλεκτρονικά, αναφέρετε:
Ναι / Όχι

Διαδικτυακή Διεύθυνση

-

Επακριβή στοιχεία αναφοράς των εγγράφων

-

Αρχή ή Φορέας έκδοσης

-

Δ: Πληροφορίες σχετικά με υπεργολάβους στην ικανότητα των οποίων δεν στηρίζεται ο οικονομικός φορέας

Δεν βασίζεται σε ικανότητες άλλων οντοτήτων

Ο οικονομικός φορέας προτίθεται να αναθέσει οποιοδήποτε τμήμα της σύμβασης σε τρίτους υπό μορφή υπεργολαβίας;

Απάντηση:
Ναι / Όχι

Όνομα της οντότητας

-

Ταυτότητα της οντότητας

-

Τύπος ταυτότητας

-

Κωδικοί CPV

-

Εάν η σχετική τεκμηρίωση διατίθεται ηλεκτρονικά, αναφέρετε:
Ναι / Όχι

Διαδικτυακή Διεύθυνση

-

Επακριβή στοιχεία αναφοράς των εγγράφων

-

Αρχή ή Φορέας έκδοσης

-

Μέρος III: Λόγοι αποκλεισμού

Α: Λόγοι που σχετίζονται με ποινικές καταδίκες

Λόγοι που σχετίζονται με ποινικές καταδίκες βάσει των εθνικών διατάξεων για την εφαρμογή των λόγων που ορίζονται στο άρθρο 57 παράγραφος 1 της οδηγίας: Συμμετοχή σε εγκληματική οργάνωση

Έχει ο ίδιος ο οικονομικός φορέας ή οποιοδήποτε πρόσωπο το οποίο είναι μέλος του διοικητικού, διευθυντικού ή εποπτικού του οργάνου ή έχει εξουσία εκπροσώπησης, λήψης αποφάσεων ή ελέγχου σε αυτό καταδικαστεί με τελεσίδικη απόφαση για έναν από τους λόγους που παρατίθενται στο σχετικό θεσμικό πλαίσιο, η οποία έχει εκδοθεί πριν από πέντε έτη κατά το μέγιστο ή στην οποία έχει οριστεί απευθείας περίοδος αποκλεισμού που εξακολουθεί να ισχύει;

Απάντηση:
Ναι / Όχι

Ημερομηνία της καταδίκης

..

Λόγος(-οι)

-

Προσδιορίστε ποιος έχει καταδικαστεί

-

Εφόσον καθορίζεται απευθείας στην καταδικαστική απόφαση, διάρκεια της περιόδου αποκλεισμού και σχετικό(-ά) σημείο(-α)

-

Σε περίπτωση καταδικης, ο οικονομικός φορέας έχει λάβει μέτρα που να αποδεικνύουν την αξιοπιστία του παρά την ύπαρξη σχετικού λόγου αποκλεισμού ("αυτοκάθαρση");

Ναι / Όχι

Περιγράψτε τα μέτρα που λήφθηκαν

-

Εάν η σχετική τεκμηρίωση διατίθεται ηλεκτρονικά, αναφέρετε:

Ναι / Όχι

Διαδικτυακή Διεύθυνση

-

Επακριβή στοιχεία αναφοράς των εγγράφων

-

Αρχή ή Φορέας έκδοσης

-

Διαφθορά

Έχει ο ίδιος ο οικονομικός φορέας ή οποιοδήποτε πρόσωπο το οποίο είναι μέλος του διοικητικού, διευθυντικού ή εποπτικού του οργάνου ή έχει εξουσία εκπροσώπησης, λήψης αποφάσεων ή ελέγχου σε αυτό καταδικαστεί με τελεσίδικη απόφαση για έναν από τους λόγους που παρατίθενται στο σχετικό θεσμικό πλαίσιο, η οποία έχει εκδοθεί πριν από πέντε έτη κατά το μέγιστο ή στην οποία έχει οριστεί απευθείας περίοδος αποκλεισμού που εξακολουθεί να ισχύει;

Απάντηση:

Ναι / Όχι

Ημερομηνία της καταδίκης

..

Λόγος(-οι)

-

Προσδιορίστε ποιος έχει καταδικαστεί

-

Εφόσον καθορίζεται απευθείας στην καταδικαστική απόφαση, διάρκεια της περιόδου αποκλεισμού και σχετικό(-ά) σημείο(-α)

-

Σε περίπτωση καταδικης, ο οικονομικός φορέας έχει λάβει μέτρα που να αποδεικνύουν την αξιοπιστία του παρά την ύπαρξη σχετικού λόγου αποκλεισμού ("αυτοκάθαρση");

Ναι / Όχι

Περιγράψτε τα μέτρα που λήφθηκαν

-

Εάν η σχετική τεκμηρίωση διατίθεται ηλεκτρονικά, αναφέρετε:
Ναι / Όχι

Διαδικτυακή Διεύθυνση

-

Επακριβή στοιχεία αναφοράς των εγγράφων

-

Αρχή ή Φορέας έκδοσης

-

Απάτη

Έχει ο ίδιος ο οικονομικός φορέας ή οποιοδήποτε πρόσωπο το οποίο είναι μέλος του διοικητικού, διευθυντικού ή εποπτικού του οργάνου ή έχει εξουσία εκπροσώπησης, λήψης αποφάσεων ή ελέγχου σε αυτό καταδικαστεί με τελεσίδικη απόφαση για έναν από τους λόγους που παρατίθενται στο σχετικό θεσμικό πλαίσιο, η οποία έχει εκδοθεί πριν από πέντε έτη κατά το μέγιστο ή στην οποία έχει οριστεί απευθείας περίοδος αποκλεισμού που εξακολουθεί να ισχύει;

Απάντηση:
Ναι / Όχι

Ημερομηνία της καταδίκης

..

Λόγος(-οι)

-

Προσδιορίστε ποιος έχει καταδικαστεί

-

Εφόσον καθορίζεται απευθείας στην καταδικαστική απόφαση, διάρκεια της περιόδου αποκλεισμού και σχετικό(-ά) σημείο(-α)

-

Σε περίπτωση καταδικης, ο οικονομικός φορέας έχει λάβει μέτρα που να αποδεικνύουν την αξιοπιστία του παρά την ύπαρξη σχετικού λόγου αποκλεισμού (“αυτοκάθαρση”);
Ναι / Όχι

Περιγράψτε τα μέτρα που λήφθηκαν

-

Εάν η σχετική τεκμηρίωση διατίθεται ηλεκτρονικά, αναφέρετε:
Ναι / Όχι

Διαδικτυακή Διεύθυνση

-

Επακριβή στοιχεία αναφοράς των εγγράφων

-

Αρχή ή Φορέας έκδοσης

-

Τρομοκρατικά εγκλήματα ή εγκλήματα συνδεόμενα με τρομοκρατικές δραστηριότητες

Έχει ο ίδιος ο οικονομικός φορέας ή οποιοδήποτε πρόσωπο το οποίο είναι μέλος του διοικητικού, διευθυντικού ή εποπτικού του οργάνου ή έχει εξουσία εκπροσώπησης, λήψης αποφάσεων ή ελέγχου σε αυτό καταδικαστεί με τελεσίδικη απόφαση για έναν από τους λόγους που παρατίθενται στο σχετικό θεσμικό πλαίσιο, η οποία έχει εκδοθεί πριν από πέντε έτη κατά το μέγιστο ή στην οποία έχει οριστεί απευθείας περίοδος αποκλεισμού που εξακολουθεί να ισχύει;

Απάντηση:
Ναι / Όχι

Ημερομηνία της καταδίκης

..

Λόγος(-οι)

-

Προσδιορίστε ποιος έχει καταδικαστεί

-

Εφόσον καθορίζεται απευθείας στην καταδικαστική απόφαση, διάρκεια της περιόδου αποκλεισμού και σχετικό(-ά) σημείο(-α)

-

Σε περίπτωση καταδικης, ο οικονομικός φορέας έχει λάβει μέτρα που να αποδεικνύουν την αξιοπιστία του παρά την ύπαρξη σχετικού λόγου αποκλεισμού (“αυτοκάθαρση”);
Ναι / Όχι

Περιγράψτε τα μέτρα που λήφθηκαν

-

Εάν η σχετική τεκμηρίωση διατίθεται ηλεκτρονικά, αναφέρετε:
Ναι / Όχι

Διαδικτυακή Διεύθυνση

-

Επακριβή στοιχεία αναφοράς των εγγράφων

-

Αρχή ή Φορέας έκδοσης

-

Νομιμοποίηση εσόδων από παράνομες δραστηριότητες ή χρηματοδότηση της τρομοκρατίας

Έχει ο ίδιος ο οικονομικός φορέας ή οποιοδήποτε πρόσωπο το οποίο είναι μέλος του διοικητικού, διευθυντικού ή εποπτικού του οργάνου ή έχει εξουσία εκπροσώπησης, λήψης αποφάσεων ή ελέγχου σε αυτό καταδικαστεί με τελεσίδικη απόφαση για έναν από τους λόγους που παρατίθενται στο σχετικό θεσμικό πλαίσιο, η οποία έχει εκδοθεί πριν από πέντε έτη κατά το μέγιστο ή στην οποία έχει οριστεί απευθείας περίοδος αποκλεισμού που εξακολουθεί να ισχύει;

Απάντηση:
Ναι / Όχι

Ημερομηνία της καταδίκης

..

Λόγος(-οι)

-

Προσδιορίστε ποιος έχει καταδικαστεί

-

Εφόσον καθορίζεται απευθείας στην καταδικαστική απόφαση, διάρκεια της περιόδου αποκλεισμού και σχετικό(-ά) σημείο(-α)

-

Σε περίπτωση καταδικης, ο οικονομικός φορέας έχει λάβει μέτρα που να αποδεικνύουν την αξιοπιστία του παρά την ύπαρξη σχετικού λόγου αποκλεισμού ("αυτοκάθαρση");
Ναι / Όχι

Περιγράψτε τα μέτρα που λήφθηκαν

-

Εάν η σχετική τεκμηρίωση διατίθεται ηλεκτρονικά, αναφέρετε:
Ναι / Όχι

Διαδικτυακή Διεύθυνση

-

Επακριβή στοιχεία αναφοράς των εγγράφων

-

Αρχή ή Φορέας έκδοσης

-

Παιδική εργασία και άλλες μορφές εμπορίας ανθρώπων

Έχει ο ίδιος ο οικονομικός φορέας ή οποιοδήποτε πρόσωπο το οποίο είναι μέλος του διοικητικού, διευθυντικού ή εποπτικού του οργάνου ή έχει εξουσία εκπροσώπησης, λήψης αποφάσεων ή ελέγχου σε αυτό καταδικαστεί με τελεσίδικη απόφαση για έναν από τους λόγους που παρατίθενται στο σχετικό θεσμικό πλαίσιο, η οποία έχει εκδοθεί πριν από πέντε έτη κατά το μέγιστο ή στην οποία έχει οριστεί απευθείας περίοδος αποκλεισμού που εξακολουθεί να ισχύει;

Απάντηση:
Ναι / Όχι

Ημερομηνία της καταδίκης

..

Λόγος(-οι)

-

Προσδιορίστε ποιος έχει καταδικαστεί

-

Εφόσον καθορίζεται απευθείας στην καταδικαστική απόφαση, διάρκεια της περιόδου αποκλεισμού και σχετικό(-ά) σημείο(-α)

-

Σε περίπτωση καταδικης, ο οικονομικός φορέας έχει λάβει μέτρα που να αποδεικνύουν την αξιοπιστία του παρά την ύπαρξη σχετικού λόγου αποκλεισμού ("αυτοκάθαρση");
Ναι / Όχι

Περιγράψτε τα μέτρα που λήφθηκαν

-

Εάν η σχετική τεκμηρίωση διατίθεται ηλεκτρονικά, αναφέρετε:
Ναι / Όχι

Διαδικτυακή Διεύθυνση

-

Επακριβή στοιχεία αναφοράς των εγγράφων

-

Αρχή ή Φορέας έκδοσης

-

Β: Λόγοι που σχετίζονται με την καταβολή φόρων ή εισφορών κοινωνικής ασφάλισης

Καταβολή φόρων ή εισφορών κοινωνικής ασφάλισης:
Καταβολή φόρων

Ο οικονομικός φορέας έχει ανεκπλήρωτες υποχρεώσεις όσον αφορά την καταβολή φόρων, τόσο στη χώρα στην οποία είναι εγκατεστημένος όσο και στο κράτος μέλος της αναθέτουσας αρχής ή του αναθέτοντα φορέα, εάν είναι άλλο από τη χώρα εγκατάστασης;

Απάντηση:
Ναι / Όχι

Χώρα ή κράτος μέλος για το οποίο πρόκειται

-

Ενεχόμενο ποσό

Με άλλα μέσα; Διευκρινίστε:
Ναι / Όχι

Διευκρινίστε:

-

Ο οικονομικός φορέας έχει εκπληρώσει τις υποχρεώσεις του, είτε καταβάλλοντας τους φόρους ή τις εισφορές κοινωνικής ασφάλισης που οφείλει, συμπεριλαμβανομένων, κατά περίπτωση, των δεδουλευμένων τόκων ή των προστίμων, είτε υπαγόμενος σε δεσμευτικό διακανονισμό για την καταβολή τους;
Ναι / Όχι

Περιγράψτε τα μέτρα που λήφθηκαν
-

Η εν λόγω απόφαση είναι τελεσίδικη και δεσμευτική;
Ναι / Όχι

..

Σε περίπτωση καταδικαστικής απόφασης, εφόσον ορίζεται απευθείας σε αυτήν, η διάρκεια της περιόδου αποκλεισμού:
-

Εάν η σχετική τεκμηρίωση διατίθεται ηλεκτρονικά, αναφέρετε:
Ναι / Όχι

Διαδικτυακή Διεύθυνση

-

Επακριβή στοιχεία αναφοράς των εγγράφων

-

Αρχή ή Φορέας έκδοσης

-

Καταβολή εισφορών κοινωνικής ασφάλισης

Ο οικονομικός φορέας έχει ανεκπλήρωτες υποχρεώσεις όσον αφορά την καταβολή εισφορών κοινωνικής ασφάλισης, τόσο στη χώρα στην οποία είναι εγκατεστημένος όσο και στο κράτος μέλος της αναθέτουσας αρχής ή του αναθέτοντα φορέα, εάν είναι άλλο από τη χώρα εγκατάστασης;

Απάντηση:
Ναι / Όχι

Χώρα ή κράτος μέλος για το οποίο πρόκειται
-

Ενεχόμενο ποσό

Με άλλα μέσα; Διευκρινίστε:
Ναι / Όχι

Διευκρινίστε:
-

Ο οικονομικός φορέας έχει εκπληρώσει τις υποχρεώσεις του, είτε καταβάλλοντας τους φόρους ή τις εισφορές κοινωνικής ασφάλισης που οφείλει, συμπεριλαμβανομένων, κατά περίπτωση, των δεδουλευμένων τόκων ή των προστίμων, είτε υπαγόμενος σε δεσμευτικό διακανονισμό για την καταβολή τους;
Ναι / Όχι

Περιγράψτε τα μέτρα που λήφθηκαν
-

Η εν λόγω απόφαση είναι τελεσίδικη και δεσμευτική;
Ναι / Όχι

..

Σε περίπτωση καταδικαστικής απόφασης, εφόσον ορίζεται απευθείας σε αυτήν, η διάρκεια της περιόδου αποκλεισμού:
-

Εάν η σχετική τεκμηρίωση διατίθεται ηλεκτρονικά, αναφέρετε:
Ναι / Όχι

Διαδικτυακή Διεύθυνση

-

Επακριβή στοιχεία αναφοράς των εγγράφων

-

Αρχή ή Φορέας έκδοσης

-

Γ: Λόγοι που σχετίζονται με αφερεγγυότητα, σύγκρουση συμφερόντων ή επαγγελματικό παράπτωμα

Πληροφορίες σχετικά με πιθανή αφερεγγυότητα, σύγκρουση συμφερόντων ή επαγγελματικό παράπτωμα
Αθέτηση των υποχρεώσεων στον τομέα του περιβαλλοντικού δικαίου

Ο οικονομικός φορέας έχει, εν γνώσει του, αθετήσει τις υποχρεώσεις του στους τομείς του περιβαλλοντικού δικαίου;

Απάντηση:
Ναι / Όχι

Περιγράψτε τα μέτρα που λήφθηκαν

-

Σε περίπτωση καταδικης, ο οικονομικός φορέας έχει λάβει μέτρα που να αποδεικνύουν την αξιοπιστία του παρά την ύπαρξη σχετικού λόγου αποκλεισμού (“αυτοκάθαρση”);
Ναι / Όχι

Περιγράψτε τα μέτρα που λήφθηκαν

-

Εάν η σχετική τεκμηρίωση διατίθεται ηλεκτρονικά, αναφέρετε:
Ναι / Όχι

Διαδικτυακή Διεύθυνση

-

Επακριβή στοιχεία αναφοράς των εγγράφων

-

Αρχή ή Φορέας έκδοσης

-

Αθέτηση των υποχρεώσεων στον τομέα του κοινωνικού δικαίου

Ο οικονομικός φορέας έχει, εν γνώσει του, αθετήσει τις υποχρεώσεις του στους τομείς του κοινωνικού δικαίου;

Απάντηση:
Ναι / Όχι

Περιγράψτε τα μέτρα που λήφθηκαν

-

Σε περίπτωση καταδικης, ο οικονομικός φορέας έχει λάβει μέτρα που να αποδεικνύουν την αξιοπιστία του παρά την ύπαρξη σχετικού λόγου αποκλεισμού ("αυτοκάθαρση");
Ναι / Όχι

Περιγράψτε τα μέτρα που λήφθηκαν

-

Εάν η σχετική τεκμηρίωση διατίθεται ηλεκτρονικά, αναφέρετε:
Ναι / Όχι

Διαδικτυακή Διεύθυνση

-

Επακριβή στοιχεία αναφοράς των εγγράφων

-

Αρχή ή Φορέας έκδοσης

-

Αθέτηση των υποχρεώσεων στον τομέα του εργατικού δικαίου

Ο οικονομικός φορέας έχει, εν γνώσει του, αθετήσει τις υποχρεώσεις του στους τομείς του εργατικού δικαίου;

Απάντηση:
Ναι / Όχι

Περιγράψτε τα μέτρα που λήφθηκαν

-

Σε περίπτωση καταδικης, ο οικονομικός φορέας έχει λάβει μέτρα που να αποδεικνύουν την αξιοπιστία του παρά την ύπαρξη σχετικού λόγου αποκλεισμού ("αυτοκάθαρση");
Ναι / Όχι

Περιγράψτε τα μέτρα που λήφθηκαν

-

Εάν η σχετική τεκμηρίωση διατίθεται ηλεκτρονικά, αναφέρετε:
Ναι / Όχι

Διαδικτυακή Διεύθυνση

-

Επακριβή στοιχεία αναφοράς των εγγράφων

-

Αρχή ή Φορέας έκδοσης

-

Πτώχευση

Ο οικονομικός φορέας τελεί υπό πτώχευση;

Απάντηση:
Ναι / Όχι

Παρακαλώ αναφέρετε λεπτομερείς πληροφορίες

-

Διευκρινίστε τους λόγους για τους οποίους, ωστόσο, μπορείτε να εκτελέσετε τη σύμβαση. Οι πληροφορίες αυτές δεν είναι απαραίτητο να παρασχεθούν εάν ο αποκλεισμός των οικονομικών φορέων στην παρούσα περίπτωση έχει καταστεί υποχρεωτικός βάσει του εφαρμοστέου εθνικού δικαίου χωρίς δυνατότητα παρέκκλισης όταν ο οικονομικός φορέας είναι, ωστόσο, σε θέση να εκτελέσει τη σύμβαση.

-

Εάν η σχετική τεκμηρίωση διατίθεται ηλεκτρονικά, αναφέρετε:
Ναι / Όχι

Διαδικτυακή Διεύθυνση

-

Επακριβή στοιχεία αναφοράς των εγγράφων

-

Αρχή ή Φορέας έκδοσης

-

Διαδικασία εξυγίανσης ή ειδικής εκκαθάρισης

Έχει υπαχθεί ο οικονομικός φορέας σε διαδικασία εξυγίανσης ή ειδικής εκκαθάρισης;

Απάντηση:
Ναι / Όχι

Παρακαλώ αναφέρετε λεπτομερείς πληροφορίες

-

Διευκρινίστε τους λόγους για τους οποίους, ωστόσο, μπορείτε να εκτελέσετε τη σύμβαση. Οι πληροφορίες αυτές δεν είναι απαραίτητο να παρασχεθούν εάν ο αποκλεισμός των οικονομικών φορέων στην παρούσα περίπτωση έχει καταστεί υποχρεωτικός βάσει του εφαρμοστέου εθνικού δικαίου χωρίς δυνατότητα παρέκκλισης όταν ο οικονομικός φορέας είναι, ωστόσο, σε θέση να εκτελέσει τη σύμβαση.

-

Εάν η σχετική τεκμηρίωση διατίθεται ηλεκτρονικά, αναφέρετε:
Ναι / Όχι

Διαδικτυακή Διεύθυνση

-

Επακριβή στοιχεία αναφοράς των εγγράφων

-

Αρχή ή Φορέας έκδοσης

-

Διαδικασία πτωχευτικού συμβιβασμού

Έχει υπαχθεί ο οικονομικός φορέας σε διαδικασία πτωχευτικού συμβιβασμού;

Απάντηση:
Ναι / Όχι

Παρακαλώ αναφέρετε λεπτομερείς πληροφορίες

-

Διευκρινίστε τους λόγους για τους οποίους, ωστόσο, μπορείτε να εκτελέσετε τη σύμβαση. Οι πληροφορίες αυτές δεν είναι απαραίτητο να παρασχεθούν εάν ο αποκλεισμός των οικονομικών φορέων στην παρούσα περίπτωση έχει καταστεί υποχρεωτικός βάσει του εφαρμοστέου εθνικού δικαίου χωρίς δυνατότητα παρέκκλισης όταν ο οικονομικός φορέας είναι, ωστόσο, σε θέση να εκτελέσει τη σύμβαση.

-

Εάν η σχετική τεκμηρίωση διατίθεται ηλεκτρονικά, αναφέρετε:
Ναι / Όχι

Διαδικτυακή Διεύθυνση

-

Επακριβή στοιχεία αναφοράς των εγγράφων

-

Αρχή ή Φορέας έκδοσης

-

Ανάλογη κατάσταση προβλεπόμενη σε εθνικές νομοθετικές και κανονιστικές διατάξεις

Βρίσκεται ο οικονομικός φορέας σε οποιαδήποτε ανάλογη κατάσταση προκύπτουσα από παρόμοια διαδικασία προβλεπόμενη σε εθνικές νομοθετικές και κανονιστικές διατάξεις;

Απάντηση:
Ναι / Όχι

Παρακαλώ αναφέρετε λεπτομερείς πληροφορίες

-

Διευκρινίστε τους λόγους για τους οποίους, ωστόσο, μπορείτε να εκτελέσετε τη σύμβαση. Οι πληροφορίες αυτές δεν είναι απαραίτητο να παρασχεθούν εάν ο αποκλεισμός των οικονομικών φορέων στην παρούσα περίπτωση έχει καταστεί υποχρεωτικός βάσει του εφαρμοστέου εθνικού δικαίου χωρίς δυνατότητα παρέκκλισης όταν ο οικονομικός φορέας είναι, ωστόσο, σε θέση να εκτελέσει τη σύμβαση.

-

Εάν η σχετική τεκμηρίωση διατίθεται ηλεκτρονικά, αναφέρετε:
Ναι / Όχι

Διαδικτυακή Διεύθυνση

-

Επακριβή στοιχεία αναφοράς των εγγράφων

-

Αρχή ή Φορέας έκδοσης

-

Υπό αναγκαστική διαχείριση από εκκαθαριστή ή από το δικαστήριο

Τελεί ο οικονομικός φορέας υπό αναγκαστική διαχείριση από εκκαθαριστή ή από το δικαστήριο;

Απάντηση:
Ναι / Όχι

Παρακαλώ αναφέρετε λεπτομερείς πληροφορίες

-

Διευκρινίστε τους λόγους για τους οποίους, ωστόσο, μπορείτε να εκτελέσετε τη σύμβαση. Οι πληροφορίες αυτές δεν είναι απαραίτητο να παρασχεθούν εάν ο αποκλεισμός των οικονομικών φορέων στην παρούσα περίπτωση έχει καταστεί υποχρεωτικός βάσει του εφαρμοστέου εθνικού δικαίου χωρίς δυνατότητα παρέκκλισης όταν ο οικονομικός φορέας είναι, ωστόσο, σε θέση να εκτελέσει τη σύμβαση.

-

Εάν η σχετική τεκμηρίωση διατίθεται ηλεκτρονικά, αναφέρετε:
Ναι / Όχι

Διαδικτυακή Διεύθυνση

-

Επακριβή στοιχεία αναφοράς των εγγράφων

-

Αρχή ή Φορέας έκδοσης

-

Αναστολή επιχειρηματικών δραστηριοτήτων

Έχουν ανασταλεί οι επιχειρηματικές δραστηριότητες του οικονομικού φορέα;

Απάντηση:
Ναι / Όχι

Παρακαλώ αναφέρετε λεπτομερείς πληροφορίες
-

Διευκρινίστε τους λόγους για τους οποίους, ωστόσο, μπορείτε να εκτελέσετε τη σύμβαση. Οι πληροφορίες αυτές δεν είναι απαραίτητο να παρασχεθούν εάν ο αποκλεισμός των οικονομικών φορέων στην παρούσα περίπτωση έχει καταστεί υποχρεωτικός βάσει του εφαρμοστέου εθνικού δικαίου χωρίς δυνατότητα παρέκκλισης όταν ο οικονομικός φορέας είναι, ωστόσο, σε θέση να εκτελέσει τη σύμβαση.
-

Εάν η σχετική τεκμηρίωση διατίθεται ηλεκτρονικά, αναφέρετε:
Ναι / Όχι

Διαδικτυακή Διεύθυνση
-

Επακριβή στοιχεία αναφοράς των εγγράφων
-

Αρχή ή Φορέας έκδοσης
-

Ένοχος σοβαρού επαγγελματικού παραπτώματος

Έχει διαπράξει ο οικονομικός φορέας σοβαρό επαγγελματικό παράπτωμα;

Απάντηση:
Ναι / Όχι

Παρακαλώ αναφέρετε λεπτομερείς πληροφορίες
-

Σε περίπτωση καταδικης, ο οικονομικός φορέας έχει λάβει μέτρα που να αποδεικνύουν την αξιοπιστία του παρά την ύπαρξη σχετικού λόγου αποκλεισμού (“αυτοκάθαρση”);
Ναι / Όχι

Περιγράψτε τα μέτρα που λήφθηκαν
-

Εάν η σχετική τεκμηρίωση διατίθεται ηλεκτρονικά, αναφέρετε:
Ναι / Όχι

Διαδικτυακή Διεύθυνση
-

Επακριβή στοιχεία αναφοράς των εγγράφων
-

Αρχή ή Φορέας έκδοσης
-

Συμφωνίες με άλλους οικονομικούς φορείς με στόχο τη στρέβλωση του ανταγωνισμού

Έχει συνάψει ο οικονομικός φορέας συμφωνίες με άλλους οικονομικούς φορείς με σκοπό τη στρέβλωση του ανταγωνισμού;

Απάντηση:
Ναι / Όχι

Παρακαλώ αναφέρετε λεπτομερείς πληροφορίες
-

Σε περίπτωση καταδικης, ο οικονομικός φορέας έχει λάβει μέτρα που να αποδεικνύουν την αξιοπιστία του παρά την ύπαρξη σχετικού λόγου αποκλεισμού ("αυτοκάθαρση");
Ναι / Όχι

Περιγράψτε τα μέτρα που λήφθηκαν
-

Εάν η σχετική τεκμηρίωση διατίθεται ηλεκτρονικά, αναφέρετε:
Ναι / Όχι

Διαδικτυακή Διεύθυνση
-

Επακριβή στοιχεία αναφοράς των εγγράφων
-

Αρχή ή Φορέας έκδοσης
-

Σύγκρουση συμφερόντων λόγω της συμμετοχής του στη διαδικασία σύναψης σύμβασης

Γνωρίζει ο οικονομικός φορέας την ύπαρξη τυχόν σύγκρουσης συμφερόντων λόγω της συμμετοχής του στη διαδικασία σύναψης σύμβασης;

Απάντηση:
Ναι / Όχι

Παρακαλώ αναφέρετε λεπτομερείς πληροφορίες
-

Εάν η σχετική τεκμηρίωση διατίθεται ηλεκτρονικά, αναφέρετε:
Ναι / Όχι

Διαδικτυακή Διεύθυνση
-

Επακριβή στοιχεία αναφοράς των εγγράφων
-

Αρχή ή Φορέας έκδοσης
-

Παροχή συμβουλών ή εμπλοκή στην προετοιμασία της διαδικασίας σύναψης της σύμβασης

Έχει παράσχει ο οικονομικός φορέας ή επιχείρηση συνδεδεμένη με αυτόν συμβουλές στην αναθέτουσα αρχή ή στον αναθέτοντα φορέα ή έχει με άλλο τρόπο εμπλακεί στην προετοιμασία της διαδικασίας σύναψης της σύμβασης;

Απάντηση:
Ναι / Όχι

Παρακαλώ αναφέρετε λεπτομερείς πληροφορίες
-

Εάν η σχετική τεκμηρίωση διατίθεται ηλεκτρονικά, αναφέρετε:
Ναι / Όχι

Διαδικτυακή Διεύθυνση
-

Επακριβή στοιχεία αναφοράς των εγγράφων
-

Αρχή ή Φορέας έκδοσης
-

Πρόωρη καταγγελία, αποζημιώσεις ή άλλες παρόμοιες κυρώσεις

Έχει υποστεί ο οικονομικός φορέας πρόωρη καταγγελία προηγούμενης δημόσιας σύμβασης, προηγούμενης σύμβασης με αναθέτοντα φορέα ή προηγούμενης σύμβασης παραχώρησης, ή επιβολή αποζημιώσεων ή άλλων παρόμοιων κυρώσεων σε σχέση με την εν λόγω προηγούμενη σύμβαση;

Απάντηση:
Ναι / Όχι

Παρακαλώ αναφέρετε λεπτομερείς πληροφορίες
-

Σε περίπτωση καταδικης, ο οικονομικός φορέας έχει λάβει μέτρα που να αποδεικνύουν την αξιοπιστία του παρά την ύπαρξη σχετικού λόγου αποκλεισμού ("αυτοκάθαρση");
Ναι / Όχι

Περιγράψτε τα μέτρα που λήφθηκαν
-

Εάν η σχετική τεκμηρίωση διατίθεται ηλεκτρονικά, αναφέρετε:
Ναι / Όχι

Διαδικτυακή Διεύθυνση
-

Επακριβή στοιχεία αναφοράς των εγγράφων
-

Αρχή ή Φορέας έκδοσης
-

Ψευδείς δηλώσεις, απόκρυψη πληροφοριών, ανικανότητα υποβολής δικαιολογητικών, απόκτηση εμπιστευτικών πληροφοριών

Ο οικονομικός φορέας επιβεβαιώνει ότι: α) έχει κριθεί ένοχος σοβαρών ψευδών δηλώσεων κατά την παροχή των πληροφοριών που απαιτούνται για την εξακρίβωση της απουσίας των λόγων αποκλεισμού ή την πλήρωση των κριτηρίων επιλογής, β) έχει αποκρύψει τις πληροφορίες αυτές, γ) δεν ήταν σε θέση να υποβάλει, χωρίς καθυστέρηση, τα δικαιολογητικά που απαιτούνται από την αναθέτουσα αρχή ή τον αναθέτοντα φορέα, και δ) έχει επιχειρήσει να επηρεάσει με αθέμιτο τρόπο τη διαδικασία λήψης αποφάσεων της αναθέτουσας αρχής ή του αναθέτοντα φορέα, να αποκτήσει εμπιστευτικές πληροφορίες που ενδέχεται να του αποφέρουν αθέμιτο πλεονέκτημα στη διαδικασία σύναψης σύμβασης ή να παράσχει εξ αμελείας παραπλανητικές πληροφορίες που ενδέχεται να επηρεάσουν ουσιωδώς τις αποφάσεις που αφορούν τον αποκλεισμό, την επιλογή ή την ανάθεση;

Απάντηση:
Ναι / Όχι

Εάν η σχετική τεκμηρίωση διατίθεται ηλεκτρονικά, αναφέρετε:
Ναι / Όχι

Διαδικτυακή Διεύθυνση

-

Επακριβή στοιχεία αναφοράς των εγγράφων

-

Αρχή ή Φορέας έκδοσης

-

Δ: Άλλοι λόγοι αποκλεισμού που ενδέχεται να προβλέπονται από την εθνική νομοθεσία του κράτους μέλους της αναθέτουσας αρχής ή του αναθέτοντος φορέα

Αμιγώς εθνικοί λόγοι αποκλεισμού

Ισχύουν οι αμιγώς εθνικοί λόγοι αποκλεισμού που ορίζονται στη σχετική προκήρυξη /γνωστοποίηση ή στα έγγραφα της διαδικασίας σύναψης σύμβασης;

Απάντηση:
Ναι / Όχι

Περιγράψτε τα μέτρα που λήφθηκαν

-

Σε περίπτωση καταδικης, ο οικονομικός φορέας έχει λάβει μέτρα που να αποδεικνύουν την αξιοπιστία του παρά την ύπαρξη σχετικού λόγου αποκλεισμού ("αυτοκάθαρση");
Ναι / Όχι

Περιγράψτε τα μέτρα που λήφθηκαν

-

Εάν η σχετική τεκμηρίωση διατίθεται ηλεκτρονικά, αναφέρετε:
Ναι / Όχι

Διαδικτυακή Διεύθυνση

-

Επακριβή στοιχεία αναφοράς των εγγράφων

-

Αρχή ή Φορέας έκδοσης

-

Μέρος IV: Κριτήρια επιλογής

Α: Καταλληλότητα

Ο οικονομικός φορέας πρέπει να παράσχει πληροφορίες μόνον όταν τα σχετικά κριτήρια επιλογής έχουν προσδιοριστεί από την αναθέτουσα αρχή ή τον αναθέτοντα φορέα στη σχετική προκήρυξη/γνωστοποίηση ή στα έγγραφα της διαδικασίας σύναψης σύμβασης που αναφέρονται στην προκήρυξη /γνωστοποίηση.

Εγγραφή στο σχετικό επαγγελματικό μητρώο

Ο οικονομικός φορέας είναι εγγεγραμμένος στα σχετικά επαγγελματικά μητρώα που τηρούνται στο κράτος μέλος εγκατάστασής του, όπως περιγράφεται στο παράρτημα XI της οδηγίας 2014/24/ΕΕ· οι οικονομικοί φορείς από ορισμένα κράτη μέλη μπορεί να οφείλουν να συμμορφώνονται με άλλες απαιτήσεις που καθορίζονται στο παράρτημα αυτό.

Απάντηση:
Ναι / Όχι

Εάν η σχετική τεκμηρίωση διατίθεται ηλεκτρονικά, αναφέρετε:
Ναι / Όχι

Διαδικτυακή Διεύθυνση

-

Επακριβή στοιχεία αναφοράς των εγγράφων

-

Αρχή ή Φορέας έκδοσης

-

Εγγραφή στο σχετικό εμπορικό μητρώο

Ο οικονομικός φορέας είναι εγγεγραμμένος στα σχετικά εμπορικά μητρώα που τηρούνται στο κράτος μέλος εγκατάστασής του, όπως περιγράφεται στο παράρτημα XI της οδηγίας 2014/24/ΕΕ· οι οικονομικοί φορείς από ορισμένα κράτη μέλη μπορεί να οφείλουν να συμμορφώνονται με άλλες απαιτήσεις που καθορίζονται στο παράρτημα αυτό.

Απάντηση:
Ναι / Όχι

Εάν η σχετική τεκμηρίωση διατίθεται ηλεκτρονικά, αναφέρετε:
Ναι / Όχι

Διαδικτυακή Διεύθυνση

-

Επακριβή στοιχεία αναφοράς των εγγράφων

-

Αρχή ή Φορέας έκδοσης

-

Β: Οικονομική και χρηματοοικονομική επάρκεια

Ο οικονομικός φορέας πρέπει να παράσχει πληροφορίες μόνον όταν τα σχετικά κριτήρια επιλογής έχουνε προσδιοριστεί από την αναθέτουσα αρχή ή τον αναθέτοντα φορέα στη σχετική προκήρυξη/γνωστοποίηση ή στα έγγραφα της διαδικασίας σύναψης σύμβασης που αναφέρονται στην προκήρυξη /γνωστοποίηση.

Μέσος ετήσιος κύκλος εργασιών

Ο μέσος ετήσιος κύκλος εργασιών του οικονομικού φορέα για τον αριθμό ετών που απαιτούνται βάσει της σχετικής προκήρυξης/γνωστοποίησης ή των εγγράφων της διαδικασίας σύναψης σύμβασης είναι ο εξής:

Αριθμός ετών

-

Μέσος ετήσιος κύκλος εργασιών

Εάν η σχετική τεκμηρίωση διατίθεται ηλεκτρονικά, αναφέρετε:
Ναι / Όχι

Διαδικτυακή Διεύθυνση

-

Επακριβή στοιχεία αναφοράς των εγγράφων

-

Αρχή ή Φορέας έκδοσης

-

Λήξη

Μέρος VI: Τελικές δηλώσεις

Ο κάτωθι υπογεγραμμένος, δηλώνω επισήμως ότι τα στοιχεία που έχω αναφέρει σύμφωνα με τα μέρη II έως V ανωτέρω είναι ακριβή και ορθά και ότι έχω πλήρη επίγνωση των συνεπειών σε περίπτωση σοβαρών ψευδών δηλώσεων.

Ο κάτωθι υπογεγραμμένος, δηλώνω επισήμως ότι είμαι σε θέση, κατόπιν αιτήματος και χωρίς καθυστέρηση, να προσκομίσω τα πιστοποιητικά και τις λοιπές μορφές αποδεικτικών εγγράφων που αναφέρονται, εκτός εάν:

α) Η αναθέτουσα αρχή ή ο αναθέτων φορέας έχει τη δυνατότητα να λάβει τα σχετικά δικαιολογητικά απευθείας με πρόσβαση σε εθνική βάση δεδομένων σε οποιοδήποτε κράτος μέλος αυτή διατίθεται δωρεάν [υπό την προϋπόθεση ότι ο οικονομικός φορέας έχει παράσχει τις απαραίτητες πληροφορίες (διαδικτυακή διεύθυνση, αρχή ή φορέα έκδοσης, επακριβή στοιχεία αναφοράς των εγγράφων) που παρέχουν τη δυνατότητα στην αναθέτουσα αρχή ή στον αναθέτοντα φορέα να το πράξει] ή

β) Από τις 18 Οκτωβρίου 2018 το αργότερο (ανάλογα με την εθνική εφαρμογή του άρθρου 59 παράγραφος 5 δεύτερο εδάφιο της οδηγίας 2014/24/ΕΕ), η αναθέτουσα αρχή ή ο αναθέτων φορέας έχουν ήδη στην κατοχή τους τα σχετικά έγγραφα.

Ο κάτωθι υπογεγραμμένος δίδω επισήμως τη συγκατάθεσή μου στην αναθέτουσα αρχή ή τον αναθέτοντα φορέα, όπως καθορίζεται στο Μέρος I, ενότητα Α, προκειμένου να αποκτήσει πρόσβαση σε δικαιολογητικά των πληροφοριών που έχουν υποβληθεί στο Μέρος III και το Μέρος IV του παρόντος Ευρωπαϊκού Ενιαίου Εγγράφου Σύμβασης για τους σκοπούς της διαδικασίας σύναψης σύμβασης, όπως καθορίζεται στο Μέρος I.

Ημερομηνία, τόπος και, όπου ζητείται ή απαιτείται, υπογραφή(-ές):

Ημερομηνία

Τόπος

Υπογραφή

ΠΑΡΑΡΤΗΜΑ Β'

ΕΥΡΩΠΑΪΚΟ ΕΝΙΑΙΟ ΕΓΓΡΑΦΟ ΣΥΜΒΑΣΗΣ γ'

για το σύνολο των υπό προμήθεια ειδών του Κεφαλαίου Δ – Σύγχρονα αλεξίσφαιρα γιλέκα μετά παρελκομένων

Απαιτούνται κριτήρια επιλογής
(οικονομική και χρηματοοικονομική επάρκεια – τεχνική και επαγγελματική ικανότητα)

Ευρωπαϊκό Ενιαίο Έγγραφο Σύμβασης (ΕΕΕΣ) / Τυποποιημένο Έντυπο Υπεύθυνης Δήλωσης (ΤΕΥΔ)

Μέρος I: Πληροφορίες σχετικά με τη διαδικασία σύναψης σύμβασης και την αναθέτουσα αρχή ή τον αναθέτοντα φορέα

Στοιχεία της δημοσίευσης

Για διαδικασίες σύναψης σύμβασης για τις οποίες έχει δημοσιευτεί προκήρυξη διαγωνισμού στην Επίσημη Εφημερίδα της Ευρωπαϊκής Ένωσης, οι πληροφορίες που απαιτούνται στο Μέρος I ανακτώνται αυτόματα, υπό την προϋπόθεση ότι έχει χρησιμοποιηθεί η ηλεκτρονική υπηρεσία ΕΕΕΣ/ΤΕΥΔ για τη συμπλήρωση του ΕΕΕΣ /ΤΕΥΔ. Παρατίθεται η σχετική ανακοίνωση που δημοσιεύεται στην Επίσημη Εφημερίδα της Ευρωπαϊκής Ένωσης:

Προσωρινός αριθμός προκήρυξης στην ΕΕ: αριθμός [], ημερομηνία [], σελίδα []
Αριθμός προκήρυξης στην ΕΕ: [][][][]/S [][][][][][] 2021/S 045-110544

Εάν δεν έχει δημοσιευθεί προκήρυξη διαγωνισμού στην Επίσημη Εφημερίδα της Ευρωπαϊκής Ένωσης ή αν δεν υπάρχει υποχρέωση δημοσίευσης εκεί, η αναθέτουσα αρχή ή ο αναθέτων φορέας θα πρέπει να συμπληρώσει πληροφορίες με τις οποίες θα είναι δυνατή η αδιαμφισβήτητη ταυτοποίηση της διαδικασίας σύναψης σύμβασης (π.χ. παραπομπή σε δημοσίευση σε εθνικό επίπεδο)

Δημοσίευση σε εθνικό επίπεδο: (π.χ. www.promitheus.gov.gr/[ΑΔΑΜ Προκήρυξης στο ΚΗΜΔΗΣ])

Στην περίπτωση που δεν απαιτείται δημοσίευση γνωστοποίησης στην Επίσημη Εφημερίδα της Ευρωπαϊκής Ένωσης παρακαλείστε να παράσχετε άλλες πληροφορίες με τις οποίες θα είναι δυνατή η αδιαμφισβήτητη ταυτοποίηση της διαδικασίας σύναψης δημόσιας σύμβασης.

Ταυτότητα του αγοραστή

Επίσημη ονομασία:
Υπουργείο Ναυτιλίας και Νησιωτικής Πολιτικής/ Γενική Διεύθυνση Οικονομικών Υπηρεσιών/ Διεύθυνση Προμηθειών και Εποπτείας Αποθηκών /Τμήμα 2ο
Α.Φ.Μ., εφόσον υπάρχει:
Δικτυακός τόπος (εφόσον υπάρχει):
Πόλη:
Οδός και αριθμός:
Ταχ. κωδ.:
Αρμόδιος επικοινωνίας:
Τηλέφωνο:
φαξ:
Ηλ. ταχ/μείο:
Χώρα: GR

Πληροφορίες σχετικά με τη διαδικασία σύναψης σύμβασης

Τίτλος:
Προμήθεια ιματισμού και εξοπλισμού για τα στελέχη του Λιμενικού Σώματος – Ελληνικής Ακτοφυλακής
Σύντομη περιγραφή:
Προμήθεια ιματισμού και εξοπλισμού για τα στελέχη του Λιμενικού Σώματος – Ελληνικής Ακτοφυλακής και ειδικότερα προμήθεια σύγχρονων αλεξίσφαιρων γιλέκων μετά παρελκομένων.

Αριθμός αναφοράς αρχείου που αποδίδεται στον φάκελο από την αναθέτουσα αρχή ή τον αναθέτοντα φορέα (εάν υπάρχει):
Αριθμ. Πρωτ.: 2832.9/15640/2021/02-03-2021 - Αριθμός Διακήρυξης: 02/2021

Μέρος ΙΙ: Πληροφορίες σχετικά με τον οικονομικό φορέα

Α: Πληροφορίες σχετικά με τον οικονομικό φορέα

Επωνυμία:
Οδός και αριθμός:
Ταχ. κωδ.:
Πόλη:
Χώρα:
Αρμόδιος ή αρμόδιοι επικοινωνίας:
Ηλ. ταχ/μείο:
Τηλέφωνο:
φαξ:
Α.Φ.Μ., εφόσον υπάρχει
Δικτυακός τόπος (εφόσον υπάρχει):

Ο οικονομικός φορέας είναι πολύ μικρή, μικρή ή μεσαία επιχείρηση;
Ναι / Όχι

Ο ΟΦ αποτελεί προστατευόμενο εργαστήριο

Μόνο σε περίπτωση προμήθειας κατ᾽ αποκλειστικότητα: ο οικονομικός φορέας είναι προστατευόμενο εργαστήριο, «κοινωνική επιχείρηση» ή προβλέπει την εκτέλεση συμβάσεων στο πλαίσιο προγραμμάτων προστατευόμενης απασχόλησης;

Απάντηση:
Ναι / Όχι

Ποιο είναι το αντίστοιχο ποσοστό των εργαζομένων με αναπηρία ή μειονεκτούντων εργαζομένων;
%

Εφόσον απαιτείται, ορίστε την κατηγορία ή τις κατηγορίες στις οποίες ανήκουν οι ενδιαφερόμενοι εργαζόμενοι με αναπηρία ή μειονεξία
-

Εάν η σχετική τεκμηρίωση διατίθεται ηλεκτρονικά, αναφέρετε:
Ναι / Όχι

Διαδικτυακή Διεύθυνση

-

Επακριβή στοιχεία αναφοράς των εγγράφων

-

Αρχή ή Φορέας έκδοσης

-

Ο ΟΦ είναι εγγεγραμμένος σε Εθνικό Σύστημα (Προ)Επιλογής

Κατά περίπτωση, ο οικονομικός φορέας είναι εγγεγραμμένος σε επίσημο κατάλογο εγκεκριμένων οικονομικών φορέων ή διαθέτει ισοδύναμο πιστοποιητικό [π.χ. βάσει εθνικού συστήματος (προ)επιλογής];

Απάντηση:
Ναι / Όχι

Αναφέρετε την ονομασία του καταλόγου ή του πιστοποιητικού και τον σχετικό αριθμό εγγραφής ή πιστοποίησης, κατά περίπτωση:
-

Εάν το πιστοποιητικό εγγραφής ή η πιστοποίηση διατίθεται ηλεκτρονικά, αναφέρετε:
-

Αναφέρετε τα δικαιολογητικά στα οποία βασίζεται η εγγραφή ή η πιστοποίηση και κατά περίπτωση, την κατάταξη στον επίσημο κατάλογο
-

Η εγγραφή ή η πιστοποίηση καλύπτει όλα τα απαιτούμενα κριτήρια επιλογής;
Ναι / Όχι

Ο οικονομικός φορέας θα είναι σε θέση να προσκομίσει βεβαίωση πληρωμής εισφορών κοινωνικής ασφάλισης και φόρων ή να παράσχει πληροφορίες που θα δίνουν τη δυνατότητα στην αναθέτουσα αρχή ή στον αναθέτοντα φορέα να τη λάβει απευθείας μέσω πρόσβασης σε εθνική βάση δεδομένων σε οποιοδήποτε κράτος μέλος αυτή διατίθεται δωρεάν;
Ναι / Όχι

Εάν η σχετική τεκμηρίωση διατίθεται ηλεκτρονικά, αναφέρετε:
Ναι / Όχι

Διαδικτυακή Διεύθυνση

-

Επακριβή στοιχεία αναφοράς των εγγράφων

-

Αρχή ή Φορέας έκδοσης

-

Ο ΟΦ συμμετάσχει στη διαδικασία μαζί με άλλους Οικονομικούς Φορείς

Ο οικονομικός φορέας συμμετέχει στη διαδικασία σύναψης σύμβασης από κοινού με άλλους;

Απάντηση:
Ναι / Όχι

Αναφέρετε τον ρόλο του οικονομικού φορέα στην ένωση (συντονιστής, υπεύθυνος για συγκεκριμένα καθήκοντα...):

-

Προσδιορίστε τους άλλους οικονομικούς φορείς που συμμετέχουν από κοινού στη διαδικασία σύναψης σύμβασης:

-

Κατά περίπτωση, επωνυμία της συμμετέχουσας ένωσης:

-

Εάν η σχετική τεκμηρίωση διατίθεται ηλεκτρονικά, αναφέρετε:
Ναι / Όχι

Διαδικτυακή Διεύθυνση

-

Επακριβή στοιχεία αναφοράς των εγγράφων

-

Αρχή ή Φορέας έκδοσης

-

Τμήματα που συμμετάσχει ο ΟΦ

Κατά περίπτωση, αναφορά του τμήματος ή των τμημάτων για τα οποία ο οικονομικός φορέας επιθυμεί να υποβάλει προσφορά.

Απάντηση:

-

Β: Πληροφορίες σχετικά με τους εκπροσώπους του οικονομικού φορέα #1

Όνομα:
Επώνυμο:
Ημερομηνία γέννησης:
Τόπος γέννησης:
Οδός και αριθμός:
Ταχ. κωδ.:
Πόλη:
Χώρα:
Τηλέφωνο:
Ηλ. ταχ/μείο:
Θέση/Ενεργών υπό την ιδιότητα:

Γ: Πληροφορίες σχετικά με τη στήριξη στις ικανότητες άλλων οντοτήτων

Βασίζεται σε ικανότητες άλλων οντοτήτων

Ο οικονομικός φορέας στηρίζεται στις ικανότητες άλλων οντοτήτων προκειμένου να ανταποκριθεί στα κριτήρια επιλογής που καθορίζονται στο μέρος IV και στα (τυχόν) κριτήρια και κανόνες που καθορίζονται στο μέρος V κατωτέρω;

Απάντηση:
Ναι / Όχι

Όνομα της οντότητας

-

Ταυτότητα της οντότητας

-

Τύπος ταυτότητας

-

Κωδικοί CPV

-

Εάν η σχετική τεκμηρίωση διατίθεται ηλεκτρονικά, αναφέρετε:
Ναι / Όχι

Διαδικτυακή Διεύθυνση

-

Επακριβή στοιχεία αναφοράς των εγγράφων

-

Αρχή ή Φορέας έκδοσης

-

Δ: Πληροφορίες σχετικά με υπεργολάβους στην ικανότητα των οποίων δεν στηρίζεται ο οικονομικός φορέας

Δεν βασίζεται σε ικανότητες άλλων οντοτήτων

Ο οικονομικός φορέας προτίθεται να αναθέσει οποιοδήποτε τμήμα της σύμβασης σε τρίτους υπό μορφή υπεργολαβίας;

Απάντηση:
Ναι / Όχι

Όνομα της οντότητας

-

Ταυτότητα της οντότητας

-

Τύπος ταυτότητας

-

Κωδικοί CPV

-

Εάν η σχετική τεκμηρίωση διατίθεται ηλεκτρονικά, αναφέρετε:
Ναι / Όχι

Διαδικτυακή Διεύθυνση

-

Επακριβή στοιχεία αναφοράς των εγγράφων

-

Αρχή ή Φορέας έκδοσης

-

Μέρος III: Λόγοι αποκλεισμού

Α: Λόγοι που σχετίζονται με ποινικές καταδίκες

Λόγοι που σχετίζονται με ποινικές καταδίκες βάσει των εθνικών διατάξεων για την εφαρμογή των λόγων που ορίζονται στο άρθρο 57 παράγραφος 1 της οδηγίας: Συμμετοχή σε εγκληματική οργάνωση

Έχει ο ίδιος ο οικονομικός φορέας ή οποιοδήποτε πρόσωπο το οποίο είναι μέλος του διοικητικού, διευθυντικού ή εποπτικού του οργάνου ή έχει εξουσία εκπροσώπησης, λήψης αποφάσεων ή ελέγχου σε αυτό καταδικαστεί με τελεσίδικη απόφαση για έναν από τους λόγους που παρατίθενται στο σχετικό θεσμικό πλαίσιο, η οποία έχει εκδοθεί πριν από πέντε έτη κατά το μέγιστο ή στην οποία έχει οριστεί απευθείας περίοδος αποκλεισμού που εξακολουθεί να ισχύει;

Απάντηση:
Ναι / Όχι

Ημερομηνία της καταδίκης

..

Λόγος(-οι)

-

Προσδιορίστε ποιος έχει καταδικαστεί

-

Εφόσον καθορίζεται απευθείας στην καταδικαστική απόφαση, διάρκεια της περιόδου αποκλεισμού και σχετικό(-ά) σημείο(-α)

-

Σε περίπτωση καταδικης, ο οικονομικός φορέας έχει λάβει μέτρα που να αποδεικνύουν την αξιοπιστία του παρά την ύπαρξη σχετικού λόγου αποκλεισμού ("αυτοκάθαρση");

Ναι / Όχι

Περιγράψτε τα μέτρα που λήφθηκαν

-

Εάν η σχετική τεκμηρίωση διατίθεται ηλεκτρονικά, αναφέρετε:

Ναι / Όχι

Διαδικτυακή Διεύθυνση

-

Επακριβή στοιχεία αναφοράς των εγγράφων

-

Αρχή ή Φορέας έκδοσης

-

Διαφθορά

Έχει ο ίδιος ο οικονομικός φορέας ή οποιοδήποτε πρόσωπο το οποίο είναι μέλος του διοικητικού, διευθυντικού ή εποπτικού του οργάνου ή έχει εξουσία εκπροσώπησης, λήψης αποφάσεων ή ελέγχου σε αυτό καταδικαστεί με τελεσίδικη απόφαση για έναν από τους λόγους που παρατίθενται στο σχετικό θεσμικό πλαίσιο, η οποία έχει εκδοθεί πριν από πέντε έτη κατά το μέγιστο ή στην οποία έχει οριστεί απευθείας περίοδος αποκλεισμού που εξακολουθεί να ισχύει;

Απάντηση:

Ναι / Όχι

Ημερομηνία της καταδίκης

..

Λόγος(-οι)

-

Προσδιορίστε ποιος έχει καταδικαστεί

-

Εφόσον καθορίζεται απευθείας στην καταδικαστική απόφαση, διάρκεια της περιόδου αποκλεισμού και σχετικό(-ά) σημείο(-α)

-

Σε περίπτωση καταδικης, ο οικονομικός φορέας έχει λάβει μέτρα που να αποδεικνύουν την αξιοπιστία του παρά την ύπαρξη σχετικού λόγου αποκλεισμού ("αυτοκάθαρση");

Ναι / Όχι

Περιγράψτε τα μέτρα που λήφθηκαν

-

Εάν η σχετική τεκμηρίωση διατίθεται ηλεκτρονικά, αναφέρετε:
Ναι / Όχι

Διαδικτυακή Διεύθυνση

-

Επακριβή στοιχεία αναφοράς των εγγράφων

-

Αρχή ή Φορέας έκδοσης

-

Απάτη

Έχει ο ίδιος ο οικονομικός φορέας ή οποιοδήποτε πρόσωπο το οποίο είναι μέλος του διοικητικού, διευθυντικού ή εποπτικού του οργάνου ή έχει εξουσία εκπροσώπησης, λήψης αποφάσεων ή ελέγχου σε αυτό καταδικαστεί με τελεσίδικη απόφαση για έναν από τους λόγους που παρατίθενται στο σχετικό θεσμικό πλαίσιο, η οποία έχει εκδοθεί πριν από πέντε έτη κατά το μέγιστο ή στην οποία έχει οριστεί απευθείας περίοδος αποκλεισμού που εξακολουθεί να ισχύει;

Απάντηση:
Ναι / Όχι

Ημερομηνία της καταδίκης

..

Λόγος(-οι)

-

Προσδιορίστε ποιος έχει καταδικαστεί

-

Εφόσον καθορίζεται απευθείας στην καταδικαστική απόφαση, διάρκεια της περιόδου αποκλεισμού και σχετικό(-ά) σημείο(-α)

-

Σε περίπτωση καταδικης, ο οικονομικός φορέας έχει λάβει μέτρα που να αποδεικνύουν την αξιοπιστία του παρά την ύπαρξη σχετικού λόγου αποκλεισμού (“αυτοκάθαρση”);
Ναι / Όχι

Περιγράψτε τα μέτρα που λήφθηκαν

-

Εάν η σχετική τεκμηρίωση διατίθεται ηλεκτρονικά, αναφέρετε:
Ναι / Όχι

Διαδικτυακή Διεύθυνση

-

Επακριβή στοιχεία αναφοράς των εγγράφων

-

Αρχή ή Φορέας έκδοσης

-

Τρομοκρατικά εγκλήματα ή εγκλήματα συνδεόμενα με τρομοκρατικές δραστηριότητες

Έχει ο ίδιος ο οικονομικός φορέας ή οποιοδήποτε πρόσωπο το οποίο είναι μέλος του διοικητικού, διευθυντικού ή εποπτικού του οργάνου ή έχει εξουσία εκπροσώπησης, λήψης αποφάσεων ή ελέγχου σε αυτό καταδικαστεί με τελεσίδικη απόφαση για έναν από τους λόγους που παρατίθενται στο σχετικό θεσμικό πλαίσιο, η οποία έχει εκδοθεί πριν από πέντε έτη κατά το μέγιστο ή στην οποία έχει οριστεί απευθείας περίοδος αποκλεισμού που εξακολουθεί να ισχύει;

Απάντηση:
Ναι / Όχι

Ημερομηνία της καταδίκης

..

Λόγος(-οι)

-

Προσδιορίστε ποιος έχει καταδικαστεί

-

Εφόσον καθορίζεται απευθείας στην καταδικαστική απόφαση, διάρκεια της περιόδου αποκλεισμού και σχετικό(-ά) σημείο(-α)

-

Σε περίπτωση καταδικης, ο οικονομικός φορέας έχει λάβει μέτρα που να αποδεικνύουν την αξιοπιστία του παρά την ύπαρξη σχετικού λόγου αποκλεισμού (“αυτοκάθαρση”);
Ναι / Όχι

Περιγράψτε τα μέτρα που λήφθηκαν

-

Εάν η σχετική τεκμηρίωση διατίθεται ηλεκτρονικά, αναφέρετε:
Ναι / Όχι

Διαδικτυακή Διεύθυνση

-

Επακριβή στοιχεία αναφοράς των εγγράφων

-

Αρχή ή Φορέας έκδοσης

-

Νομιμοποίηση εσόδων από παράνομες δραστηριότητες ή χρηματοδότηση της τρομοκρατίας

Έχει ο ίδιος ο οικονομικός φορέας ή οποιοδήποτε πρόσωπο το οποίο είναι μέλος του διοικητικού, διευθυντικού ή εποπτικού του οργάνου ή έχει εξουσία εκπροσώπησης, λήψης αποφάσεων ή ελέγχου σε αυτό καταδικαστεί με τελεσίδικη απόφαση για έναν από τους λόγους που παρατίθενται στο σχετικό θεσμικό πλαίσιο, η οποία έχει εκδοθεί πριν από πέντε έτη κατά το μέγιστο ή στην οποία έχει οριστεί απευθείας περίοδος αποκλεισμού που εξακολουθεί να ισχύει;

Απάντηση:
Ναι / Όχι

Ημερομηνία της καταδίκης

..

Λόγος(-οι)

-

Προσδιορίστε ποιος έχει καταδικαστεί

-

Εφόσον καθορίζεται απευθείας στην καταδικαστική απόφαση, διάρκεια της περιόδου αποκλεισμού και σχετικό(-ά) σημείο(-α)

-

Σε περίπτωση καταδικης, ο οικονομικός φορέας έχει λάβει μέτρα που να αποδεικνύουν την αξιοπιστία του παρά την ύπαρξη σχετικού λόγου αποκλεισμού ("αυτοκάθαρση");
Ναι / Όχι

Περιγράψτε τα μέτρα που λήφθηκαν

-

Εάν η σχετική τεκμηρίωση διατίθεται ηλεκτρονικά, αναφέρετε:
Ναι / Όχι

Διαδικτυακή Διεύθυνση

-

Επακριβή στοιχεία αναφοράς των εγγράφων

-

Αρχή ή Φορέας έκδοσης

-

Παιδική εργασία και άλλες μορφές εμπορίας ανθρώπων

Έχει ο ίδιος ο οικονομικός φορέας ή οποιοδήποτε πρόσωπο το οποίο είναι μέλος του διοικητικού, διευθυντικού ή εποπτικού του οργάνου ή έχει εξουσία εκπροσώπησης, λήψης αποφάσεων ή ελέγχου σε αυτό καταδικαστεί με τελεσίδικη απόφαση για έναν από τους λόγους που παρατίθενται στο σχετικό θεσμικό πλαίσιο, η οποία έχει εκδοθεί πριν από πέντε έτη κατά το μέγιστο ή στην οποία έχει οριστεί απευθείας περίοδος αποκλεισμού που εξακολουθεί να ισχύει;

Απάντηση:
Ναι / Όχι

Ημερομηνία της καταδίκης

..

Λόγος(-οι)

-

Προσδιορίστε ποιος έχει καταδικαστεί

-

Εφόσον καθορίζεται απευθείας στην καταδικαστική απόφαση, διάρκεια της περιόδου αποκλεισμού και σχετικό(-ά) σημείο(-α)

-

Σε περίπτωση καταδικης, ο οικονομικός φορέας έχει λάβει μέτρα που να αποδεικνύουν την αξιοπιστία του παρά την ύπαρξη σχετικού λόγου αποκλεισμού ("αυτοκάθαρση");
Ναι / Όχι

Περιγράψτε τα μέτρα που λήφθηκαν

-

Εάν η σχετική τεκμηρίωση διατίθεται ηλεκτρονικά, αναφέρετε:
Ναι / Όχι

Διαδικτυακή Διεύθυνση

-

Επακριβή στοιχεία αναφοράς των εγγράφων

-

Αρχή ή Φορέας έκδοσης

-

Β: Λόγοι που σχετίζονται με την καταβολή φόρων ή εισφορών κοινωνικής ασφάλισης

Καταβολή φόρων ή εισφορών κοινωνικής ασφάλισης:
Καταβολή φόρων

Ο οικονομικός φορέας έχει ανεκπλήρωτες υποχρεώσεις όσον αφορά την καταβολή φόρων, τόσο στη χώρα στην οποία είναι εγκατεστημένος όσο και στο κράτος μέλος της αναθέτουσας αρχής ή του αναθέτοντα φορέα, εάν είναι άλλο από τη χώρα εγκατάστασης;

Απάντηση:
Ναι / Όχι

Χώρα ή κράτος μέλος για το οποίο πρόκειται

-

Ενεχόμενο ποσό

Με άλλα μέσα; Διευκρινίστε:
Ναι / Όχι

Διευκρινίστε:

-

Ο οικονομικός φορέας έχει εκπληρώσει τις υποχρεώσεις του, είτε καταβάλλοντας τους φόρους ή τις εισφορές κοινωνικής ασφάλισης που οφείλει, συμπεριλαμβανομένων, κατά περίπτωση, των δεδουλευμένων τόκων ή των προστίμων, είτε υπαγόμενος σε δεσμευτικό διακανονισμό για την καταβολή τους;
Ναι / Όχι

Περιγράψτε τα μέτρα που λήφθηκαν
-

Η εν λόγω απόφαση είναι τελεσίδικη και δεσμευτική;
Ναι / Όχι

..

Σε περίπτωση καταδικαστικής απόφασης, εφόσον ορίζεται απευθείας σε αυτήν, η διάρκεια της περιόδου αποκλεισμού:
-

Εάν η σχετική τεκμηρίωση διατίθεται ηλεκτρονικά, αναφέρετε:
Ναι / Όχι

Διαδικτυακή Διεύθυνση

-

Επακριβή στοιχεία αναφοράς των εγγράφων

-

Αρχή ή Φορέας έκδοσης

-

Καταβολή εισφορών κοινωνικής ασφάλισης

Ο οικονομικός φορέας έχει ανεκπλήρωτες υποχρεώσεις όσον αφορά την καταβολή εισφορών κοινωνικής ασφάλισης, τόσο στη χώρα στην οποία είναι εγκατεστημένος όσο και στο κράτος μέλος της αναθέτουσας αρχής ή του αναθέτοντα φορέα, εάν είναι άλλο από τη χώρα εγκατάστασης;

Απάντηση:
Ναι / Όχι

Χώρα ή κράτος μέλος για το οποίο πρόκειται
-

Ενεχόμενο ποσό

Με άλλα μέσα; Διευκρινίστε:
Ναι / Όχι

Διευκρινίστε:
-

Ο οικονομικός φορέας έχει εκπληρώσει τις υποχρεώσεις του, είτε καταβάλλοντας τους φόρους ή τις εισφορές κοινωνικής ασφάλισης που οφείλει, συμπεριλαμβανομένων, κατά περίπτωση, των δεδουλευμένων τόκων ή των προστίμων, είτε υπαγόμενος σε δεσμευτικό διακανονισμό για την καταβολή τους;
Ναι / Όχι

Περιγράψτε τα μέτρα που λήφθηκαν
-

Η εν λόγω απόφαση είναι τελεσίδικη και δεσμευτική;
Ναι / Όχι

..

Σε περίπτωση καταδικαστικής απόφασης, εφόσον ορίζεται απευθείας σε αυτήν, η διάρκεια της περιόδου αποκλεισμού:
-

Εάν η σχετική τεκμηρίωση διατίθεται ηλεκτρονικά, αναφέρετε:
Ναι / Όχι

Διαδικτυακή Διεύθυνση

-

Επακριβή στοιχεία αναφοράς των εγγράφων

-

Αρχή ή Φορέας έκδοσης

-

Γ: Λόγοι που σχετίζονται με αφερεγγυότητα, σύγκρουση συμφερόντων ή επαγγελματικό παράπτωμα

Πληροφορίες σχετικά με πιθανή αφερεγγυότητα, σύγκρουση συμφερόντων ή επαγγελματικό παράπτωμα
Αθέτηση των υποχρεώσεων στον τομέα του περιβαλλοντικού δικαίου

Ο οικονομικός φορέας έχει, εν γνώσει του, αθετήσει τις υποχρεώσεις του στους τομείς του περιβαλλοντικού δικαίου;

Απάντηση:
Ναι / Όχι

Περιγράψτε τα μέτρα που λήφθηκαν

-

Σε περίπτωση καταδικης, ο οικονομικός φορέας έχει λάβει μέτρα που να αποδεικνύουν την αξιοπιστία του παρά την ύπαρξη σχετικού λόγου αποκλεισμού (“αυτοκάθαρση”);
Ναι / Όχι

Περιγράψτε τα μέτρα που λήφθηκαν

-

Εάν η σχετική τεκμηρίωση διατίθεται ηλεκτρονικά, αναφέρετε:
Ναι / Όχι

Διαδικτυακή Διεύθυνση

-

Επακριβή στοιχεία αναφοράς των εγγράφων

-

Αρχή ή Φορέας έκδοσης

-

Αθέτηση των υποχρεώσεων στον τομέα του κοινωνικού δικαίου

Ο οικονομικός φορέας έχει, εν γνώσει του, αθετήσει τις υποχρεώσεις του στους τομείς του κοινωνικού δικαίου;

Απάντηση:
Ναι / Όχι

Περιγράψτε τα μέτρα που λήφθηκαν

-

Σε περίπτωση καταδικης, ο οικονομικός φορέας έχει λάβει μέτρα που να αποδεικνύουν την αξιοπιστία του παρά την ύπαρξη σχετικού λόγου αποκλεισμού ("αυτοκάθαρση");
Ναι / Όχι

Περιγράψτε τα μέτρα που λήφθηκαν

-

Εάν η σχετική τεκμηρίωση διατίθεται ηλεκτρονικά, αναφέρετε:
Ναι / Όχι

Διαδικτυακή Διεύθυνση

-

Επακριβή στοιχεία αναφοράς των εγγράφων

-

Αρχή ή Φορέας έκδοσης

-

Αθέτηση των υποχρεώσεων στον τομέα του εργατικού δικαίου

Ο οικονομικός φορέας έχει, εν γνώσει του, αθετήσει τις υποχρεώσεις του στους τομείς του εργατικού δικαίου;

Απάντηση:
Ναι / Όχι

Περιγράψτε τα μέτρα που λήφθηκαν

-

Σε περίπτωση καταδικης, ο οικονομικός φορέας έχει λάβει μέτρα που να αποδεικνύουν την αξιοπιστία του παρά την ύπαρξη σχετικού λόγου αποκλεισμού ("αυτοκάθαρση");
Ναι / Όχι

Περιγράψτε τα μέτρα που λήφθηκαν

-

Εάν η σχετική τεκμηρίωση διατίθεται ηλεκτρονικά, αναφέρετε:
Ναι / Όχι

Διαδικτυακή Διεύθυνση

-

Επακριβή στοιχεία αναφοράς των εγγράφων

-

Αρχή ή Φορέας έκδοσης

-

Πτώχευση

Ο οικονομικός φορέας τελεί υπό πτώχευση;

Απάντηση:
Ναι / Όχι

Παρακαλώ αναφέρετε λεπτομερείς πληροφορίες

-

Διευκρινίστε τους λόγους για τους οποίους, ωστόσο, μπορείτε να εκτελέσετε τη σύμβαση. Οι πληροφορίες αυτές δεν είναι απαραίτητο να παρασχεθούν εάν ο αποκλεισμός των οικονομικών φορέων στην παρούσα περίπτωση έχει καταστεί υποχρεωτικός βάσει του εφαρμοστέου εθνικού δικαίου χωρίς δυνατότητα παρέκκλισης όταν ο οικονομικός φορέας είναι, ωστόσο, σε θέση να εκτελέσει τη σύμβαση.

-

Εάν η σχετική τεκμηρίωση διατίθεται ηλεκτρονικά, αναφέρετε:
Ναι / Όχι

Διαδικτυακή Διεύθυνση

-

Επακριβή στοιχεία αναφοράς των εγγράφων

-

Αρχή ή Φορέας έκδοσης

-

Διαδικασία εξυγίανσης ή ειδικής εκκαθάρισης

Έχει υπαχθεί ο οικονομικός φορέας σε διαδικασία εξυγίανσης ή ειδικής εκκαθάρισης;

Απάντηση:
Ναι / Όχι

Παρακαλώ αναφέρετε λεπτομερείς πληροφορίες

-

Διευκρινίστε τους λόγους για τους οποίους, ωστόσο, μπορείτε να εκτελέσετε τη σύμβαση. Οι πληροφορίες αυτές δεν είναι απαραίτητο να παρασχεθούν εάν ο αποκλεισμός των οικονομικών φορέων στην παρούσα περίπτωση έχει καταστεί υποχρεωτικός βάσει του εφαρμοστέου εθνικού δικαίου χωρίς δυνατότητα παρέκκλισης όταν ο οικονομικός φορέας είναι, ωστόσο, σε θέση να εκτελέσει τη σύμβαση.

-

Εάν η σχετική τεκμηρίωση διατίθεται ηλεκτρονικά, αναφέρετε:
Ναι / Όχι

Διαδικτυακή Διεύθυνση

-

Επακριβή στοιχεία αναφοράς των εγγράφων

-

Αρχή ή Φορέας έκδοσης

-

Διαδικασία πτωχευτικού συμβιβασμού

Έχει υπαχθεί ο οικονομικός φορέας σε διαδικασία πτωχευτικού συμβιβασμού;

Απάντηση:
Ναι / Όχι

Παρακαλώ αναφέρετε λεπτομερείς πληροφορίες

-

Διευκρινίστε τους λόγους για τους οποίους, ωστόσο, μπορείτε να εκτελέσετε τη σύμβαση. Οι πληροφορίες αυτές δεν είναι απαραίτητο να παρασχεθούν εάν ο αποκλεισμός των οικονομικών φορέων στην παρούσα περίπτωση έχει καταστεί υποχρεωτικός βάσει του εφαρμοστέου εθνικού δικαίου χωρίς δυνατότητα παρέκκλισης όταν ο οικονομικός φορέας είναι, ωστόσο, σε θέση να εκτελέσει τη σύμβαση.

-

Εάν η σχετική τεκμηρίωση διατίθεται ηλεκτρονικά, αναφέρετε:
Ναι / Όχι

Διαδικτυακή Διεύθυνση

-

Επακριβή στοιχεία αναφοράς των εγγράφων

-

Αρχή ή Φορέας έκδοσης

-

Ανάλογη κατάσταση προβλεπόμενη σε εθνικές νομοθετικές και κανονιστικές διατάξεις

Βρίσκεται ο οικονομικός φορέας σε οποιαδήποτε ανάλογη κατάσταση προκύπτουσα από παρόμοια διαδικασία προβλεπόμενη σε εθνικές νομοθετικές και κανονιστικές διατάξεις;

Απάντηση:
Ναι / Όχι

Παρακαλώ αναφέρετε λεπτομερείς πληροφορίες

-

Διευκρινίστε τους λόγους για τους οποίους, ωστόσο, μπορείτε να εκτελέσετε τη σύμβαση. Οι πληροφορίες αυτές δεν είναι απαραίτητο να παρασχεθούν εάν ο αποκλεισμός των οικονομικών φορέων στην παρούσα περίπτωση έχει καταστεί υποχρεωτικός βάσει του εφαρμοστέου εθνικού δικαίου χωρίς δυνατότητα παρέκκλισης όταν ο οικονομικός φορέας είναι, ωστόσο, σε θέση να εκτελέσει τη σύμβαση.

-

Εάν η σχετική τεκμηρίωση διατίθεται ηλεκτρονικά, αναφέρετε:
Ναι / Όχι

Διαδικτυακή Διεύθυνση

-

Επακριβή στοιχεία αναφοράς των εγγράφων

-

Αρχή ή Φορέας έκδοσης

-

Υπό αναγκαστική διαχείριση από εκκαθαριστή ή από το δικαστήριο

Τελεί ο οικονομικός φορέας υπό αναγκαστική διαχείριση από εκκαθαριστή ή από το δικαστήριο;

Απάντηση:
Ναι / Όχι

Παρακαλώ αναφέρετε λεπτομερείς πληροφορίες

-

Διευκρινίστε τους λόγους για τους οποίους, ωστόσο, μπορείτε να εκτελέσετε τη σύμβαση. Οι πληροφορίες αυτές δεν είναι απαραίτητο να παρασχεθούν εάν ο αποκλεισμός των οικονομικών φορέων στην παρούσα περίπτωση έχει καταστεί υποχρεωτικός βάσει του εφαρμοστέου εθνικού δικαίου χωρίς δυνατότητα παρέκκλισης όταν ο οικονομικός φορέας είναι, ωστόσο, σε θέση να εκτελέσει τη σύμβαση.

-

Εάν η σχετική τεκμηρίωση διατίθεται ηλεκτρονικά, αναφέρετε:
Ναι / Όχι

Διαδικτυακή Διεύθυνση

-

Επακριβή στοιχεία αναφοράς των εγγράφων

-

Αρχή ή Φορέας έκδοσης

-

Αναστολή επιχειρηματικών δραστηριοτήτων

Έχουν ανασταλεί οι επιχειρηματικές δραστηριότητες του οικονομικού φορέα;

Απάντηση:
Ναι / Όχι

Παρακαλώ αναφέρετε λεπτομερείς πληροφορίες
-

Διευκρινίστε τους λόγους για τους οποίους, ωστόσο, μπορείτε να εκτελέσετε τη σύμβαση. Οι πληροφορίες αυτές δεν είναι απαραίτητο να παρασχεθούν εάν ο αποκλεισμός των οικονομικών φορέων στην παρούσα περίπτωση έχει καταστεί υποχρεωτικός βάσει του εφαρμοστέου εθνικού δικαίου χωρίς δυνατότητα παρέκκλισης όταν ο οικονομικός φορέας είναι, ωστόσο, σε θέση να εκτελέσει τη σύμβαση.
-

Εάν η σχετική τεκμηρίωση διατίθεται ηλεκτρονικά, αναφέρετε:
Ναι / Όχι

Διαδικτυακή Διεύθυνση
-

Επακριβή στοιχεία αναφοράς των εγγράφων
-

Αρχή ή Φορέας έκδοσης
-

Ένοχος σοβαρού επαγγελματικού παραπτώματος

Έχει διαπράξει ο οικονομικός φορέας σοβαρό επαγγελματικό παράπτωμα;

Απάντηση:
Ναι / Όχι

Παρακαλώ αναφέρετε λεπτομερείς πληροφορίες
-

Σε περίπτωση καταδικης, ο οικονομικός φορέας έχει λάβει μέτρα που να αποδεικνύουν την αξιοπιστία του παρά την ύπαρξη σχετικού λόγου αποκλεισμού (“αυτοκάθαρση”);
Ναι / Όχι

Περιγράψτε τα μέτρα που λήφθηκαν
-

Εάν η σχετική τεκμηρίωση διατίθεται ηλεκτρονικά, αναφέρετε:
Ναι / Όχι

Διαδικτυακή Διεύθυνση
-

Επακριβή στοιχεία αναφοράς των εγγράφων
-

Αρχή ή Φορέας έκδοσης
-

Συμφωνίες με άλλους οικονομικούς φορείς με στόχο τη στρέβλωση του ανταγωνισμού

Έχει συνάψει ο οικονομικός φορέας συμφωνίες με άλλους οικονομικούς φορείς με σκοπό τη στρέβλωση του ανταγωνισμού;

Απάντηση:
Ναι / Όχι

Παρακαλώ αναφέρετε λεπτομερείς πληροφορίες
-

Σε περίπτωση καταδικης, ο οικονομικός φορέας έχει λάβει μέτρα που να αποδεικνύουν την αξιοπιστία του παρά την ύπαρξη σχετικού λόγου αποκλεισμού ("αυτοκάθαρση");
Ναι / Όχι

Περιγράψτε τα μέτρα που λήφθηκαν
-

Εάν η σχετική τεκμηρίωση διατίθεται ηλεκτρονικά, αναφέρετε:
Ναι / Όχι

Διαδικτυακή Διεύθυνση
-

Επακριβή στοιχεία αναφοράς των εγγράφων
-

Αρχή ή Φορέας έκδοσης
-

Σύγκρουση συμφερόντων λόγω της συμμετοχής του στη διαδικασία σύναψης σύμβασης

Γνωρίζει ο οικονομικός φορέας την ύπαρξη τυχόν σύγκρουσης συμφερόντων λόγω της συμμετοχής του στη διαδικασία σύναψης σύμβασης;

Απάντηση:
Ναι / Όχι

Παρακαλώ αναφέρετε λεπτομερείς πληροφορίες
-

Εάν η σχετική τεκμηρίωση διατίθεται ηλεκτρονικά, αναφέρετε:
Ναι / Όχι

Διαδικτυακή Διεύθυνση
-

Επακριβή στοιχεία αναφοράς των εγγράφων
-

Αρχή ή Φορέας έκδοσης
-

Παροχή συμβουλών ή εμπλοκή στην προετοιμασία της διαδικασίας σύναψης της σύμβασης

Έχει παράσχει ο οικονομικός φορέας ή επιχείρηση συνδεδεμένη με αυτόν συμβουλές στην αναθέτουσα αρχή ή στον αναθέτοντα φορέα ή έχει με άλλο τρόπο εμπλακεί στην προετοιμασία της διαδικασίας σύναψης της σύμβασης;

Απάντηση:
Ναι / Όχι

Παρακαλώ αναφέρετε λεπτομερείς πληροφορίες
-

Εάν η σχετική τεκμηρίωση διατίθεται ηλεκτρονικά, αναφέρετε:
Ναι / Όχι

Διαδικτυακή Διεύθυνση
-

Επακριβή στοιχεία αναφοράς των εγγράφων
-

Αρχή ή Φορέας έκδοσης
-

Πρόωρη καταγγελία, αποζημιώσεις ή άλλες παρόμοιες κυρώσεις

Έχει υποστεί ο οικονομικός φορέας πρόωρη καταγγελία προηγούμενης δημόσιας σύμβασης, προηγούμενης σύμβασης με αναθέτοντα φορέα ή προηγούμενης σύμβασης παραχώρησης, ή επιβολή αποζημιώσεων ή άλλων παρόμοιων κυρώσεων σε σχέση με την εν λόγω προηγούμενη σύμβαση;

Απάντηση:
Ναι / Όχι

Παρακαλώ αναφέρετε λεπτομερείς πληροφορίες
-

Σε περίπτωση καταδικης, ο οικονομικός φορέας έχει λάβει μέτρα που να αποδεικνύουν την αξιοπιστία του παρά την ύπαρξη σχετικού λόγου αποκλεισμού ("αυτοκάθαρση");
Ναι / Όχι

Περιγράψτε τα μέτρα που λήφθηκαν
-

Εάν η σχετική τεκμηρίωση διατίθεται ηλεκτρονικά, αναφέρετε:
Ναι / Όχι

Διαδικτυακή Διεύθυνση
-

Επακριβή στοιχεία αναφοράς των εγγράφων
-

Αρχή ή Φορέας έκδοσης
-

Ψευδείς δηλώσεις, απόκρυψη πληροφοριών, ανικανότητα υποβολής δικαιολογητικών, απόκτηση εμπιστευτικών πληροφοριών

Ο οικονομικός φορέας επιβεβαιώνει ότι: α) έχει κριθεί ένοχος σοβαρών ψευδών δηλώσεων κατά την παροχή των πληροφοριών που απαιτούνται για την εξακρίβωση της απουσίας των λόγων αποκλεισμού ή την πλήρωση των κριτηρίων επιλογής, β) έχει αποκρύψει τις πληροφορίες αυτές, γ) δεν ήταν σε θέση να υποβάλει, χωρίς καθυστέρηση, τα δικαιολογητικά που απαιτούνται από την αναθέτουσα αρχή ή τον αναθέτοντα φορέα, και δ) έχει επιχειρήσει να επηρεάσει με αθέμιτο τρόπο τη διαδικασία λήψης αποφάσεων της αναθέτουσας αρχής ή του αναθέτοντα φορέα, να αποκτήσει εμπιστευτικές πληροφορίες που ενδέχεται να του αποφέρουν αθέμιτο πλεονέκτημα στη διαδικασία σύναψης σύμβασης ή να παράσχει εξ αμελείας παραπλανητικές πληροφορίες που ενδέχεται να επηρεάσουν ουσιωδώς τις αποφάσεις που αφορούν τον αποκλεισμό, την επιλογή ή την ανάθεση;

Απάντηση:
Ναι / Όχι

Εάν η σχετική τεκμηρίωση διατίθεται ηλεκτρονικά, αναφέρετε:
Ναι / Όχι

Διαδικτυακή Διεύθυνση

-

Επακριβή στοιχεία αναφοράς των εγγράφων

-

Αρχή ή Φορέας έκδοσης

-

Δ: Άλλοι λόγοι αποκλεισμού που ενδέχεται να προβλέπονται από την εθνική νομοθεσία του κράτους μέλους της αναθέτουσας αρχής ή του αναθέτοντος φορέα

Αμιγώς εθνικοί λόγοι αποκλεισμού

Ισχύουν οι αμιγώς εθνικοί λόγοι αποκλεισμού που ορίζονται στη σχετική προκήρυξη /γνωστοποίηση ή στα έγγραφα της διαδικασίας σύναψης σύμβασης;

Απάντηση:
Ναι / Όχι

Περιγράψτε τα μέτρα που λήφθηκαν

-

Σε περίπτωση καταδικης, ο οικονομικός φορέας έχει λάβει μέτρα που να αποδεικνύουν την αξιοπιστία του παρά την ύπαρξη σχετικού λόγου αποκλεισμού ("αυτοκάθαρση");
Ναι / Όχι

Περιγράψτε τα μέτρα που λήφθηκαν

-

Εάν η σχετική τεκμηρίωση διατίθεται ηλεκτρονικά, αναφέρετε:
Ναι / Όχι

Διαδικτυακή Διεύθυνση

-

Επακριβή στοιχεία αναφοράς των εγγράφων

-

Αρχή ή Φορέας έκδοσης

-

Μέρος IV: Κριτήρια επιλογής

Α: Καταλληλότητα

Ο οικονομικός φορέας πρέπει να παράσχει πληροφορίες μόνον όταν τα σχετικά κριτήρια επιλογής έχουν προσδιοριστεί από την αναθέτουσα αρχή ή τον αναθέτοντα φορέα στη σχετική προκήρυξη/γνωστοποίηση ή στα έγγραφα της διαδικασίας σύναψης σύμβασης που αναφέρονται στην προκήρυξη /γνωστοποίηση.

Εγγραφή στο σχετικό επαγγελματικό μητρώο

Ο οικονομικός φορέας είναι εγγεγραμμένος στα σχετικά επαγγελματικά μητρώα που τηρούνται στο κράτος μέλος εγκατάστασής του, όπως περιγράφεται στο παράρτημα XI της οδηγίας 2014/24/ΕΕ· οι οικονομικοί φορείς από ορισμένα κράτη μέλη μπορεί να οφείλουν να συμμορφώνονται με άλλες απαιτήσεις που καθορίζονται στο παράρτημα αυτό.

Απάντηση:
Ναι / Όχι

Εάν η σχετική τεκμηρίωση διατίθεται ηλεκτρονικά, αναφέρετε:
Ναι / Όχι

Διαδικτυακή Διεύθυνση

-

Επακριβή στοιχεία αναφοράς των εγγράφων

-

Αρχή ή Φορέας έκδοσης

-

Εγγραφή στο σχετικό εμπορικό μητρώο

Ο οικονομικός φορέας είναι εγγεγραμμένος στα σχετικά εμπορικά μητρώα που τηρούνται στο κράτος μέλος εγκατάστασής του, όπως περιγράφεται στο παράρτημα XI της οδηγίας 2014/24/ΕΕ· οι οικονομικοί φορείς από ορισμένα κράτη μέλη μπορεί να οφείλουν να συμμορφώνονται με άλλες απαιτήσεις που καθορίζονται στο παράρτημα αυτό.

Απάντηση:
Ναι / Όχι

Εάν η σχετική τεκμηρίωση διατίθεται ηλεκτρονικά, αναφέρετε:
Ναι / Όχι

Διαδικτυακή Διεύθυνση

-

Επακριβή στοιχεία αναφοράς των εγγράφων

-

Αρχή ή Φορέας έκδοσης

-

Β: Οικονομική και χρηματοοικονομική επάρκεια

Ο οικονομικός φορέας πρέπει να παράσχει πληροφορίες μόνον όταν τα σχετικά κριτήρια επιλογής έχουνε προσδιοριστεί από την αναθέτουσα αρχή ή τον αναθέτοντα φορέα στη σχετική προκήρυξη/γνωστοποίηση ή στα έγγραφα της διαδικασίας σύναψης σύμβασης που αναφέρονται στην προκήρυξη /γνωστοποίηση.

Μέσος ετήσιος κύκλος εργασιών

Ο μέσος ετήσιος κύκλος εργασιών του οικονομικού φορέα για τον αριθμό ετών που απαιτούνται βάσει της σχετικής προκήρυξης/γνωστοποίησης ή των εγγράφων της διαδικασίας σύναψης σύμβασης είναι ο εξής:

Αριθμός ετών

-

Μέσος ετήσιος κύκλος εργασιών

Εάν η σχετική τεκμηρίωση διατίθεται ηλεκτρονικά, αναφέρετε:
Ναι / Όχι

Διαδικτυακή Διεύθυνση

-

Επακριβή στοιχεία αναφοράς των εγγράφων

-

Αρχή ή Φορέας έκδοσης

-

Γ: Τεχνική και επαγγελματική ικανότητα

Ο οικονομικός φορέας πρέπει να παράσχει πληροφορίες μόνον όταν τα σχετικά κριτήρια επιλογής έχουν προσδιοριστεί από την αναθέτουσα αρχή ή τον αναθέτοντα φορέα στη σχετική προκήρυξη/γνωστοποίηση ή στα έγγραφα της διαδικασίας σύναψης σύμβασης που αναφέρονται στην προκήρυξη /γνωστοποίηση.

Για τις συμβάσεις προμηθειών: παραδόσεις είδους που έχει προσδιοριστεί

Μόνο για δημόσιες συμβάσεις προμηθειών: Κατά τη διάρκεια της περιόδου αναφοράς, ο οικονομικός φορέας έχει προβεί στις ακόλουθες κυριότερες παραδόσεις του είδους που έχει προσδιοριστεί: Κατά τη σύνταξη του σχετικού καταλόγου αναφέρετε τα ποσά, τις ημερομηνίες και τους δημόσιους ή ιδιωτικούς παραλήπτες. Οι αναθέτουσες αρχές μπορούν να ζητούν έως τρία έτη και να επιτρέπουν την τεκμηρίωση πείρας που υπερβαίνει τα τρία έτη.

Περιγραφή

-

Ποσό

Ημερομηνία Έναρξης - Ημερομηνία Λήξης

.. - ..

Αποδέκτες

-

Εάν η σχετική τεκμηρίωση διατίθεται ηλεκτρονικά, αναφέρετε:
Ναι / Όχι

Διαδικτυακή Διεύθυνση

-

Επακριβή στοιχεία αναφοράς των εγγράφων

-

Αρχή ή Φορέας έκδοσης

-

Λήξη

Μέρος VI: Τελικές δηλώσεις

Ο κάτωθι υπογεγραμμένος, δηλώνω επισήμως ότι τα στοιχεία που έχω αναφέρει σύμφωνα με τα μέρη II έως V ανωτέρω είναι ακριβή και ορθά και ότι έχω πλήρη επίγνωση των συνεπειών σε περίπτωση σοβαρών ψευδών δηλώσεων.

Ο κάτωθι υπογεγραμμένος, δηλώνω επισήμως ότι είμαι σε θέση, κατόπιν αιτήματος και χωρίς καθυστέρηση, να προσκομίσω τα πιστοποιητικά και τις λοιπές μορφές αποδεικτικών εγγράφων που αναφέρονται, εκτός εάν:

α) Η αναθέτουσα αρχή ή ο αναθέτων φορέας έχει τη δυνατότητα να λάβει τα σχετικά δικαιολογητικά απευθείας με πρόσβαση σε εθνική βάση δεδομένων σε οποιοδήποτε κράτος μέλος αυτή διατίθεται δωρεάν [υπό την προϋπόθεση ότι ο οικονομικός φορέας έχει παράσχει τις απαραίτητες πληροφορίες (διαδικτυακή διεύθυνση, αρχή ή φορέα έκδοσης, επακριβή στοιχεία αναφοράς των εγγράφων) που παρέχουν τη δυνατότητα στην αναθέτουσα αρχή ή στον αναθέτοντα φορέα να το πράξει] ή

β) Από τις 18 Οκτωβρίου 2018 το αργότερο (ανάλογα με την εθνική εφαρμογή του άρθρου 59 παράγραφος 5 δεύτερο εδάφιο της οδηγίας 2014/24/ΕΕ), η αναθέτουσα αρχή ή ο αναθέτων φορέας έχουν ήδη στην κατοχή τους τα σχετικά έγγραφα.

Ο κάτωθι υπογεγραμμένος δίδω επισήμως τη συγκατάθεσή μου στην αναθέτουσα αρχή ή τον αναθέτοντα φορέα, όπως καθορίζεται στο Μέρος I, ενότητα Α, προκειμένου να αποκτήσει πρόσβαση σε δικαιολογητικά των πληροφοριών που έχουν υποβληθεί στο Μέρος III και το Μέρος IV του παρόντος Ευρωπαϊκού Ενιαίου Εγγράφου Σύμβασης για τους σκοπούς της διαδικασίας σύναψης σύμβασης, όπως καθορίζεται στο Μέρος I.

Ημερομηνία, τόπος και, όπου ζητείται ή απαιτείται, υπογραφή(-ές):

Ημερομηνία

Τόπος

Υπογραφή

ΠΑΡΑΡΤΗΜΑ Γ΄

ΥΠΟΔΕΙΓΜΑΤΑ ΕΓΓΥΗΤΙΚΩΝ ΕΠΙΣΤΟΛΩΝ

ΥΠΟΔΕΙΓΜΑ Α΄

ΥΠΟΔΕΙΓΜΑ ΕΓΓΥΗΤΙΚΗΣ ΕΠΙΣΤΟΛΗΣ ΣΥΜΜΕΤΟΧΗΣ

Εκδότης (Πλήρης επωνυμία Πιστωτικού Ιδρύματος …….. ή ΕΝΙΑΙΟ ΤΑΜΕΙΟ ΑΝΕΞΑΡΤΗΤΑ ΑΠΑΣΧΟΛΟΥΜΕΝΩΝ - ΤΑΜΕΙΟ ΜΗΧΑΝΙΚΩΝ ΕΡΓΟΛΗΠΤΩΝ ΔΗΜΟΣΙΩΝ ΈΡΓΩΝ (Ε.Τ.Α.Α.-Τ.Μ.Ε.Δ.Ε.)
Ημερομηνία έκδοσης: ……..
Προς: Υπουργείο Ναυτιλίας και Νησιωτικής Πολιτικής / Γενική Διεύθυνση Οικονομικών Υπηρεσιών / Διεύθυνση Προμηθειών και Εποπτείας Αποθηκών/ Τμήμα 2ο - Υλοποίησης προμηθειών Τακτικών Διαγωνισμών, Ακτή Βασιλειάδη Πύλη Ε1-Ε2, 185 10

Εγγύηση μας υπ' αριθμ. …….. ποσού …….. ευρώ[1].

Έχουμε την τιμή να σας γνωρίσουμε ότι εγγυόμαστε με την παρούσα επιστολή ανέκκλητα και ανεπιφύλακτα παραιτούμενοι του δικαιώματος της διαιρέσεως και διζήσεως μέχρι του ποσού των ευρώ …… (ολογράφως) ……[2] υπέρ του
(i) [σε περίπτωση φυσικού προσώπου]: (ονοματεπώνυμο, πατρώνυμο) ....., ΑΦΜ: ..... (διεύθυνση) ....., ή
(ii) [σε περίπτωση νομικού προσώπου]: (πλήρη επωνυμία) ....., ΑΦΜ: ..... (διεύθυνση) ..... ή
(iii) [σε περίπτωση ένωσης ή κοινοπραξίας:] των φυσικών / νομικών προσώπων
α) (πλήρη επωνυμία) ....., ΑΦΜ: ..... (διεύθυνση) .....
β) (πλήρη επωνυμία) ....., ΑΦΜ: ..... (διεύθυνση) .....
γ) (πλήρη επωνυμία) ....., ΑΦΜ: ..... (διεύθυνση) .....[3]
ατομικά και για κάθε μία από αυτές και ως αλληλέγγυα και εις ολόκληρο υπόχρεων μεταξύ τους, εκ της ιδιότητάς τους ως μελών της ένωσης ή κοινοπραξίας, για τη συμμετοχή του/της/τους στο διενεργούμενο διαγωνισμό της ..... (καταληκτική ημερομηνία υποβολής προσφορών) σύμφωνα με την (αριθμό/ημερομηνία) ..... Διακήρυξη.....[4] του Υπουργείου Ναυτιλίας και Νησιωτικής Πολιτικής / Γενική Διεύθυνση Οικονομικών Υπηρεσιών / Διεύθυνση Προμηθειών και Εποπτείας Αποθηκών/ Τμήμα 2ο Υλοποίησης προμηθειών Τακτικών Διαγωνισμών, για την ανάδειξη αναδόχου για την ανάθεση της σύμβασης: "…….(τίτλος σύμβασης)"/ για το/α τμήμα/τα .....[5]
Η παρούσα εγγύηση καλύπτει μόνο τις από τη συμμετοχή στην ανωτέρω διαδικασία απορρέουσες υποχρεώσεις του/της (.....- *υπέρ ου η εγγύηση*) καθ' όλο τον χρόνο ισχύος της.
Το παραπάνω ποσό τηρείται στη διάθεσή σας και θα καταβληθεί ολικά ή μερικά χωρίς καμία από μέρους μας αντίρρηση, αμφισβήτηση ή ένσταση και χωρίς να ερευνηθεί το βάσιμο ή μη της απαίτησης σας μέσα σε πέντε (05) ημέρες από την απλή έγγραφη ειδοποίησή σας.

---

1 Το ύψος της εγγυητικής επιστολής συμμετοχής καθορίζεται στη διακήρυξη σε συγκεκριμένο χρηματικό ποσό. Αναγράφεται ολογράφως και σε παρένθεση αριθμητικώς (άρθρο 72 Ν. 4412/2016).

2 Όπως ορίζεται στη διακήρυξη.

3 Συμπληρώνεται με όλα τα μέλη της ένωσης / κοινοπραξίας.

4 Συνοπτική περιγραφή των προς προμήθεια αγαθών / υπηρεσιών, κλπ.

5 Εφόσον η εγγυητική επιστολή αφορά σε προσφορά τμήματος/τμημάτων της Διακήρυξης, σύμφωνα με τα οριζόμενα στα έγγραφα της σύμβασης, συμπληρώνεται ο αύξων αριθμός του/των τμήματος/τμημάτων για το/α οποίο/α υποβάλλεται προσφορά.

Η παρούσα ισχύει μέχρι και την ……..[6].
ή
Η παρούσα ισχύει μέχρις ότου αυτή μας επιστραφεί ή μέχρις ότου λάβουμε έγγραφη δήλωσή σας ότι μπορούμε να θεωρήσουμε την Τράπεζα μας απαλλαγμένη από κάθε σχετική υποχρέωση εγγυοδοσίας μας.
Σε περίπτωση κατάπτωσης της εγγύησης, το ποσό της κατάπτωσης υπόκειται στο εκάστοτε ισχύον πάγιο τέλος χαρτοσήμου.
Αποδεχόμαστε να παρατείνομε την ισχύ της εγγύησης ύστερα από έγγραφο της Υπηρεσίας σας, στο οποίο επισυνάπτεται η συναίνεση του υπέρ ου για την παράταση της προσφοράς, σύμφωνα με το άρθρο ... της Διακήρυξης, με την προϋπόθεση ότι το σχετικό αίτημά σας θα μας υποβληθεί πριν από την ημερομηνία λήξης της[7].
Βεβαιώνουμε υπεύθυνα ότι το ποσό των εγγυητικών επιστολών που έχουν δοθεί, συνυπολογίζοντας και το ποσό της παρούσας, δεν υπερβαίνει το όριο των εγγυήσεων που έχουμε το δικαίωμα να εκδίδουμε[8].

(Εξουσιοδοτημένη Υπογραφή)

[6] ΣΗΜΕΙΩΣΗ ΓΙΑ ΤΗΝ ΤΡΑΠΕΖΑ: Επιλέγουμε συγκεκριμένο χρόνο λήξης ή μέχρι την επιστροφή. Ο χρόνος ισχύος πρέπει να είναι μεγαλύτερος τουλάχιστον κατά τριάντα (30) ημέρες του χρόνου ισχύος της προσφοράς, όπως αυτός ορίζεται στη διακήρυξη (άρθρο 72 του Ν. 4412/2016).

[7] Άρθρο 72 του Ν. 4412/2016.

[8] Ο καθορισμός ανωτάτου ορίου έκδοσης των εγγυητικών επιστολών από τις τράπεζες που λειτουργούν στην Ελλάδα θεσμοθετήθηκε με την υπ'αριθ. 2028691/4534/03.08.1995 (ΦΕΚ Β' 740/28.08.1995) απόφαση του Υπουργού Οικονομικών, με την οποία και κατέστη υποχρεωτική και η αναγραφή της σχετικής υπεύθυνης δήλωσης στην εγγυητική επιστολή.

ΥΠΟΔΕΙΓΜΑ Β΄

ΥΠΟΔΕΙΓΜΑ ΕΓΓΥΗΤΙΚΗΣ ΕΠΙΣΤΟΛΗΣ ΚΑΛΗΣ ΕΚΤΕΛΕΣΗΣ

Εκδότης (Πλήρης επωνυμία Πιστωτικού Ιδρύματος …….. ή ΕΝΙΑΙΟ ΤΑΜΕΙΟ ΑΝΕΞΑΡΤΗΤΑ ΑΠΑΣΧΟΛΟΥΜΕΝΩΝ - ΤΑΜΕΙΟ ΜΗΧΑΝΙΚΩΝ ΕΡΓΟΛΗΠΤΩΝ ΔΗΜΟΣΙΩΝ ΈΡΓΩΝ (Ε.Τ.Α.Α.-Τ.Μ.Ε.Δ.Ε.) Ημερομηνία έκδοσης ……..

Προς: Υπουργείο Ναυτιλίας και Νησιωτικής Πολιτικής / Γενική Διεύθυνση Οικονομικών Υπηρεσιών / Διεύθυνση Προμηθειών και Εποπτείας Αποθηκών/ Τμήμα 2ο - Υλοποίησης προμηθειών Τακτικών Διαγωνισμών, Ακτή Βασιλειάδη Πύλη Ε1-Ε2, 185 10

Εγγύηση μας υπ' αριθμ. …….. ποσού …….. ευρώ[9].

Έχουμε την τιμή να σας γνωρίσουμε ότι εγγυόμαστε με την παρούσα επιστολή ανέκκλητα και ανεπιφύλακτα παραιτούμενοι του δικαιώματος της διαιρέσεως και διζήσεως μέχρι του ποσού των ευρώ……..[10]

υπέρ του:

(i) [σε περίπτωση φυσικού προσώπου]: (ονοματεπώνυμο, πατρώνυμο) ....., ΑΦΜ: ..... (διεύθυνση) ....., ή

(ii) [σε περίπτωση νομικού προσώπου]: (πλήρη επωνυμία) ....., ΑΦΜ: ..... (διεύθυνση) ..... ή

(iii) [σε περίπτωση ένωσης ή κοινοπραξίας:] των φυσικών / νομικών προσώπων

α) (πλήρη επωνυμία) ....., ΑΦΜ: ..... (διεύθυνση) .....

β) (πλήρη επωνυμία) ....., ΑΦΜ: ..... (διεύθυνση) .....

γ) (πλήρη επωνυμία) ....., ΑΦΜ: ..... (διεύθυνση) ..... (συμπληρώνεται με όλα τα μέλη της ένωσης / κοινοπραξίας)

ατομικά και για κάθε μία από αυτές και ως αλληλέγγυα και εις ολόκληρο υπόχρεων μεταξύ τους, εκ της ιδιότητάς τους ως μελών της ένωσης ή κοινοπραξίας,

για την καλή εκτέλεση του/ων τμήματος/των .....[11] της υπ' αριθ ..... σύμβασης "…….(**τίτλος σύμβασης**)", σύμφωνα με την (αριθμό/ ημερομηνία) ..... Διακήρυξη [12] ..... του Υπουργείου Ναυτιλίας και Νησιωτικής Πολιτικής / Γενική Διεύθυνση Οικονομικών Υπηρεσιών / Διεύθυνση Προμηθειών και Εποπτείας Αποθηκών/ Τμήμα 2ο Υλοποίησης προμηθειών Τακτικών Διαγωνισμών και το διαγωνισμό που διενεργήθηκε την .... (καταληκτική ημερομηνία υποβολής προσφορών).

Το παραπάνω ποσό τηρείται στη διάθεσή σας και θα καταβληθεί ολικά ή μερικά χωρίς καμία από μέρους μας αντίρρηση, αμφισβήτηση ή ένσταση και χωρίς να ερευνηθεί το βάσιμο ή μη της απαίτησης σας μέσα σε πέντε (05) ημέρες από την απλή έγγραφη ειδοποίησή σας.

Η παρούσα ισχύει μέχρι και την ..... (αν προβλέπεται ορισμένος χρόνος στα έγγραφα της σύμβασης)

ή μέχρις ότου αυτή μας επιστραφεί ή μέχρις ότου λάβουμε έγγραφη δήλωσή σας ότι μπορούμε να θεωρήσουμε την Τράπεζα μας απαλλαγμένη από κάθε σχετική υποχρέωση εγγυοδοσίας μας.

Σε περίπτωση κατάπτωσης της εγγύησης, το ποσό της κατάπτωσης υπόκειται στο εκάστοτε ισχύον πάγιο τέλος χαρτοσήμου.

Αποδεχόμαστε να παρατείνομε την ισχύ της εγγύησης ύστερα από έγγραφο της Υπηρεσίας σας, με την προϋπόθεση ότι το σχετικό αίτημά σας θα μας υποβληθεί πριν από την ημερομηνία λήξης της.

Βεβαιώνουμε υπεύθυνα ότι το ποσό των εγγυητικών επιστολών που έχουν δοθεί, συνυπολογίζοντας και το ποσό της παρούσας, δεν υπερβαίνει το όριο των εγγυήσεων που έχουμε το δικαίωμα να εκδίδουμε[13].

(Εξουσιοδοτημένη Υπογραφή)

---

9 Ολογράφως και σε παρένθεση αριθμητικώς. Στο ποσό δεν υπολογίζεται ο ΦΠΑ.

10 Όπως υποσημείωση 31.

11 Εφόσον αφορά ανάθεση σε τμήματα συμπληρώνεται ο α/α του/ων τμήματος/των για τα οποία υπογράφεται η σχετική σύμβαση.

12 Συνοπτική περιγραφή των προς προμήθεια αγαθών / υπηρεσιών.

13 Ο καθορισμός ανωτάτου ορίου έκδοσης των εγγυητικών επιστολών από τις τράπεζες που λειτουργούν στην Ελλάδα θεσμοθετήθηκε με την υπ'αριθ. 2028691/4534/03.08.1995 (ΦΕΚ Β' 740/28.08.1995) απόφαση του Υπουργού Οικονομικών, με την οποία και κατέστη υποχρεωτική και η αναγραφή της σχετικής υπεύθυνης δήλωσης στην εγγυητική επιστολή.

ΥΠΟΔΕΙΓΜΑ Γ΄

ΥΠΟΔΕΙΓΜΑ ΕΓΓΥΗΤΙΚΗΣ ΕΠΙΣΤΟΛΗΣ ΠΡΟΚΑΤΑΒΟΛΗΣ

Εκδότης (Πλήρης επωνυμία Πιστωτικού Ιδρύματος …… ή ΕΝΙΑΙΟ ΤΑΜΕΙΟ ΑΝΕΞΑΡΤΗΤΑ ΑΠΑΣΧΟΛΟΥΜΕΝΩΝ - ΤΟΜΕΑΣ ΣΥΝΤΑΞΗΣ ΜΗΧΑΝΙΚΩΝ ΚΑΙ ΕΡΓΟΛΗΠΤΩΝ ΔΗΜΟΣΙΩΝ ΕΡΓΩΝ (Ε.Τ.Α.Α.-Τ.Σ.Μ.Ε.Δ.Ε.)

Ημερομηνία έκδοσης ……..

Προς: Υπουργείο Ναυτιλίας και Νησιωτικής Πολιτικής / Γενική Διεύθυνση Οικονομικών Υπηρεσιών / Διεύθυνση Προμηθειών και Εποπτείας Αποθηκών/ Τμήμα 2ο Υλοποίησης προμηθειών Τακτικών Διαγωνισμών, Ακτή Βασιλειάδη Πύλη Ε1-Ε2, 185 10

Εγγύηση μας υπ' αριθμ. …….. ποσού …… ευρώ[14].

Πληροφορηθήκαμε από …….. (Επωνυμία Αναδόχου, Διεύθυνση), ότι η Σύμβαση Νο ....., "……(**τίτλος σύμβασης**)", σύμφωνα με την (αριθμό/ημερομηνία) ..... Διακήρυξη [15] ..... του Υπουργείου Ναυτιλίας και Νησιωτικής Πολιτικής / Γενική Διεύθυνση Οικονομικών Υπηρεσιών / Διεύθυνση Προμηθειών και Εποπτείας Αποθηκών/ Τμήμα 2ο Υλοποίησης προμηθειών Τακτικών Διαγωνισμών και το διαγωνισμό που διενεργήθηκε την ..... (καταληκτική ημερομηνία υποβολής προσφορών), έχει υπογραφεί μεταξύ σας ως αγοραστές και του:

(i) [σε περίπτωση φυσικού προσώπου]: (ονοματεπώνυμο, πατρώνυμο) ....., ΑΦΜ: ..... (διεύθυνση) ....., ή

(ii) [σε περίπτωση νομικού προσώπου]: (πλήρη επωνυμία) ....., ΑΦΜ: ..... (διεύθυνση) ..... ή

(iii) [σε περίπτωση ένωσης ή κοινοπραξίας:] των φυσικών / νομικών προσώπων

α) (πλήρη επωνυμία) ....., ΑΦΜ: ..... (διεύθυνση) .....

β) (πλήρη επωνυμία) ....., ΑΦΜ: ..... (διεύθυνση) .....

γ) (πλήρη επωνυμία) ....., ΑΦΜ: ..... (διεύθυνση) ..... (συμπληρώνεται με όλα τα μέλη της ένωσης / κοινοπραξίας)

ως προμηθευτή και αφορά την προμήθεια ..... (Είδος και ποσότητα προμήθειας), συνολικής αξίας ..... και ότι σύμφωνα με τους όρους της παραπάνω σύμβασης δικαιούται να λάβει από εσάς προκαταβολή ίση με .....% της συνολικής αξίας των υλικών έναντι ισόποσης εγγύησης, η οποία καλύπτει τη διαφορά μεταξύ του ποσού της εγγύησης καλής εκτέλεσης και του ποσού της καταβαλλόμενης προκαταβολής ήτοι εγγυητική επιστολή προκαταβολής ποσού ……..

Λαμβάνοντας υπόψη τα παραπάνω έχουμε την τιμή να σας γνωρίσουμε ότι εγγυόμαστε με την παρούσα επιστολή υπέρ του:

(i) [σε περίπτωση φυσικού προσώπου]: (ονοματεπώνυμο, πατρώνυμο) ....., ΑΦΜ: ..... (διεύθυνση) ....., ή

(ii) [σε περίπτωση νομικού προσώπου]: (πλήρη επωνυμία) ....., ΑΦΜ: ..... (διεύθυνση) ..... ή

(iii) [σε περίπτωση ένωσης ή κοινοπραξίας:] των φυσικών / νομικών προσώπων

α) (πλήρη επωνυμία) ....., ΑΦΜ: ..... (διεύθυνση) .....

β) (πλήρη επωνυμία) ....., ΑΦΜ: ..... (διεύθυνση) .....

γ) (πλήρη επωνυμία) ....., ΑΦΜ: ..... (διεύθυνση) ..... (συμπληρώνεται με όλα τα μέλη της ένωσης / κοινοπραξίας)

ατομικά και για κάθε μία από αυτές και ως αλληλέγγυα και εις ολόκληρο υπόχρεων μεταξύ τους, εκ της ιδιότητάς τους ως μελών της ένωσης ή κοινοπραξίας, και δια της παρούσης υποχρεούμαστε ανέκκλητα και ανεπιφύλακτα παραιτούμενοι του δικαιώματος της διαιρέσεως και της διζήσεως να σας πληρώσουμε ολικώς ή μερικώς, σε περίπτωση ολικού ή μερικού καταλογισμού, το ποσό της εγγυήσεως αυτής κατόπιν ειδοποιήσεώς σας καταβάλλοντας επίσης και τόκους που αναλογούν σε περίπτωση εκπρόθεσμης παράδοσης ή μη παράδοσης του προμηθευτέου υλικού.

Το παραπάνω ποσό τηρείται στη διάθεσή σας και θα καταβληθεί ολικά ή μερικά χωρίς καμία από μέρους μας

14 Ολογράφως και σε παρένθεση αριθμητικώς.

15 Συνοπτική περιγραφή των προς προμήθεια αγαθών / υπηρεσιών.

αντίρρηση, αμφισβήτηση ή ένσταση και χωρίς να ερευνηθεί το βάσιμο ή μη της απαίτησης σας μέσα σε πέντε (05) ημέρες από την απλή έγγραφη ειδοποίησή σας.
Η παρούσα ισχύει μέχρι και την ..... (αν προβλέπεται ορισμένος χρόνος στα έγγραφα της σύμβασης)
ή
μέχρις ότου αυτή μας επιστραφεί ή μέχρις ότου λάβουμε έγγραφη δήλωσή σας ότι μπορούμε να θεωρήσουμε την Τράπεζα μας απαλλαγμένη από κάθε σχετική υποχρέωση εγγυοδοσίας μας.
Σε περίπτωση κατάπτωσης της εγγύησης το ποσό της κατάπτωσης υπόκειται στο ισχύον τέλος χαρτοσήμου.
Αποδεχόμαστε να παρατείνουμε την ισχύ της εγγύησης ύστερα από απλό έγγραφο της Υπηρεσίας σας με την προϋπόθεση ότι το σχετικό αίτημά σας θα μας υποβληθεί πριν από την ημερομηνία λήξης της.
Βεβαιώνουμε υπεύθυνα ότι το ποσό των εγγυητικών επιστολών που έχουν δοθεί, συνυπολογίζοντας και το ποσό της παρούσας, δεν υπερβαίνει το όριο των εγγυήσεων που έχουμε το δικαίωμα να εκδίδουμε[16].

(Εξουσιοδοτημένη Υπογραφή)

16 Ο καθορισμός ανωτάτου ορίου έκδοσης των εγγυητικών επιστολών από τις τράπεζες που λειτουργούν στην Ελλάδα θεσμοθετήθηκε με την υπ'αριθ. 2028691/4534/03.08.1995 (ΦΕΚ Β' 740/28.08.1995) απόφαση του Υπουργού Οικονομικών, με την οποία και κατέστη υποχρεωτική και η αναγραφή της σχετικής υπεύθυνης δήλωσης στην εγγυητική επιστολή.

ΥΠΟΔΕΙΓΜΑ Δ΄

ΥΠΟΔΕΙΓΜΑ ΕΓΓΥΗΤΙΚΗΣ ΕΠΙΣΤΟΛΗΣ ΚΑΛΗΣ ΛΕΙΤΟΥΡΓΙΑΣ

Εκδότης (Πλήρης επωνυμία Πιστωτικού Ιδρύματος …….. ή ΕΝΙΑΙΟ ΤΑΜΕΙΟ ΑΝΕΞΑΡΤΗΤΑ ΑΠΑΣΧΟΛΟΥΜΕΝΩΝ - ΤΑΜΕΙΟ ΜΗΧΑΝΙΚΩΝ ΕΡΓΟΛΗΠΤΩΝ ΔΗΜΟΣΙΩΝ ΈΡΓΩΝ (Ε.Τ.Α.Α.-Τ.Μ.Ε.Δ.Ε.) Ημερομηνία έκδοσης ……..

Προς: Υπουργείο Ναυτιλίας και Νησιωτικής Πολιτικής / Γενική Διεύθυνση Οικονομικών Υπηρεσιών / Διεύθυνση Προμηθειών και Εποπτείας Αποθηκών/ Τμήμα 2ο Υλοποίησης προμηθειών Τακτικών Διαγωνισμών, Ακτή Βασιλειάδη Πύλη Ε1-Ε2, 185 10

Εγγύηση μας υπ' αριθμ. …….. ποσού …….. ευρώ[17].

Έχουμε την τιμή να σας γνωρίσουμε ότι εγγυόμαστε με την παρούσα επιστολή ανέκκλητα και ανεπιφύλακτα παραιτούμενοι του δικαιώματος της διαιρέσεως και διζήσεως μέχρι του ποσού των ευρώ……..[18]

υπέρ του:

(i) [σε περίπτωση φυσικού προσώπου]: (ονοματεπώνυμο, πατρώνυμο) ....., ΑΦΜ: ..... (διεύθυνση) ....., ή

(ii) [σε περίπτωση νομικού προσώπου]: (πλήρη επωνυμία) ....., ΑΦΜ: ..... (διεύθυνση) ..... ή

(iii) [σε περίπτωση ένωσης ή κοινοπραξίας:] των φυσικών / νομικών προσώπων

α) (πλήρη επωνυμία) ....., ΑΦΜ: ..... (διεύθυνση) .....

β) (πλήρη επωνυμία) ....., ΑΦΜ: ..... (διεύθυνση) .....

γ) (πλήρη επωνυμία) ....., ΑΦΜ: ..... (διεύθυνση) ..... (συμπληρώνεται με όλα τα μέλη της ένωσης / κοινοπραξίας)

ατομικά και για κάθε μία από αυτές και ως αλληλέγγυα και εις ολόκληρο υπόχρεων μεταξύ τους, εκ της ιδιότητάς τους ως μελών της ένωσης ή κοινοπραξίας, για την εγγυημένη λειτουργία της υπ' αριθ ..... σύμβασης "…….(**τίτλος σύμβασης**)", σύμφωνα με την (αριθμό/ημερομηνία) ..... Διακήρυξη του Υπουργείου Ναυτιλίας και Νησιωτικής Πολιτικής / Γενική Διεύθυνση Οικονομικών Υπηρεσιών / Διεύθυνση Προμηθειών και Εποπτείας Αποθηκών/ Τμήμα 2ο Υλοποίησης προμηθειών Τακτικών Διαγωνισμών και το διαγωνισμό που διενεργήθηκε την .... (καταληκτική ημερομηνία υποβολής προσφορών).

Το παραπάνω ποσό τηρείται στη διάθεσή σας και θα καταβληθεί ολικά ή μερικά χωρίς καμία από μέρους μας αντίρρηση, αμφισβήτηση ή ένσταση και χωρίς να ερευνηθεί το βάσιμο ή μη της απαίτησης σας μέσα σε πέντε (05) ημέρες από την απλή έγγραφη ειδοποίησή σας.

Η παρούσα ισχύει μέχρι και την ..... (αν προβλέπεται ορισμένος χρόνος στα έγγραφα της σύμβασης)

(Σημείωση για την Τράπεζα: Ο χρόνος ισχύος, θα πρέπει να καλύπτει όλο το χρονικό διάστημα εγγύησης καλής λειτουργίας του είδους, όπως αυτό ορίζεται στη παράγραφο 6.4 της Διακήρυξης) ή μέχρις ότου αυτή μας επιστραφεί ή μέχρις ότου λάβουμε έγγραφη δήλωσή σας ότι μπορούμε να θεωρήσουμε την Τράπεζα μας απαλλαγμένη από κάθε σχετική υποχρέωση εγγυοδοσίας μας.

Σε περίπτωση κατάπτωσης της εγγύησης, το ποσό της κατάπτωσης υπόκειται στο εκάστοτε ισχύον πάγιο τέλος χαρτοσήμου.

Αποδεχόμαστε να παρατείνομε την ισχύ της εγγύησης ύστερα από έγγραφο της Υπηρεσίας σας, με την προϋπόθεση ότι το σχετικό αίτημά σας θα μας υποβληθεί πριν από την ημερομηνία λήξης της.

Βεβαιώνουμε υπεύθυνα ότι το ποσό των εγγυητικών επιστολών που έχουν δοθεί, συνυπολογίζοντας και το ποσό της παρούσας, δεν υπερβαίνει το όριο των εγγυήσεων που έχουμε το δικαίωμα να εκδίδουμε[19].

(Εξουσιοδοτημένη Υπογραφή)

---

[17] Ολογράφως και σε παρένθεση αριθμητικώς. Στο ποσό δεν υπολογίζεται ο ΦΠΑ.

[18] Όπως υποσημείωση 55.

[19] Ο καθορισμός ανωτάτου ορίου έκδοσης των εγγυητικών επιστολών από τις τράπεζες που λειτουργούν στην Ελλάδα θεσμοθετήθηκε με την υπ'αριθ. 2028691/4534/03.08.1995 (ΦΕΚ Β' 740/28.08.1995) απόφαση του Υπουργού Οικονομικών, με την οποία και κατέστη υποχρεωτική και η αναγραφή της σχετικής υπεύθυνης δήλωσης στην εγγυητική επιστολή.

ΠΑΡΑΡΤΗΜΑ Δ'

ΥΠΟΔΕΙΓΜΑ ΣΥΜΒΑΣΗΣ

ΕΛΛΗΝΙΚΗ ΔΗΜΟΚΡΑΤΙΑ
ΥΠΟΥΡΓΕΙΟ ΝΑΥΤΙΛΙΑΣ ΚΑΙ ΝΗΣΙΩΤΙΚΗΣ ΠΟΛΙΤΙΚΗΣ
ΓΕΝΙΚΗ ΔΙΕΥΘΥΝΣΗ ΟΙΚΟΝΟΜΙΚΩΝ ΥΠΗΡΕΣΙΩΝ
ΔΙΕΥΘΥΝΣΗ ΠΡΟΜΗΘΕΙΩΝ & ΕΠΟΠΤΕΙΑΣ ΑΠΟΘΗΚΩΝ
ΤΜΗΜΑ 2ο ΥΛΟΠΟΙΗΣΗΣ ΠΡΟΜΗΘΕΙΩΝ ΤΑΚΤΙΚΩΝ ΔΙΑΓΩΝΙΣΜΩΝ

Αριθμ. Σύμβασης: **Τ...../202…..**

Σύμβαση αξίας ευρώ …… #……..……€# για την

«Προμήθεια ιματισμού και εξοπλισμού για τα στελέχη του Λιμενικού Σώματος – Ελληνικής Ακτοφυλακής».

Το έργο συγχρηματοδοτείται από το Ταμείο Εσωτερικής Ασφάλειας και εθνικούς πόρους στο πλαίσιο του Εθνικού Προγράμματος «Ταμείου Εσωτερικής Ασφάλειας 2014-2020» με Κωδικό ΟΠΣ 5069035.

Η σύμβαση περιλαμβάνεται στη Δράση «Ενίσχυση της Εθνικής Ικανότητας μέσω της προμήθειας ιματισμού και εξοπλισμού για τα στελέχη του Λιμενικού Σώματος-Ελληνικής Ακτοφυλακής στο πλαίσιο της ολοκληρωμένης διαχείρισης των συνόρων», η οποία έχει ενταχθεί στον Ειδικό Στόχο 2 «Σύνορα» και στον Εθνικό Στόχο 6 «Εθνική Ικανότητα» του βάσει της αριθ. πρωτ. 1640/Φ.35/25-08-2020 (ΑΔΑ:9ΚΠ346ΜΔΨΟ-Φ6Χ) Συμφωνίας Επιδότησης Δράσης της Ειδικής Υπηρεσίας Συντονισμού και Διαχείρισης Προγραμμάτων του Ταμείου Ασύλου, Μετανάστευσης και Ένταξης και του Ταμείου Εσωτερικής Ασφάλειας και άλλων πόρων (Ε.Υ.ΣΥ.Δ. Τ.Α.Μ.Ε.Τ.Ε.Α.Α.Π.).

Στον Πειραιά, σήμερα την …… του μηνός ……., του έτους ……, ημέρα ……. στο Γρ. ……. τ……. του Υπουργείου Ναυτιλίας και Νησιωτικής Πολιτικής (Ακτή Βασιλειάδη, Πύλη Ε1-Ε2, Λιμένας Πειραιώς), οι υπογεγραμμένοι αφενός ο ……του Υπουργείου Ναυτιλίας και Νησιωτικής Πολιτικής, που εκπροσωπεί με την ιδιότητά του αυτή και σύμφωνα με τις κείμενες διατάξεις το Ελληνικό Δημόσιο, και αφετέρου η εταιρεία με την επωνυμία ……. και το διακριτικό τίτλο ……., ΑΦΜ ……, ΔΟΥ ……., που εδρεύει στ ……, Δ/νση ……., Τ.Κ……., Τηλ. ……., Φαξ……, που θα καλείται στο εξής «ΕΤΑΙΡΕΙΑ», η οποία συστάθηκε με το υπ' αριθμ. …… καταστατικό, όπως αυτό δημοσιεύθηκε στο ……. και την οποία εκπροσωπεί για την υπογραφή της παρούσας δυνάμει του ανωτέρω

κωδικοποιημένου καταστατικού και του υπ' αριθμ. …… Πρακτικού του Δ.Σ. (ΦΕΚ συγκρότησης Δ.Σ. σε σώμα .....), ο/η ……., νόμιμος εκπρόσωπος και διαχειριστής της ..... , κάτοχος του υπ' αριθμ. ……. δελτίου αστυνομικής ταυτότητας που εκδόθηκε από το ....., συμφώνησαν και συναποδέχθηκαν τα εξής:

Με βάση την αριθ. …./2021 Διακήρυξη (συστημικοί Αριθμοί: 102581, 102582, 102583, 102584, 102585, 102586, 102587, 102588, 102589, 102590) διενεργήθηκε την ….-….-2021, ηλεκτρονικός, τακτικός, ανοικτός, διαγωνισμός, διεθνούς συμμετοχής, με κριτήριο κατακύρωσης την **πλέον συμφέρουσα από οικονομική άποψη προσφορά αποκλειστικά βάσει τιμής,** με σφραγισμένες προσφορές σε ευρώ για την ανάδειξη αναδόχου/ων για την «Προμήθεια ιματισμού και εξοπλισμού για τα στελέχη του Λιμενικού Σώματος – Ελληνικής Ακτοφυλακής», συνολικής εκτιμώμενης αξίας εννέα εκατομμυρίων τριακοσίων δεκαπέντε χιλιάδων εκατόν σαράντα ευρώ #9.315.140,00€# (συμπεριλαμβανομένων Φ.Π.Α. και νομίμων κρατήσεων). Ειδικότερα, η διαδικασία περιλάμβανε την προμήθεια των κάτωθι ειδών:

- **ΚΕΦΑΛΑΙΟ Α**: Καταδυτικός και Επιχειρησιακός / Τακτικός εξοπλισμός της Μ.Υ.Α./Λ.Σ.-ΕΛ.ΑΚΤ.
  ΜΕΡΟΣ Ι: Επιχειρησιακός Εξοπλισμός Μ.Υ.Α./ Λ.Σ.- ΕΛ.ΑΚΤ.
  ΜΕΡΟΣ ΙΙ: Επιχειρησιακός Ιματισμός Μ.Υ.Α./ Λ.Σ.-ΕΛ.ΑΚΤ.
- **ΚΕΦΑΛΑΙΟ Β**: Ιματισμός και Επιχειρησιακός εξοπλισμός για τη κάλυψη αναγκών στελεχών Κλιμακίων Ειδικών Αποστολών (Κ.Ε.Α./Λ.Σ.-ΕΛ.ΑΚΤ.)
  ΜΕΡΟΣ Ι: Επιχειρησιακός Ιματισμός Κ.Ε.Α./Λ.Σ.-ΕΛ.ΑΚΤ.
  ΜΕΡΟΣ ΙΙ: Επιχειρησιακός Εξοπλισμός Κ.Ε.Α./Λ.Σ.-ΕΛ.ΑΚΤ.
- **ΚΕΦΑΛΑΙΟ Γ**: Καταδυτικός και Επιχειρησιακός / Τακτικός εξοπλισμός της Υ.ΣΥ.Δ./Λ.Σ.-ΕΛ.ΑΚΤ.
  ΜΕΡΟΣ Ι: Ε Επιχειρησιακός Εξοπλισμός Υ.ΣΥ.Δ./Λ.Σ.-ΕΛ.ΑΚΤ.
  ΜΕΡΟΣ ΙΙ: Επιχειρησιακός Ιματισμός Υ.ΣΥ.Δ./Λ.Σ.-ΕΛ.ΑΚΤ.
- **ΚΕΦΑΛΑΙΟ Δ**: Σύγχρονα αλεξίσφαιρα γιλέκα μετά παρελκομένων
- **ΚΕΦΑΛΑΙΟ Ε**: Ιματισμός πληρωμάτων πλοίων & στελεχών Λ.Σ.-ΕΛ.ΑΚΤ.

Αποτέλεσμα του παραπάνω αναφερομένου διαγωνισμού ήταν η κατακύρωση της εν θέματι προμήθειας για το/τα Είδος/η …. με την αριθ. ……. Απόφαση του ..... στην εταιρεία με την επωνυμία «……» και το διακριτικό τίτλο ....., σύμφωνα με την προσφορά της, αντί του συνολικού ποσού των #……€# (……), συμπεριλαμβανομένων των νομίμων κρατήσεων, ως αναλυτικά αναφέρεται στα επόμενα άρθρα.

Σύμφωνα με την 20977/23-8-2007 (Β΄1673) κοινή απόφαση των Υπουργών Ανάπτυξης και Επικρατείας «Δικαιολογητικά για την τήρηση των μητρώων του Ν. 3310/2005, όπως τροποποιήθηκε με το Ν. 3414/2005», η εταιρεία **«……»,** υπέβαλε τις από …..-…..-202……. υπεύθυνες δηλώσεις του άρθρου 8 του Ν.1599/1986 των νόμιμων εκπροσώπων της ότι δεν έχει εκδοθεί καταδικαστική απόφαση κατά την έννοια του άρθρου 3 του Ν. 3310/2005 όπως αντικαταστάθηκε με το άρθρο 3 του Ν. 3414/2005.

Για την υπογραφή της παρούσας σύμβασης προηγήθηκε προσυμβατικός έλεγχος νομιμότητας και εγκρίθηκε η υπογραφή αυτής, σύμφωνα με την αριθ. …… Πράξη της από …… συνεδριάσεως του ……. Κλιμακίου του Ελεγκτικού Συνεδρίου.

Για την υπογραφή της παρούσας σύμβασης διατυπώθηκε η αριθ. πρωτ. ……./….-….-202… «Έγκριση σχεδίου σύμβασης για ……. (συμπληρώνεται κατά περίπτωση)» της Εντεταλμένης Αρχής: ΕΙΔΙΚΗΣ ΥΠΗΡΕΣΙΑΣ ΣΥΝΤΟΝΙΣΜΟΥ ΚΑΙ ΔΙΑΧΕΙΡΙΣΗΣ ΠΡΟΓΡΑΜΜΑΤΩΝ ΤΑΜΕΙΟΥ ΑΣΥΛΟΥ

ΜΕΤΑΝΑΣΤΕΥΣΗΣ ΚΑΙ ΕΝΤΑΞΗΣ& ΤΑΜΕΙΟΥ ΕΣΩΤΕΡΙΚΗΣ ΑΣΦΑΛΕΙΑΣ ΚΑΙ ΑΛΛΩΝ ΠΟΡΩΝ (Ε.Υ.ΣΥ.Δ. Τ.Α.Μ.Ε.Τ.Ε.Α.Α.Π.)

Ύστερα από αυτά, ο ……., με την παραπάνω ιδιότητά του, αναθέτει στην ΕΤΑΙΡΕΙΑ και αυτή αναλαμβάνει την εκτέλεση της προμήθειας με τους κατωτέρω όρους και συμφωνίες τις οποίες αποδέχεται ανεπιφύλακτα.

ΑΡΘΡΟ 1ο

ΑΝΤΙΚΕΙΜΕΝΟ ΣΥΜΒΑΣΗΣ

Η ΕΤΑΙΡΕΙΑ υποχρεούται να προβεί στην προμήθεια και παράδοση του/των κάτωθι είδους/ειδών (συμπληρώνεται κατά περίπτωση), όπως αναλυτικά αυτό/ά περιγράφεται/ονται στην Απόφαση Κατακύρωσης, σε συνδυασμό με την προσφορά της ΕΤΑΙΡΕΙΑΣ (Τεχνική - Οικονομική) καθώς και τις τεχνικές προδιαγραφές (Παράρτημα Α') της υπ' αριθμ. …./2021 Διακήρυξης, οι όροι της οποίας αποτελούν αναπόσπαστο μέρος της παρούσας σύμβασης.

ΑΡΘΡΟ 2ο

ΠΟΣΟΤΗΤΑ - ΕΙΔΟΣ - ΑΞΙΑ - ΕΝΔΙΑΦΕΡΟΜΕΝΗ ΥΠΗΡΕΣΙΑ

Οι ποσότητες, τα είδη, οι τιμές και η Υπηρεσία για την οποία προορίζονται, ορίζονται ως κατωτέρω:

Εργοδότης ή Κύριος του Έργου:	Είδος	Μονάδα Μέτρησης	Ποσότητα	Τιμή μονάδος (σε €) με κρατήσεις (άνευ Φ.Π.Α.)
Ελληνικό Δημόσιο / Υπουργείο Ναυτιλίας & Νησιωτικής Πολιτικής / Αρχηγείο Λιμενικού Σώματος - Ελληνικής Ακτοφυλακής / Διεύθυνση Επιχειρήσεων ή Διεύθυνση Επιχειρησιακών Μέσων ή Διεύθυνση Προσωπικού				

Αξία ….. :	€
Κρατήσεις υπέρ τρίτων	€
Γενικό Σύνολο & ολογράφως:	€

Η ανωτέρω τιμή νοείται για παράδοση των ανωτέρω ειδών, με όλες τις συνομολογηθείσες ιδιότητες και άνευ πραγματικών ελαττωμάτων, κατά πλήρη κυριότητα, νομή και κατοχή και ελεύθερων παντός νομικού ελαττώματος, με μέριμνα, ευθύνη και δαπάνη της ΕΤΑΙΡΕΙΑΣ στον τόπο που ορίζεται στη διακήρυξη (ΠΑΡΑΡΤΗΜΑ Α΄) και συμπεριλαμβάνει κρατήσεις και κάθε είδους δαπάνη και τα έξοδα μεταφοράς.

Η παραπάνω τιμή θα παραμείνει σταθερή καθ' όλη τη διάρκεια της παρούσας σύμβασης και δεν υπόκειται σε καμία μεταβολή από οποιαδήποτε αιτία.

Η ΕΤΑΙΡΕΙΑ βαρύνεται, κατά περίπτωση, με κρατήσεις, μεταφορικά, έξοδα εκτελωνισμού, ασφάλιση ειδών, ζυγιστικά, εκφορτωτικά, κλπ έξοδα - επιβαρύνσεις μέχρι την προσήκουσα, κατά τους όρους του παρόντος άρθρου, παράδοση των υπό προμήθεια ειδών.

ΑΡΘΡΟ 3ο
ΤΕΧΝΙΚΕΣ ΠΡΟΔΙΑΓΡΑΦΕΣ

Τα υπό προμήθεια είδη, που αναφέρονται στα Άρθρα 1 και 2, θα ανταποκρίνονται στα τεχνικά χαρακτηριστικά που προβλέπονται στην προσφορά της ΕΤΑΙΡΕΙΑΣ (τεχνική – οικονομική) και θα καλύπτουν τους όρους και τις τεχνικές προδιαγραφές, οι οποίες αναλύονται στα αντίστοιχα τεύχη των Τεχνικών Προδιαγραφών του ΠΑΡΑΡΤΗΜΑΤΟΣ Α΄ της αριθ. …./2021 Διακήρυξης και αποτελούν αναπόσπαστο μέρος της παρούσης.

Επίσης, η ΕΤΑΙΡΕΙΑ πέρα από την υποχρέωσή της για συμμόρφωση με τους όρους, τις τεχνικές προδιαγραφές της Διακήρυξης και την Προσφορά της (τεχνική – οικονομική), οφείλει να κατασκευάσει τα υπό προμήθεια είδη σύμφωνα με τους καλώς εννοούμενους κανόνες ορθής τεχνικής και πρακτικής, θα υπόκειται δε στον έλεγχο και θα συμμορφώνεται με τις οδηγίες των αρμόδιων Υπηρεσιών και Επιτροπών του Υπουργείου.

ΑΡΘΡΟ 4ο
ΠΑΡΑΔΟΣΗ – ΠΑΡΑΛΑΒΗ

ΠΑΡΑΔΟΣΗ: Ο ανάδοχος υποχρεούται να παραδώσει τα υπό προμήθεια είδη σε πλήρη λειτουργία και έτοιμα προς χρήση (με ευθύνη και δαπάνη του ιδίου) όπως ειδικότερα ορίζεται στο Άρθρο 6.1 και στα αντίστοιχα τεύχη των Τεχνικών Προδιαγραφών του Παραρτήματος Α' της Διακήρυξης και την Προσφορά της ΕΤΑΙΡΕΙΑΣ (τεχνική – οικονομική) και παρατίθεται συνοπτικά ανά Κεφάλαιο ειδών κατωτέρω:

- **ΚΕΦΑΛΑΙΟ Α:** Έξι (06) μήνες από την επομένη της ημερομηνίας υπογραφής της σύμβασης
- **ΚΕΦΑΛΑΙΟ Β:** Έξι (06) μήνες από την επομένη της υπογραφής της Σύμβασης για όλα τα είδη του Μέρους Ι «Επιχειρησιακού Ιματισμού» (α/α 1.1 έως και 1.12) καθώς και για τα είδη του Μέρους ΙΙ «Επιχειρησιακού Εξοπλισμού» με α/α 2.1 – 2.2 – 2.3 – 2.4.

  Τρεις (03) μήνες από την επομένη της υπογραφής της Σύμβασης για τα είδη του Μέρους ΙΙ «Επιχειρησιακού Εξοπλισμού» με α/α 2.5.1 – 2.5.2 – 2.6.
- **ΚΕΦΑΛΑΙΟ Γ:** Έξι (06) μήνες από την επομένη της ημερομηνίας υπογραφής της σύμβασης
- **ΚΕΦΑΛΑΙΟ Δ**: Έξι (06) μήνες από την επομένη της ημερομηνίας υπογραφής της σύμβασης
- **ΚΕΦΑΛΑΙΟ Ε**: Έξι (06) μήνες από την επομένη της ημερομηνίας υπογραφής της σύμβασης

Στους παραπάνω χρόνους δεν περιλαμβάνεται ο χρόνος οριστικής ποιοτικής και ποσοτικής παραλαβής των υπό προμήθεια ειδών.

Για τυχόν καθυστερήσεις από τον ανωτέρω χρόνο παράδοσης θα επιβάλλονται στην ΕΤΑΙΡΕΙΑ οι προβλεπόμενες από την κείμενη νομοθεσία κυρώσεις. Καθυστερήσεις που οφείλονται στην Υπηρεσία δεν υπολογίζονται στο χρόνο παράδοσης.

Ο **τόπος παράδοσης** των υπό προμήθεια ειδών περιγράφεται αναλυτικά στα αντίστοιχα τεύχη των Τεχνικών Προδιαγραφών στο Παράρτημα Α΄ της παρούσας και παρατίθεται συνοπτικά ανά Κεφάλαιο ειδών κάτωθι:

- **ΚΕΦΑΛΑΙΟ Α**: Εγκαταστάσεις Μ.Υ.Α./Λ.Σ.- ΕΛ.ΑΚΤ. (Αγ. Κοσμάς)

- **ΚΕΦΑΛΑΙΟ Β:** Εγκαταστάσεις Κ.Ε.Α./Λ.Σ.- ΕΛ.ΑΚΤ. (Κεντρικός Λιμένας Πειραιά)
- **ΚΕΦΑΛΑΙΟ Γ:** Εγκαταστάσεις Υ.ΣΥ.Δ./Λ.Σ.-ΕΛ.ΑΚΤ. (112 ΠΜ Ελευσίνα)
- **ΚΕΦΑΛΑΙΟ Δ:** Εγκαταστάσεις Α.Λ.Σ.- ΕΛ.ΑΚΤ. (Πειραιάς)
- **ΚΕΦΑΛΑΙΟ Ε:** Εγκαταστάσεις Α.Λ.Σ.- ΕΛ.ΑΚΤ. (Πειραιάς)

[κωδικός NUTS: EL 30 (Αττική)]

Για τυχόν καθυστερήσεις από τον ανωτέρω απώτατο χρόνο παράδοσης θα επιβάλλονται στην ΕΤΑΙΡΕΙΑ οι προβλεπόμενες από την κείμενη νομοθεσία κυρώσεις. Στην περίπτωση παράτασης του συμβατικού χρόνου παράδοσης συνεπεία λόγων ανωτέρας βίας ή άλλων ιδιαιτέρως σοβαρών λόγων που καθιστούν αντικειμενικώς αδύνατη την εμπρόθεσμη παράδοση των συμβατικών ειδών, δεν επιβάλλονται κυρώσεις. Σε κάθε άλλη περίπτωση παράτασης του συμβατικού χρόνου παράδοσης, επιβάλλονται οι κυρώσεις που προβλέπονται στο άρθρο 207 του Ν. 4412/2016.

Ο προμηθευτής υποχρεούται να παραδώσει τα είδη μέσα στα χρονικά όρια και με τον τρόπο που ορίζει η σύμβαση, το Παράρτημα Α' Τεχνικές Προδιαγραφές της Διακήρυξης και της Προσφοράς της ΕΤΑΙΡΕΙΑΣ (τεχνική – οικονομική). Ο συμβατικός χρόνος παράδοσης των ειδών μπορεί να παρατείνεται υπό τις ακόλουθες σωρευτικές προϋποθέσεις:

α) τηρούνται οι όροι της διάταξης του άρθρου 132 του Ν. 4412/2016 ,

β) έχει εκδοθεί αιτιολογημένη απόφαση του αρμόδιου αποφαινόμενου οργάνου μετά από γνωμοδότηση αρμοδίου συλλογικού οργάνου (Επιτροπή Διενέργειας) είτε με πρωτοβουλία της αναθέτουσας αρχής και εφόσον συμφωνεί ο προμηθευτής είτε ύστερα από σχετικό αίτημα του προμηθευτή το οποίο υποβάλλεται υποχρεωτικά πριν από τη λήξη του συμβατικού χρόνου,

γ) το χρονικό διάστημα της παράτασης είναι ίσο ή μικρότερο από τον αρχικό συμβατικό χρόνο παράδοσης.

Αν τα είδη φορτωθούν ή παραδοθούν/εγκατασταθούν ή αντικατασταθούν μετά τη λήξη του συμβατικού χρόνου και μέχρι λήξης του χρόνου της παράτασης που χορηγήθηκε, σύμφωνα με το άρθρο 209 του Ν. 4412/2016, επιβάλλεται πρόστιμο 5% επί της συμβατικής αξίας της ποσότητας που παραδόθηκε εκπρόθεσμα. Το παραπάνω πρόστιμο υπολογίζεται επί της συμβατικής αξίας των εκπρόθεσμα παραδοθέντων ειδών, χωρίς ΦΠΑ. Εάν τα είδη που παραδόθηκαν εκπρόθεσμα επηρεάζουν τη χρησιμοποίηση των ειδών που παραδόθηκαν εμπρόθεσμα, το πρόστιμο υπολογίζεται επί της συμβατικής αξίας της συνολικής ποσότητας αυτών. Κατά τον υπολογισμό του χρονικού διαστήματος της καθυστέρησης για φόρτωση ή παράδοση/εγκατάσταση ή αντικατάσταση των ειδών, με απόφαση του αποφαινομένου οργάνου, ύστερα από γνωμοδότηση του αρμοδίου οργάνου (Επιτροπή Διενέργειας), δεν λαμβάνεται υπόψη ο χρόνος που παρήλθε πέραν του εύλογου, κατά τα διάφορα στάδια των διαδικασιών, για το οποίο δεν ευθύνεται ο προμηθευτής και παρατείνεται, αντίστοιχα, ο χρόνος φόρτωσης - παράδοσης.

Εφόσον ο προμηθευτής έχει λάβει προκαταβολή, εκτός από το προβλεπόμενο κατά τα ανωτέρω πρόστιμο, καταλογίζεται σε βάρος του και τόκος επί του ποσού της προκαταβολής, που υπολογίζεται από την επόμενη της λήξης του συμβατικού χρόνου, μέχρι την προσκόμιση του συμβατικού είδους, με το ισχύον κάθε φορά ανώτατο όριο του ποσοστού του τόκου υπερημερίας.

Η είσπραξη του προστίμου και των τόκων επί της προκαταβολής γίνεται με παρακράτηση από το ποσό πληρωμής του προμηθευτή ή, σε περίπτωση ανεπάρκειας ή έλλειψης αυτού, με ισόποση κατάπτωση της εγγύησης καλής εκτέλεσης και προκαταβολής αντίστοιχα, εφόσον ο προμηθευτής δεν καταθέσει το απαιτούμενο ποσό.

Σε περίπτωση που ο ανάδοχος δε φόρτωσε, παρέδωσε/εγκατέστησε ή αντικατέστησε τα συμβατικά είδη ή δεν επισκεύασε ή συντήρησε αυτά μέσα στον συμβατικό χρόνο ή στον χρόνο παράτασης που του δόθηκε, σύμφωνα με όσα προβλέπονται στο άρθρο 206 του Ν. 4412/2016, κηρύσσεται υποχρεωτικά έκπτωτος από την ανάθεση που έγινε στο όνομα του και από κάθε δικαίωμα που απορρέει από αυτήν, με απόφαση του αρμοδίου αποφαινόμενου οργάνου, ύστερα από γνωμοδότηση του αρμόδιου οργάνου (Επιτροπή Διενέργειας). Στον οικονομικό φορέα που κηρύσσεται έκπτωτος από την σύμβαση, επιβάλλονται, με απόφαση του αποφαινόμενου οργάνου, ύστερα από γνωμοδότηση του αρμοδίου οργάνου (Επιτροπή Διενέργειας), το οποίο υποχρεωτικά καλεί τον ενδιαφερόμενο προς παροχή εξηγήσεων, αθροιστικά, οι παρακάτω κυρώσεις:

α) Ολική κατάπτωση της εγγύησης καλής εκτέλεσης της σύμβασης.

β) Είσπραξη εντόκως της προκαταβολής που χορηγήθηκε στον έκπτωτο από τη σύμβαση ανάδοχο είτε από ποσόν που δικαιούται να λάβει είτε με κατάθεση του ποσού από τον ίδιο είτε με κατάπτωση της εγγύησης προκαταβολής. Ο υπολογισμός των τόκων γίνεται από την ημερομηνία λήψης της προκαταβολής από τον προμηθευτή μέχρι την ημερομηνία έκδοσης της απόφασης κήρυξης του ως εκπτώτου, με το ισχύον κάθε φορά ανώτατο όριο επιτοκίου για τόκο από δικαιοπραξία, από την ημερομηνία δε αυτή και μέχρι της επιστροφής της, με το ισχύον κάθε φορά επιτόκιο για τόκο υπερημερίας.

Επιπλέον μπορεί να επιβληθεί προσωρινός αποκλεισμός του αναδόχου από το σύνολο των συμβάσεων προμηθειών ή υπηρεσιών των φορέων που εμπίπτουν στο πεδίο εφαρμογής του Ν. 4412/2016 κατά τα ειδικότερα προβλεπόμενα στο άρθρο 74 του Ν. 4412/2016.

ΠΑΡΑΛΑΒΗ:

Η **παρακολούθηση** της ορθής εκτέλεσης της σύμβασης και η παραλαβή των συμβατικών ειδών θα πραγματοποιηθεί από την αρμόδια Επιτροπή Παρακολούθησης και Παραλαβής Έργου (Ε.Π.Π.Ε.). Η οριστική ποιοτική και ποσοτική **παραλαβή** και η έκδοση του σχετικού πρωτοκόλλου παραλαβής θα ολοκληρωθεί **εντός τριάντα (30) ημερών** από την παράδοση των προσφερόμενων ειδών, σύμφωνα με τη διαδικασία που περιγράφεται στα αντίστοιχα τεύχη των Τεχνικών Προδιαγραφών στο Παράρτημα Α' της παρούσας καθώς και τις προβλέψεις του Ν.4412/2016, όπως ισχύει.

Το κόστος διενέργειας των ελέγχων και δοκιμών βαρύνει τον προμηθευτή.

Άρθρο 5ο
ΕΓΓΥΗΜΕΝΗ ΛΕΙΤΟΥΡΓΙΑ – ΕΚΠΑΙΔΕΥΣΗ

ΕΓΓΥΗΣΕΙΣ: (Συμπληρώνεται κατά περίπτωση)

ΕΚΠΑΙΔΕΥΣΗ: (Συμπληρώνεται κατά περίπτωση)

Κατά τα λοιπά για την εγγυημένη λειτουργία ισχύουν τα όσα ορίζονται στη Διακήρυξη σε συνδυασμό με την τεχνική και οικονομική προσφορά της προμηθεύτριας εταιρείας.

Άρθρο 6ο
ΠΛΗΡΩΜΗ – ΚΡΑΤΗΣΕΙΣ - ΧΡΗΜΑΤΟΔΟΤΗΣΗ

1. Η πληρωμή της αξίας των ειδών στον ανάδοχο θα γίνει: (επιλέγεται το α΄ ή το β΄)

α. Με την εξόφληση του 100% της συμβατικής αξίας μετά την οριστική παραλαβή των ειδών,

β. Με την χορήγηση έντοκης προκαταβολής μέχρι ποσοστού 30% της συμβατικής αξίας (άνευ ΦΠΑ) έναντι ισόποσης εγγύησης και την καταβολή του υπολοίπου μετά την οριστική παραλαβή των ειδών.

Η χορήγηση της ανωτέρω προκαταβολής θα γίνεται σύμφωνα με τα προβλεπόμενα στο Ν. 4412/2016 και ιδίως

στο άρθρο 72 αυτού.

Επισημαίνεται ότι η προκαταβολή είναι έντοκη από της καταβολής, επιβαρυνόμενη με το ύψος επιτοκίου που καθορίζεται με απόφαση του Υπουργού Οικονομικών. Όταν το ποσό της εγγύησης καλής εκτέλεσης, καλύπτει το ποσό της προκαταβολής δεν απαιτείται η κατάθεση εγγύησης προκαταβολής. Αν το ποσό της προκαταβολής είναι μεγαλύτερο του ποσού της εγγύησης καλής εκτέλεσης ο ανάδοχος υποχρεούται να προσκομίσει εγγύηση προκαταβολής που θα καλύπτει τη διαφορά μεταξύ του ποσού της εγγύησης καλής εκτέλεσης και του ποσού της καταβαλλομένης προκαταβολής. Η απόσβεση της προκαταβολής και η επιστροφή της εγγύησης προκαταβολής πραγματοποιούνται, σύμφωνα με τις διατάξεις του Ν.4412/2016 και τους όρους της παρούσας.

Η προκαταβολή απαγορεύεται να χρησιμοποιηθεί για δαπάνες που δεν σχετίζονται άμεσα ή έμμεσα με το αντικείμενο της σύμβασης.

Σε περίπτωση επιλογής πληρωμής με προκαταβολή κατά την εξόφληση θα παρακρατείται τόκος επί της εισπραχθείσης προκαταβολής και για χρονικό διάστημα υπολογιζόμενο από την ημερομηνία λήψεως αυτής μέχρι την ημερομηνία οριστικής ποιοτικής και ποσοτικής παραλαβής.

Στην προσφορά θα πρέπει να επιλέγεται με σαφήνεια ένας από τους παραπάνω τρόπους πληρωμής. Σε περίπτωση μη επιλογής στην οικονομική προσφορά κάποιου από τους ανωτέρω τρόπους πληρωμής θα λογιστεί ο πρώτος (α) τρόπος πληρωμής.

2. Οι παραπάνω τρόποι πληρωμής εφαρμόζονται και στις τμηματικές παραδόσεις.

Η **πληρωμή** της συμβατικής αξίας των υπό προμήθεια ειδών θα πραγματοποιηθεί, ύστερα από έγγραφη εντολή της αρμόδιας οικονομικής υπηρεσίας του πρώτου συμβαλλομένου και μετά από τη διαβίβαση των απαραίτητων δικαιολογητικών πληρωμής, μέσω ηλεκτρονικής τραπεζικής (e-banking) στο όνομα της ΕΤΑΙΡΕΙΑΣ «……» μέχρι του ποσού των ……..€.

Για τη διενέργεια της πληρωμής τα δικαιολογητικά που απαιτούνται είναι **κατ' ελάχιστον** τα εξής:
α) Πρωτόκολλο οριστικής ποσοτικής και ποιοτικής παραλαβής ή σε περίπτωση αυτοδίκαιης παραλαβής, αποδεικτικό προσκόμισης του είδους στην αποθήκη, σύμφωνα με το άρθρο 208 του Ν. 4412/2016.
β) Αποδεικτικό παράδοσης των ειδών στον φορέα.
γ) Τιμολόγιο του προμηθευτή εις τριπλούν.
δ) Πιστοποιητικά Φορολογικής και Ασφαλιστικής Ενημερότητας.

* Πέραν των ανωτέρω δικαιολογητικών οι αρμόδιες υπηρεσίες που διενεργούν τον έλεγχο και την πληρωμή, μπορούν να ζητήσουν και οποιοδήποτε άλλο δικαιολογητικό, εφόσον προβλέπεται στην κείμενη νομοθεσία ή στα έγγραφα της σύμβασης.

Η δαπάνη για την πληρωμή της προμήθειας υπόκειται σε υπέρ τρίτων κρατήσεις, όπως αυτές αναγράφονται στις ΓΕΝΙΚΕΣ ΠΛΗΡΟΦΟΡΙΕΣ της υπ' αριθμ. …../2021 Διακήρυξης και παρατίθενται ακολούθως:

- **Για τα υπό προμήθεια είδη των Κεφαλαίων Α έως Ε πλην του είδους (7) του Κεφαλαίου Ε**, ο ανάδοχος βαρύνεται με τις εξής κρατήσεις:

α)* 0,07% υπέρ της Ενιαίας Ανεξάρτητης Αρχής Δημοσίων Συμβάσεων, σύμφωνα με το άρθρο 375 του Ν. 4412/2016
β)* 0,06% υπέρ της Αρχής Εξέτασης Προδικαστικών Προσφυγών, σύμφωνα με το άρθρο 350 παρ. 3 του Ν. 4412/2016
γ)*0,02% υπέρ Δημοσίου σύμφωνα με το άρθρο 36 παρ. 6 του Ν. 4412/2016 υπό την προϋπόθεση

έκδοσης της προβλεπόμενης στην ως άνω παράγραφο ΚΥΑ

*Οι ως άνω κρατήσεις υπόκεινται περαιτέρω σε παρακράτηση χαρτοσήμου 3% (ποσό Α') σύμφωνα με τα άρθρα 12 και 13 του Κώδικα Τελών Χαρτοσήμου και εισφορά υπέρ ΟΓΑ που αντιστοιχεί σε ποσοστό 20% επί του Α' ποσού σύμφωνα με το Ν. 4169/1961.

- **Για την προμήθεια του είδους (7) του Κεφαλαίου Ε «Επενδύτης (τζάκετ τύπου Fly)»,** ο ανάδοχος βαρύνεται με τις εξής κρατήσεις:

α)* 0,07% υπέρ της Ενιαίας Ανεξάρτητης Αρχής Δημοσίων Συμβάσεων, σύμφωνα με το άρθρο 375 του Ν. 4412/2016
β)* 0,06% υπέρ της Αρχής Εξέτασης Προδικαστικών Προσφυγών, σύμφωνα με το άρθρο 350 παρ. 3 του Ν. 4412/2016.
γ)*0,02% υπέρ Δημοσίου σύμφωνα με το άρθρο 36 παρ. 6 του Ν. 4412/2016, υπό την προϋπόθεση έκδοσης της προβλεπόμενης στην ως άνω παράγραφο ΚΥΑ.
*Οι ως άνω κρατήσεις υπόκεινται περαιτέρω σε παρακράτηση χαρτοσήμου 3% (ποσό Α') σύμφωνα με τα άρθρα 12 και 13 του Κώδικα Τελών Χαρτοσήμου και εισφορά υπέρ ΟΓΑ που αντιστοιχεί σε ποσοστό 20% επί του Α' ποσού σύμφωνα με το Ν. 4169/1961.

δ) 4% υπέρ ΜΤΝ, σύμφωνα με το άρθρο 2 του Α.Ν. 2141/1939.
ε) 2% υπέρ ΕΛΟΑΝ, σύμφωνα με το ν.δ.398/74 (ΦΕΚ΄116/74).

*Οι ως άνω κρατήσεις [(δ) - (ε)] υπόκειται περαιτέρω σε παρακράτηση χαρτοσήμου 2% (ποσό Β') και εισφορά υπέρ ΟΓΑ που αντιστοιχεί σε ποσοστό 20% επί του Β' ποσού.

Με κάθε πληρωμή θα γίνεται η προβλεπόμενη από την κείμενη νομοθεσία παρακράτηση φόρου εισοδήματος αξίας 4% ή/και 8% επί του καθαρού ποσού, αναλόγως αν πρόκειται για προμήθεια αγαθού ή παροχή υπηρεσίας.

Οι υπέρ του δημοσίου ή τρίτων κρατήσεις για φόρους, τέλη ή δικαιώματα κλπ αφαιρούνται από την πληρωμή του δικαιούχου.

Η παρούσα σύμβαση για το σύνολο των υπό προμήθεια ειδών των Κεφαλαίων Α έως Ε πλην του είδους (7) του Κεφαλαίου Ε, προϋπολογισθείσας αξίας εννέα εκατομμυρίων διακοσίων ενενήντα εννέα χιλιάδων εξακοσίων σαράντα ευρώ #9.299.640,00€#, χρηματοδοτείται από Πιστώσεις του Προγράμματος Δημοσίων Επενδύσεων (Π.Δ.Ε.) 2020, ΣΑΕ 789/2 (Κωδικός εναρίθμου: 2020ΣΕ78920001) σύμφωνα με την αριθ. πρωτ. 91472/02-09-2020 (ΑΔΑ:ΨΓΦΥ46ΜΤΛΡ-ΓΩΨ) Απόφαση Υπουργείου Ανάπτυξης και Επενδύσεων/Γ.Γ.Δ.Ε.-ΕΣΠΑ/Γ.Δ.Δ.Ε./Δ.Δ.Ε./Τμήματος Κατάρτισης Ετησίων Προγραμμάτων.

Η σύμβαση για το σύνολο των υπό προμήθεια ειδών των Κεφαλαίων Α έως Ε πλην του είδους (7) του Κεφαλαίου Ε περιλαμβάνεται στη Δράση «Ενίσχυση της Εθνικής Ικανότητας μέσω της προμήθειας ιματισμού και εξοπλισμού για τα στελέχη του Λιμενικού Σώματος-Ελληνικής Ακτοφυλακής στο πλαίσιο της ολοκληρωμένης διαχείρισης των συνόρων», η οποία έχει ενταχθεί στον Ειδικό Στόχο 2 «Σύνορα» και στον Εθνικό Στόχο 6 «Εθνική Ικανότητα» του Εθνικού Προγράμματος «Ταμείου Εσωτερικής Ασφάλειας 2014-2020» με Κωδικό ΟΠΣ 5069035 βάσει της αριθ. πρωτ. 1640/Φ.35/25-8-2020 (ΑΔΑ:9ΚΠ346ΜΔΨΟ-Φ6Χ) Συμφωνίας Επιδότησης Δράσης της Ειδικής Υπηρεσίας Συντονισμού και Διαχείρισης Προγραμμάτων του Ταμείου Ασύλου, Μετανάστευσης και Ένταξης και του Ταμείου Εσωτερικής Ασφάλειας και άλλων πόρων (Ε.Υ.ΣΥ.Δ. Τ.Α.Μ.Ε.Τ.Ε.Α.Α.Π.), και συγχρηματοδοτείται από το Ταμείο Εσωτερικής Ασφάλειας και εθνικούς πόρους. **Η πληρωμή πραγματοποιείται ανάλογα με τη ροή χρηματοδότησης του έργου.**

Η πίστωση για την προμήθεια του είδους (7) του Κεφαλαίου Ε «Επενδύτης (τζάκετ τύπου Fly)», προϋπολογισθείσας αξίας δεκαπέντε χιλιάδων πεντακοσίων ευρώ #15.500,00€#, θα βαρύνουν τον Τακτικό Προϋπολογισμό εξόδων του Υπουργείου Ναυτιλίας και Νησιωτικής Πολιτικής, Ειδικός Φορέας 1041-502-0000000 λογαριασμός 2410902001 «Αγορές ειδών υπόδησης, εξάρτησης και ιματισμού» οικονομικού έτους 2020.

Διευκρινίζεται ότι:

1. Δεν θα γίνεται πληρωμή από το Δημόσιο χωρίς προηγούμενη προσκόμιση από την ΕΤΑΙΡΕΙΑ στην αρμόδια Υπηρεσία πιστοποιητικού/ών ασφαλιστικού/ών φορέα/ων από το/τα οποίο/α να προκύπτει ανυπαρξία οφειλής της επιχειρήσεως προς αυτό/ά, καθώς και πιστοποιητικού φορολογικής ενημερότητας διαφορετικά θα αποδίδεται από το Δημόσιο κατευθείαν στον ασφαλιστικό φορέα ή στο Δημόσιο αντίστοιχα σύμφωνα με τις ισχύουσες διατάξεις. Πιστοποιητικά απαιτούνται από όλους τους οργανισμούς κύριας και επικουρικής κοινωνικής ασφάλισης στους οποίους οφείλει να καταβάλει εισφορές για το απασχολούμενο από αυτόν προσωπικό ο ανάδοχος σύμφωνα με τα υποβληθέντα δικαιολογητικά συμμετοχής και προσωρινού αναδόχου.

2. Η υποβολή του τιμολογίου εξόφλησης από τον προμηθευτή δεν μπορεί να γίνει προ της ημερομηνίας εκδόσεως του πρωτοκόλλου οριστικής παραλαβής και η εξόφλησή του θα γίνει εντός των προβλεπόμενων στη νομοθεσία προθεσμιών.

ΑΡΘΡΟ 7ο
ΕΓΓΥΗΣΕΙΣ - ΕΚΧΩΡΗΣΗ

Α. ΕΓΓΥΗΣΕΙΣ

Για την καλή εκτέλεση των όρων της σύμβασης αυτής η ΕΤΑΙΡΕΙΑ κατέθεσε την υπ' αριθμ. ..... εγγυητική επιστολή της Τράπεζας ..... ποσού ..... ΕΥΡΩ ισχύος ....., που καλύπτει το 5% της συνολικής συμβατικής αξίας (άνευ Φ.Π.Α.), σύμφωνα με το άρθρο 72 του Ν. 4412/2016.

(ΠΡΟΣΘΗΚΗ ΣΤΟΙΧΕΙΩΝ ΕΓΓΥΗΤΙΚΗΣ ΕΠΙΣΤΟΛΗΣ ΠΡΟΚΑΤΑΒΟΛΗΣ, ΚΑΤΑ ΠΕΡΙΠΤΩΣΗ)

Επιστροφή Εγγυητικών

α) Οι εγγυήσεις καλής εκτέλεσης και προκαταβολής επιστρέφονται μετά την οριστική ποσοτική και ποιοτική παραλαβή του συνόλου του αντικειμένου της σύμβασης,

β) Εάν στο πρωτόκολλο οριστικής και ποσοτικής παραλαβής αναφέρονται παρατηρήσεις ή υπάρχει εκπρόθεσμη παράδοση, η επιστροφή των εγγυήσεων καλής εκτέλεσης και προκαταβολής γίνεται μετά την αντιμετώπιση, κατά τα προβλεπόμενα, των παρατηρήσεων και του εκπρόθεσμου.

Οι εγγυήσεις προβλέπουν ότι σε περίπτωση κατάπτωσής τους το οφειλόμενο ποσό υπόκειται στο εκάστοτε ισχύον τέλος χαρτοσήμου.
Σε πάγιο τέλος χαρτοσήμου υπόκειται και το τυχόν οφειλόμενο ποσό λόγω επιβολής προστίμου.

Η εγγύηση καλής εκτέλεσης και τυχόν εγγύηση προκαταβολής επιστρέφονται στο σύνολό τους ή αποδεσμεύονται τμηματικά, κατά το ποσό που αναλογεί στην αξία του μέρους του τμήματος των ειδών που παραλήφθηκε οριστικά μετά την οριστική ποσοτική και ποιοτική παραλαβή του αντικειμένου της σύμβασης, κατόπιν γνωμοδότησης του αρμόδιου συλλογικού οργάνου όπου απαιτείται.

Για τα είδη που προβλέπεται στα αντίστοιχα τεύχη των Τεχνικών Προδιαγραφών εγγυημένη λειτουργία προμήθειας, η ΕΤΑΙΡΕΙΑ υποχρεούται, πριν την αποδέσμευση της εγγυητικής επιστολής καλής εκτέλεσης της σύμβασης, να καταθέσει **ΕΓΓΥΗΤΙΚΗ ΕΠΙΣΤΟΛΗ ΚΑΛΗΣ ΛΕΙΤΟΥΡΓΙΑΣ** (σύμφωνα με το Παράρτημα Γ΄ της υπ'

αριθμ. ……/2021 Διακήρυξης και το υπόδειγμα Δ' αυτής) **ξεχωριστή για κάθε υπό προμήθεια είδος που υποβάλλει προσφορά.** Ο χρόνος ισχύος της θα άρχεται από την ημερομηνία οριστικής ποιοτικής και ποσοτικής παραλαβής του συμβατικού αντικειμένου και θα είναι κατά τρεις (03) μήνες μεγαλύτερος από τον οριζόμενο στη σύμβαση χρόνο εγγύησης καλής λειτουργίας, ενώ το ύψος έκαστης εγγυητικής επιστολής καθορίζεται ανά Κεφάλαιο ειδών ως ακολούθως:

- **ΚΕΦΑΛΑΙΟ Α**: σε ποσοστό 2% επί της συμβατικής αξίας (άνευ Φ.Π.Α.) για κάθε είδος.
- **ΚΕΦΑΛΑΙΟ Β:** σε ποσοστό 2% επί της συμβατικής αξίας (άνευ Φ.Π.Α.) για κάθε είδος.
- **ΚΕΦΑΛΑΙΟ Γ:** σε ποσοστό 5% επί της συμβατικής αξίας (άνευ Φ.Π.Α.) για κάθε είδος.
- **ΚΕΦΑΛΑΙΟ Δ:** σε ποσοστό 2% επί της συμβατικής αξίας (άνευ Φ.Π.Α.) για κάθε είδος.

Β. ΕΚΧΩΡΗΣΗ

Απαγορεύεται η εκχώρηση σε άλλο πρόσωπο των εκ της συμβάσεως απορρεουσών υποχρεώσεων του αναδόχου, καθώς και η εκχώρηση των απαιτήσεών του σε οποιοδήποτε τρίτο φυσικό ή νομικό πρόσωπο, χωρίς τη προηγούμενη ρητή και έγγραφη συγκατάθεση της αναθέτουσας αρχής.

ΑΡΘΡΟ 8ο
ΚΥΡΩΣΕΙΣ - ΡΗΤΡΕΣ

1. Για τυχόν καθυστερήσεις από τον προβλεπόμενο χρόνο παράδοσης, αθέτηση ή μη εκτέλεση ή μη κανονική εκτέλεση οποιουδήποτε όρου της σύμβασης από την ΕΤΑΙΡΕΙΑ, θα επιβάλλονται σ' αυτήν από την Υπηρεσία οι προβλεπόμενες στο Ν. 4412/2016 και στην υπ' αριθμ. …./2021 Διακήρυξη κυρώσεις και ποινικές ρήτρες.

2. Η Αναθέτουσα Αρχή δύναται ιδίως να προβεί σε μονομερή λύση της σύμβασης εφόσον συντρέχουν οι προβλεπόμενες από το άρθρο 133 του Ν. 4412/2016 προϋποθέσεις καθώς και σε κήρυξη του αναδόχου εκπτώτου σύμφωνα με τα προβλεπόμενα στο άρθρο 203 του Ν. 4412/2016.

3. Κατά την περίοδο της εγγυημένης λειτουργίας (όπου υφίσταται), ο Ανάδοχος θα υπόκειται σε κυρώσεις σύμφωνα με τα οριζόμενα στα αντίστοιχα τεύχη Τεχνικών Προδιαγραφών (Παράρτημα Α' της Διακήρυξης).

ΑΡΘΡΟ 9ο
ΚΑΝΟΝΕΣ ΔΗΜΟΣΙΟΤΗΤΑΣ

Ο Δικαιούχος της πράξης υποχρεούται να ενημερώνει τους συμμετέχοντες σχετικά με την συγχρηματοδότηση της δράσης από το Τ.Ε.Α. και την υλοποίησή της στα πλαίσιο του Εθνικού Προγράμματος, με σχετική αναφορά/μνεία σε κάθε έγγραφο ή πιστοποιητικό που χρησιμοποιείται για την υλοποίηση του εν λόγω έργου.

Η ΕΤΑΙΡΕΙΑ έχει την υποχρέωση να λαμβάνει μέριμνα για την τήρηση όλων των μέτρων πληροφόρησης που προβλέπονται στους Εκτελεστικούς Κανονισμούς (ΕΕ) 1048/2014 και 1049/2014, καθώς και στον Οδηγό Εφαρμογής Μέτρων Ενημέρωσης και Δημοσιότητας Εθνικών Προγραμμάτων Ταμείου Ασύλου Μετανάστευσης και Ένταξης και Ταμείου Εσωτερικής Ασφάλειας, Ελληνική Δημοκρατία/Υπουργείο Οικονομίας & Ανάπτυξης (Αύγουστος 2017), καθόσον το αντικείμενο της παρούσας διακήρυξης χρηματοδοτείται στο πλαίσιο του Εθνικού Προγράμματος Ταμείου Ασύλου, Μετανάστευσης και Ένταξης. Ειδικότερα, ο Ανάδοχος αναλαμβάνει να τοποθετήσει μόνιμη ευμεγέθη πινακίδα, σε εμφανές σημείο όπου γίνεται εύκολα ορατό από το κοινό, το αργότερο εντός τριών μηνών από την ολοκλήρωση της αγοράς φυσικού (ενσώματου) αντικειμένου. Η πινακίδα, η οποία σχεδιάζεται σύμφωνα με τα τεχνικά χαρακτηριστικά που καθορίζονται στον Εκτελεστικό Κανονισμό 1049/2014, αναγράφει α) τον τύπο και την ονομασία της δράσης/του έργου, β) το έμβλημα της Ευρωπαϊκής Ένωσης, γ) το Ταμείο που στηρίζει τη δράση/το έργο και δ) δήλωση που έχει επιλεγεί από την Υπεύθυνη Αρχή,

στην οποία τονίζεται η προστιθέμενη αξία της συνεισφοράς της Ένωσης. Οι εν λόγω πληροφορίες καταλαμβάνουν τουλάχιστον το 25% της πινακίδας.

ΑΡΘΡΟ 10ο

ΛΟΙΠΟΙ ΟΡΟΙ

Θεμελιώδη όρο της σύμβασης αποτελεί η τήρηση από τον ανάδοχο των υποχρεώσεων που απορρέουν από τις διατάξεις της περιβαλλοντικής, κοινωνικοασφαλιστικής και εργατικής νομοθεσίας, που έχουν θεσπισθεί με το δίκαιο της Ένωσης, το εθνικό δίκαιο, συλλογικές συμβάσεις ή διεθνείς διατάξεις περιβαλλοντικού, κοινωνικού και εργατικού δικαίου, οι οποίες απαριθμούνται στο Παράρτημα Χ του Προσαρτήματος Α΄ του Ν. 4412/2016. Η τήρηση των εν λόγω υποχρεώσεων ελέγχεται και βεβαιώνεται από τα όργανα που επιβλέπουν την εκτέλεση των δημοσίων συμβάσεων και τις αρμόδιες δημόσιες αρχές και υπηρεσίες που ενεργούν εντός των ορίων της ευθύνης και της αρμοδιότητάς τους.

Για όλα τα λοιπά θέματα της παρούσης σύμβασης, ισχύουν οι διατάξεις του Ν. 4412/2016 «Δημόσιες Συμβάσεις Έργων, Προμηθειών και Υπηρεσιών (προσαρμογή στις Οδηγίες 2014/24/ ΕΕ και 2014/25/ΕΕ)» (Α' 147) και του Ν. 4270/2014 «Αρχές δημοσιονομικής διαχείρισης και εποπτείας (ενσωμάτωση της Οδηγίας 2011/85/ΕΕ) - δημόσιο λογιστικό και άλλες διατάξεις» (Α' 143) όπως τροποποιήθηκαν και ισχύουν, καθώς και της κατ' εξουσιοδότηση αυτών εκδοθείσας νομοθεσίας, των οποίων η ΕΤΑΙΡΕΙΑ έλαβε γνώση και δέχθηκε αυτούς ανεπιφύλακτα, σε συνδυασμό προς τους όρους της Διακήρυξης και την τεχνική και οικονομική προσφορά της.

Όπου δεν ορίζεται διαφορετικά στη σύμβαση ισχύουν τα αναφερόμενα στην προσφορά (Οικονομική - Τεχνική) της ΕΤΑΙΡΕΙΑΣ και στην αριθ. …./2021 Διακήρυξη. Σε περίπτωση αντίθεσης ή αμφιβολίας, οι όροι της διακήρυξης και της παρούσας σύμβασης θεωρούνται ισχυρότεροι της προσφοράς.

Σε περίπτωση διαφορών που ενδεχομένως προκύψουν σχετικά με την ερμηνεία ή την εκτέλεση ή την εφαρμογή της Σύμβασης ή εξ αφορμής της, η Αναθέτουσα Αρχή και η ΕΤΑΙΡΕΙΑ καταβάλλουν κάθε προσπάθεια για τη φιλική επίλυσή τους, σύμφωνα με τους κανόνες της καλής πίστης και των χρηστών συναλλακτικών ηθών.

Για κάθε διαφορά που δεν είναι δυνατό να επιλυθεί σύμφωνα με τα παραπάνω οριζόμενα, αρμόδια θα είναι τα δικαστήρια που εδρεύουν στον Πειραιά.

Επιτρέπεται η τροποποίηση όρων της παρούσης όταν αυτό κρίνεται αναγκαίο κατά τη διάρκειά της χωρίς να απαιτείται νέα διαδικασία σύναψης σύμβασης μόνο σύμφωνα με τους όρους και τις προϋποθέσεις του άρθρου 132 του Ν. 4412/2016 και κατόπιν γνωμοδότησης της Επιτροπής της περ. β της παρ. 11 του άρθρου 221 του ν. 4412/2016 και προεγκρίσεως της Υπεύθυνης Αρχής, σύμφωνα με τα άρθρα 8 και 46 της αριθ. 2015/6-9-2019 (Β' 3522) Υπουργικής Απόφασης Συστήματος Διαχείρισης και Ελέγχου των Εθνικών Προγραμμάτων των Ταμείων Ασύλου, Μετανάστευσης και Ένταξης (Τ.Α.Μ.Ε./AMIF) και Εσωτερικής Ασφάλειας (Τ.Ε.Α./ISF) για την προγραμματική περίοδο 2014-2020 (ΥΠΑΣΥΔ).

Αφού συντάχθηκε η παρούσα σύμβαση και αφού αναγνώσθηκε και βεβαιώθηκε παρουσία και των δύο συμβαλλόμενων μερών, υπογράφεται νόμιμα και από τους δύο συμβαλλόμενους σε τρία (03) όμοια πρωτότυπα.

Από τα ανωτέρω πρωτότυπα της σύμβασης δύο (02) παραμένουν στο Υπουργείο Ναυτιλίας και Νησιωτικής Πολιτικής/Γ.Δ.Ο.Υ./ΔΙ.Π.Ε.Α. 2ο το δε άλλο θα λάβει ο εκπρόσωπος της ΕΤΑΙΡΕΙΑΣ που ενεργεί για λογαριασμό της.

ΟΙ ΣΥΜΒΑΛΛΟΜΕΝΟΙ

ΓΙΑ ΤΟ ΕΛΛΗΝΙΚΟ ΔΗΜΟΣΙΟ **ΓΙΑ ΤΗΝ ΠΡΟΜΗΘΕΥΤΡΙΑ ΕΤΑΙΡΕΙΑ**

Ο ΝΟΜΙΜΟΣ ΕΚΠΡΟΣΩΠΟΣ

ΠΑΡΑΡΤΗΜΑΤΑ

Π Α Ρ Α Ρ Τ Η Μ Α Ε'

ΠΙΝΑΚΕΣ ΤΙΜΩΝ

ΚΕΦΑΛΑΙΟ Α Καταδυτικός και Επιχειρησιακός / Τακτικός εξοπλισμός της ΜΥΑ/ΛΣ							
ΜΕΡΟΣ Ι: Εξοπλισμός ΜΥΑ ΛΣ- ΕΛ.ΑΚΤ.							
Α/Α ΕΙΔΩΝ	**ΠΕΡΙΓΡΑΦΗ ΥΠΟ ΠΡΟΜΗΘΕΙΑ ΕΙΔΩΝ**	**ΠΟΣΟΤΗΤΑ**	**ΜΟΝΑΔΑ ΜΕΤΡΗΣΗΣ**	**ΤΙΜΗ ΜΟΝΑΔΑΣ (€) (άνευ ΦΠΑ)**	**ΣΥΝΟΛΙΚΗ ΚΑΘΑΡΗ ΑΞΙΑ (€)**	**ΠΡΟΫΠΟΛΟΓΙΣΜΟΣ (€) (με ΦΠΑ)**	**CPV ΕΙΔΟΥΣ**
01	**ΗΛΕΚΤΡΟΥΔΡΑΥΛΙΚΟ ΣΥΣΤΗΜΑ ΔΙΑΝΟΙΞΗΣ ΘΥΡΩΝ ΜΕ ΠΑΡΕΛΚΟΜΕΝΑ**	**1**	**ΣΕΤ**	**31.129,03**	**31.129,03**	**#38.600,00€#**	**31720000-9**
02	**ΚΟΜΠΡΕΣΕΡ ΠΛΗΡΩΣΗΣ ΦΙΑΛΩΝ ΜΕ ΠΑΡΕΛΚΟΜΕΝΑ**	**1**	**ΣΕΤ**	**22.983,87**	**22.983,87**	**#28.500,00€#**	**31720000-9**
03	**ΗΛΕΚΤΡΟΝΙΚΕΣ - ΨΗΦΙΑΚΕΣ ΣΥΣΚΕΥΕΣ ΜΕ ΠΑΡΕΛΚΟΜΕΝΑ, ΥΠΟΣΤΗΡΙΞΗΣ ΕΠΙΧΕΙΡΗΣΕΩΝ**	**33**	**ΤΕΜ**	**ΒΛΕΠΕ ΕΠΙΜΕΡΟΥΣ ΠΙΝΑΚΑ ΕΙΔΟΥΣ 03**	**39.032,26**	**#48.400,00€# ΑΚΟΛΟΥΘΕΙ ΕΠΙΜΕΡΟΥΣ ΠΡΟΥΠΟΛΟΓΙΣΜΟΣ**	**ΒΛΕΠΕ ΕΠΙΜΕΡΟΥΣ ΠΙΝΑΚΑ ΕΙΔΟΥΣ 03**
04	**ΣΥΣΤΗΜΑ ΕΠΙΚΟΙΝΩΝΙΑΣ ΔΥΤΩΝ – ΕΠΙΦΑΝΕΙΑΣ ΜΕ ΠΑΡΕΛΚΟΜΕΝΑ**	**1**	**ΣΕΤ**	**14.516,13**	**14.516,13**	**#18.000,00€#**	**32520000-4**
05	**ΠΑΝΕΛ ΑΕΡΙΩΝ**	**2**	**ΤΕΜ**	**2.822,58**	**5.645,16**	**#7.000,00€#**	**38545000-7**
06	**ΑΝΑΛΥΤΗΣ ΜΕΙΓΜΑΤΩΝ ΑΕΡΙΩΝ**	**1**	**ΤΕΜ**	**1.209,67**	**1.209,67**	**#1.500,00€#**	**38545000-7**
07	**ΕΞΟΠΛΙΣΜΟΣ ΑΝΑΡΡΙΧΗΣΗΣ - ΚΑΤΑΡΡΙΧΗΣΗΣ**	**1065 --- 650**	**ΤΕΜ-ΖΕΥΓΗ --- ΜΕΤΡΑ**	**ΒΛΕΠΕ ΕΠΙΜΕΡΟΥΣ ΠΙΝΑΚΑ ΕΙΔΟΥΣ 07**	**76.338,71**	**#94.660,00€# ΑΚΟΛΟΥΘΕΙ ΕΠΙΜΕΡΟΥΣ ΠΡΟΥΠΟΛΟΓΙΣΜΟΣ**	**37535292-0**
08	**ΕΠΙΧΕΙΡΗΣΙΑΚΟΙ ΦΑΚΟΙ ΚΕΦΑΛΗΣ – ΚΡΑΝΩΝ ΚΑΙ ΧΕΙΡΟΣ**	**303**	**ΤΕΜ**	**ΕΠΙΜΕΡΟΥΣ ΠΙΝΑΚΑ**	**44.112,90**	**#54.700,00€# ΑΚΟΛΟΥΘΕΙ ΕΠΙΜΕΡΟΥΣ**	**31521320-3**
09	**ΕΠΙΧΕΙΡΗΣΙΑΚΟΙ ΣΑΚΟΙ**	**310**	**ΤΕΜ**	**ΕΠΙΜΕΡΟΥΣ ΠΙΝΑΚΑ**	**145.282,26**	**#180.150,00€# ΑΚΟΛΟΥΘΕΙ ΕΠΙΜΕΡΟΥΣ ΠΡΟΥΠΟΛΟΓΙΣΜΟΣ**	**18930000-7**
10	**ΦΙΑΛΕΣ ΚΑΤΑΔΥΤΙΚΕΣ**	**112**	**ΤΕΜ**	**ΕΠΙΜΕΡΟΥΣ ΠΙΝΑΚΑ**	**48.661,29**	**#60.340,00€# ΑΚΟΛΟΥΘΕΙ ΕΠΙΜΕΡΟΥΣ ΠΡΟΥΠΟΛΟΓΙΣΜΟΣ**	**37412241-0**
11	**ΚΟΝΤΑΡΙΑ ΝΗΟΨΙΩΝ ΜΕ ΠΑΡΕΛΚΟΜΕΝΑ**	**8**	**ΤΕΜ - ΣΕΤ**	**ΕΠΙΜΕΡΟΥΣ ΠΙΝΑΚΑ**	**112.903,22**	**#140.000,00€# ΑΚΟΛΟΥΘΕΙ ΕΠΙΜΕΡΟΥΣ ΠΡΟΥΠΟΛΟΓΙΣΜΟΣ**	**35820000-8**
12	**ΕΞΟΠΛΙΣΜΟΣ ΤΑΚΤΙΚΩΝ ΕΠΙΧΕΙΡΗΣΕΩΝ**	**224**	**ΤΕΜ**	**ΕΠΙΜΕΡΟΥΣ ΠΙΝΑΚΑ**	**41.645,16**	**#51.640,00€# ΑΚΟΛΟΥΘΕΙ**	**35800000-2**

						ΕΠΙΜΕΡΟΥΣ ΠΡΟΥΠΟΛΟΓΙΣΜΟΣ	
13	**ΕΞΟΠΛΙΣΜΟΣ ΚΑΤΑΔΥΣΕΩΝ**	**1450**	**ΤΕΜ - ΖΕΥΓΗ**	**ΕΠΙΜΕΡΟΥΣ ΠΙΝΑΚΑ**	**61.209,67**	**#75.900,00€#** **ΑΚΟΛΟΥΘΕΙ ΕΠΙΜΕΡΟΥΣ**	**37412200-1**
14	**ΡΥΘΜΙΣΤΕΣ ΠΛΕΥΣΤΟΤΗΤΑΣ ΚΑΤΑΔΥΣΕΩΝ**	**40**	**ΤΕΜ**		**25.806,45**	**#32.000,00€#**	**37412210-4**
	ΣΥΝΟΛΟ ΜΕ ΦΠΑ					**#831.390,00€#**	

ΕΠΙΜΕΡΟΥΣ ΠΙΝΑΚΑΣ ΕΙΔΟΥΣ 03 ΜΕΡΟΥΣ Ι Εξοπλισμός ΜΥΑ ΛΣ- ΕΛ.ΑΚΤ. **ΗΛΕΚΤΡΟΝΙΚΕΣ - ΨΗΦΙΑΚΕΣ ΣΥΣΚΕΥΕΣ ΜΕ ΠΑΡΕΛΚΟΜΕΝΑ, ΥΠΟΣΤΗΡΙΞΗΣ ΕΠΙΧΕΙΡΗΣΕΩΝ**								
Α/Α	**ΠΕΡΙΓΡΑΦΗ ΥΠΟ ΠΡΟΜΗΘΕΙΑ ΕΙΔΩΝ**	**ΠΟΣΟΤΗΤΑ**	**ΜΟΝΑΔΑ ΜΕΤΡΗΣΗΣ**	**ΤΙΜΗ ΜΟΝΑΔΑΣ (€) (ανευ ΦΠΑ)**	**ΣΥΝΟΛΙΚΗ ΚΑΘΑΡΗ ΑΞΙΑ ΕΙΔΟΥΣ**	**ΤΙΜΗ ΜΟΝΑΔΑΣ (€)**	**ΠΡΟΫΠΟΛΟΓΙΣΜΟΣ (€)**	**CPV ΕΙΔΟΥΣ**
01	ΚΑΜΕΡΕΣ ΚΑΤΑΓΡΑΦΗΣ (ACTIONCAMERAS) ΜΕ ΠΑΡΕΛΚΟΜΕΝΑ	20	ΤΕΜ	967,74	19.354,83	1200	24.000	38651600-9
02	ΦΟΡΗΤΑ ΣΥΣΤΗΜΑΤΑ ΕΥΡΕΣΗΣ ΣΤΙΓΜΑΤΟΣ (GPS) – ΚΑΘΟΔΗΓΗΣΗΣ	6	ΤΕΜ	766,13	4.596,77	950	5.700	38111000-6
03	ΠΡΟΣΩΠΙΚΟΙ ΗΛΕΚΤΡΟΝΙΚΟΙ ΥΠΟΛΟΓΙΣΤΕΣ ‘’ALLINONE ‘’ ΜΕ ΠΑΡΕΛΚΟΜΕΝΑ	4	ΤΕΜ	2258,06	9.032,25	2800	11.200	30213000-5
04	ΠΡΟΣΩΠΙΚΟΣ ΦΟΡΗΤΟΣ ΗΛΕΚΤΡΟΝΙΚΟΣ ΥΠΟΛΟΓΙΣΤΗΣ (ΛΑΠΤΟΠ) ΜΕ ΠΑΡΕΛΚΟΜΕΝΑ	3	ΤΕΜ	2016,13	6.048,39	2500	7.500	30213000-5
				ΣΥΝΟΛΟ		**---**	**48.400,00€**	

ΕΠΙΜΕΡΟΥΣ ΠΙΝΑΚΑΣ ΕΙΔΟΥΣ 07 ΜΕΡΟΥΣ Ι Εξοπλισμός ΜΥΑ ΛΣ- ΕΛ.ΑΚΤ. ΕΞΟΠΛΙΣΜΟΣ ΑΝΑΡΡΙΧΗΣΗΣ – ΚΑΤΑΡΡΙΧΗΣΗΣ					
Α/Α	**ΠΕΡΙΓΡΑΦΗ ΥΠΟ ΠΡΟΜΗΘΕΙΑ ΕΙΔΩΝ**	**ΠΟΣΟΤΗΤΑ**	**ΜΟΝΑΔΑ ΜΕΤΡΗΣΗΣ**	**ΤΙΜΗ ΜΟΝΑΔΑΣ (€) (με ΦΠΑ)**	**ΠΡΟΫΠΟΛΟΓΙΣΜΟΣ (€)**
1	ΓΑΝΤΙΑ ΤΑΧΕΙΑΣ ΚΑΤΑΡΡΙΧΗΣΗΣ	100	ΖΕΥΓΗ	52	5.200
2	ΓΑΝΤΙΑ ΤΑΚΤΙΚΑ	100	ΖΕΥΓΗ	88	8.800
3	ΚΡΙΚΟΙ ΠΡΟΣΔΕΣΗΣ ΣΕ ΕΛΙΚΟΠΤΕΡΟ	80	ΤΕΜ.	131	10.480
4	ΜΠΟΝΤΡΙΕ	50	ΤΕΜ	690	34.500
5	ΚΡΙΚΟΙ ΑΝΑΡΡΙΧΗΣΗΣ	50	ΤΕΜ.	44	2.200
6	ΜΑΓΝΗΤΙΚΟΙ ΚΡΙΚΟΙ ΚΑΤΑΡΡΙΧΗΣΗΣ	50	ΤΕΜ.	30	1.500
7	ΜΑΓΝΗΤΙΚΟΙ ΚΡΙΚΟΙ ΚΑΤΑΡΡΙΧΗΣΗΣ ΑΣΦΑΛΕΙΑΣ	30	ΤΕΜ.	34	1.020
8	ΑΥΤΟΜΑΤΟ ΟΧΤΑΡΙ ΑΝΑΡΡΙΧΗΣΗΣ	40	ΤΕΜ.	37	1.480
9	ΟΧΤΑΡΙ ΡΑΠΕΛ	40	ΤΕΜ.	30	1.200
10	ΟΧΤΑΡΙ ΔΙΑΣΩΣΤΙΚΟΥ	40	ΤΕΜ.	18	720
11	ΚΑΤΑΒΑΤΗΡΑΣ ΡΑΠΕΛ	10	ΤΕΜ.	215	2.150
12	ΑΓΚΥΡΙΟ ΑΝΑΡΡΙΧΗΣΗΣ	5	ΤΕΜ.	42	210
13	ΦΡΕΝΟ ΑΝΑΒΑΣΗΣ	5	ΤΕΜ.	50	250
14	ΚΡΙΚΟΣ ΤΑΧΕΙΑΣ ΑΠΕΛΕΥΘΕΡΩΣΗΣ	1	ΤΕΜ.	3950	3.950
15	ΣΧΟΙΝΙ ΤΑΧΕΙΑΣ ΚΑΤΑΡΡΙΧΗΣΗΣ	4	ΤΕΜΑΧΙΑ ΤΩΝ 18 ΜΕΤΡΩΝ ΕΚΑΣΤΟ	2100	8.400
16	ΣΤΑΤΙΚΟ ΣΧΟΙΝΙ ΔΙΑΣΩΣΗΣ	200	ΜΕΤΡΑ	29	5.800
17	ΣΧΟΙΝΙ ΔΥΝΑΜΙΚΟ ΑΝΑΡΡΙΧΗΤΙΚΩΝ ΕΠΙΧΕΙΡΗΣΕΩΝ	200	ΜΕΤΡΑ	3	600
18	ΗΜΙΣΤΑΤΙΚΟ ΣΧΟΙΝΙ ΚΑΤΑΡΡΙΧΗΣΗΣ - ΡΑΠΕΛ	200	ΜΕΤΡΑ	6	1.200
19	ΙΜΑΝΤΑΣ ΑΥΤΑΣΦΑΛΙΣΗΣ	120	ΤΕΜ	9	1.080
20	ΙΜΑΝΤΑΣ ΑΥΤΑΣΦΑΛΙΣΗΣ ΑΤΟΜΙΚΟΣ Α΄	100	ΤΕΜ	6	600
21	ΙΜΑΝΤΑΣ ΑΥΤΑΣΦΑΛΙΣΗΣ ΑΤΟΜΙΚΟΣ Β΄	120	ΤΕΜ	12	1.440
22	ΙΜΑΝΤΑΣ ΑΥΤΑΣΦΑΛΙΣΗΣ (ΔΙΑΣΩΣΤΙΚΟΥ) ΑΤΟΜΙΚΟΣ	120	ΤΕΜ	14	1.680
23	ΚΟΡΔΟΝΕΤΟ ΔΙΑΣΩΣΤΙΚΟΥ	50	ΜΕΤΡΑ	4	200
			ΣΥΝΟΛΟ		**#94.660,00€#**

ΕΠΙΜΕΡΟΥΣ ΠΙΝΑΚΑΣ ΕΙΔΟΥΣ 08 ΜΕΡΟΥΣ Ι Εξοπλισμός ΜΥΑ ΛΣ- ΕΛ.ΑΚΤ. ΕΠΙΧΕΙΡΗΣΙΑΚΟΙ ΦΑΚΟΙ ΚΕΦΑΛΗΣ – ΚΡΑΝΩΝ ΚΑΙ ΧΕΙΡΟΣ					
Α/Α	**ΠΕΡΙΓΡΑΦΗ ΥΠΟ ΠΡΟΜΗΘΕΙΑ ΕΙΔΩΝ**	**ΠΟΣΟΤΗΤΑ**	**ΜΟΝΑΔΑ ΜΕΤΡΗΣΗΣ**	**ΤΙΜΗ ΜΟΝΑΔΑΣ (€) (με ΦΠΑ)**	**ΠΡΟΫΠΟΛΟΓΙΣΜΟΣ (€)**
1	ΦΩΣ ΚΕΦΑΛΗΣ ΠΡΑΣΙΝΟΥ ΧΡΩΜΑΤΟΣ	50	ΤΕΜ.	63	3.150
2	ΦΩΣ ΚΕΦΑΛΗΣ ΚΟΚΚΙΝΟΥ ΧΡΩΜΑΤΟΣ	50	ΤΕΜ.	63	3.150
3	ΥΠΕΡΥΘΡΟ ΑΝΑΛΑΜΠΟΝ ΦΩΣ ΚΕΦΑΛΗΣ	50	ΤΕΜ.	300	15.000
4	ΥΠΕΡΥΘΡΟΣ ΦΑΚΟΣ ΚΡΑΝΟΥΣ - ΚΕΦΑΛΗΣ	50	ΤΕΜ.	130	6.500
5	ΦΑΚΟΣ ΚΕΦΑΛΗΣ	50	ΤΕΜ.	100	5.000
6	ΦΑΚΟΣ ΧΕΙΡΟΣ	50	ΤΕΜ.	330	16.500
7	ΜΕΓΑΛΟΣ ΦΑΚΟΣ	3	ΤΕΜ.	1.800	5.400
	ΣΥΝΟΛΟ ΜΕ ΦΠΑ ΚΑΙ ΚΡΑΤΗΣΕΙΣ ΔΗΜΟΣΙΟΥ				**#54.700,00€#**

ΕΠΙΜΕΡΟΥΣ ΠΙΝΑΚΑΣ ΕΙΔΟΥΣ 09 ΜΕΡΟΥΣ Ι Εξοπλισμός ΜΥΑ ΛΣ- ΕΛ.ΑΚΤ. ΕΠΙΧΕΙΡΗΣΙΑΚΟΙ ΣΑΚΟΙ					
Α/Α	**ΠΕΡΙΓΡΑΦΗ ΥΠΟ ΠΡΟΜΗΘΕΙΑ ΕΙΔΩΝ**	**ΠΟΣΟΤΗΤΑ**	**ΜΟΝΑΔΑ ΜΕΤΡΗΣΗΣ**	**ΤΙΜΗ ΜΟΝΑΔΑΣ (€) (με ΦΠΑ)**	**ΠΡΟΫΠΟΛΟΓΙΣΜΟΣ (€)**
1	ΣΑΚΟΣ ΥΛΙΚΩΝ ΕΞΟΔΟΥ ΑΚΤΗΣ	50	ΤΕΜ.	215	10.750
2	ΣΑΚΟΣ ΣΤΕΓΑΝΟΣ ΥΛΙΚΩΝ ΕΞΟΔΟΥ ΑΚΤΗΣ ΜΙΚΡΟΣ	50	ΤΕΜ.	380	19.000
3	ΣΑΚΟΣ ΣΤΕΓΑΝΟΣ ΥΛΙΚΩΝ ΕΞΟΔΟΥ ΑΚΤΗΣ ΜΕΓΑΛΟΣ	20	ΤΕΜ.	2600	52.000
4	ΜΕΓΑΛΟΣ ΣΑΚΟΣ ΜΕΤΑΦΟΡΑΣ ΥΛΙΚΩΝ	50	ΤΕΜ	860	43.000
5	ΣΑΚΟΣ ΜΕΤΑΦΟΡΑΣ ΑΝΑΡΡΙΧΗΤΙΚΩΝ ΥΛΙΚΩΝ	4	ΤΕΜ.	390	1.560
6	ΣΑΚΟΣ ΑΝΑΡΡΙΧΗΤΙΚΩΝ ΥΛΙΚΩΝ ΠΟΔΙΟΥ ΜΙΚΡΟΣ	8	ΤΕΜ.	80	640
7	ΣΑΚΟΣ ΑΝΑΡΡΙΧΗΤΙΚΩΝ ΥΛΙΚΩΝ ΠΟΔΙΟΥ ΜΕΣΑΙΟΣ	4	ΤΕΜ.	120	480
8	ΣΑΚΟΣ ΑΝΑΡΡΙΧΗΤΙΚΩΝ ΣΧΟΙΝΙΩΝ	4	ΤΕΜ.	750	3.000
9	ΣΑΚΟΣ ΝΟΣΟΚΟΜΕΙΑΚΩΝ ΥΛΙΚΩΝ	4	ΤΕΜ.	900	3.600
10	ΤΣΑΝΤΑΚΙ ΝΟΣΟΚΟΜΕΙΑΚΩΝ ΥΛΙΚΩΝ	8	ΤΕΜ.	90	720
11	ΣΑΚΟΣ ΜΕΤΑΦΟΡΑΣ ΕΙΔΙΚΩΝ ΦΟΡΤΙΩΝ ΚΑΙ ΦΟΡΤΙΩΝ ΜΕΓΑΛΟΥ ΟΓΚΟΥ ΚΑΙ ΒΑΡΟΥΣ	8	ΤΕΜ	800	6.400
12	ΣΑΚΟΣ ΚΑΤΑΔΥΤΙΚΩΝ ΥΛΙΚΩΝ	50	ΤΕΜ.	220	11.000
13	ΣΑΚΟΣ ΠΛΑΤΗΣ	50	ΤΕΜ	560	28.000
	ΣΥΝΟΛΟ ΜΕ ΦΠΑ ΚΑΙ ΚΡΑΤΗΣΕΙΣ ΔΗΜΟΣΙΟΥ				**180.150,00**

ΕΠΙΜΕΡΟΥΣ ΠΙΝΑΚΑΣ ΕΙΔΟΥΣ 10 ΜΕΡΟΥΣ Ι Εξοπλισμός ΜΥΑ ΛΣ- ΕΛ.ΑΚΤ. ΦΙΑΛΕΣ ΚΑΤΑΔΥΤΙΚΕΣ					
Α/Α	**ΠΕΡΙΓΡΑΦΗ ΥΠΟ ΠΡΟΜΗΘΕΙΑ ΕΙΔΩΝ**	**ΠΟΣΟΤΗΤΑ**	**ΜΟΝΑΔΑ ΜΕΤΡΗΣΗΣ**	**ΤΙΜΗ ΜΟΝΑΔΑΣ (€) (με ΦΠΑ)**	**ΠΡΟΫΠΟΛΟΓΙΣΜΟΣ (€)**
1	ΔΙΠΛΗ ΦΙΑΛΗ ΧΩΡΗΤΙΚΟΤΗΤΑΣ 15 ΛΙΤΡΩΝ ΜΕ ΣΥΣΤΗΜΑ ΣΥΝΔΕΣΗΣ	6	ΤΕΜ.	1137	6.822
2	ΔΙΠΛΗ ΦΙΑΛΗ ΧΩΡΗΤΙΚΟΤΗΤΑΣ 12 ΛΙΤΡΩΝ ΜΕ ΣΥΣΤΗΜΑ ΣΥΝΔΕΣΗΣ	8	ΤΕΜ.	1041	8.328
3	ΔΙΠΛΗ ΦΙΑΛΗ ΧΩΡΗΤΙΚΟΤΗΤΑΣ 10 ΛΙΤΡΩΝ ΜΕ ΣΥΣΤΗΜΑ ΣΥΝΔΕΣΗΣ	8	ΤΕΜ.	925	7.400
4	ΦΙΑΛΗ ΑΛΟΥΜΙΝΙΟΥ ΧΩΡΗΤΙΚΟΤΗΤΑΣ 11,1 ΛΙΤΡΩΝ	10	ΤΕΜ.	400	4.000
5	ΦΙΑΛΗ ΑΛΟΥΜΙΝΙΟΥ ΧΩΡΗΤΙΚΟΤΗΤΑΣ 7 ΛΙΤΡΩΝ	10	ΤΕΜ.	390	3.900
6	ΦΙΑΛΗ ΑΛΟΥΜΙΝΙΟΥ ΧΩΡΗΤΙΚΟΤΗΤΑΣ 5,7 – 5,8 ΛΙΤΡΩΝ	10	ΤΕΜ.	363	3.630
7	ΦΙΑΛΗ ΚΑΤΑΔΥΣΗΣ ΧΩΡΗΤΙΚΟΤΗΤΑΣ 18 ΛΙΤΡΩΝ	20	ΤΕΜ.	509	10.180
8	ΦΙΑΛΗ ΚΑΤΑΔΥΣΗΣ ΧΩΡΗΤΙΚΟΤΗΤΑΣ 15 ΛΙΤΡΩΝ	20	ΤΕΜ.	455	9.100
9	ΦΙΑΛΗ ΚΑΤΑΔΥΣΗΣ ΧΩΡΗΤΙΚΟΤΗΤΑΣ 10 ΛΙΤΡΩΝ	20	ΤΕΜ.	349	6.980
	ΣΥΝΟΛΟ ΜΕ ΦΠΑ ΚΑΙ ΚΡΑΤΗΣΕΙΣ ΔΗΜΟΣΙΟΥ				**#60.340,00€#**

ΕΠΙΜΕΡΟΥΣ ΠΙΝΑΚΑΣ ΕΙΔΟΥΣ 11 ΜΕΡΟΥΣ Ι Εξοπλισμός ΜΥΑ ΛΣ- ΕΛ.ΑΚΤ. **ΚΟΝΤΑΡΙΑ ΝΗΟΨΙΩΝ ΜΕ ΠΑΡΕΛΚΟΜΕΝΑ**					
Α/Α	**ΠΕΡΙΓΡΑΦΗ ΥΠΟ ΠΡΟΜΗΘΕΙΑ ΕΙΔΩΝ**	**ΠΟΣΟΤΗΤΑ**	**ΜΟΝΑΔΑ ΜΕΤΡΗΣΗΣ**	**ΤΙΜΗ ΜΟΝΑΔΑΣ (€) (με ΦΠΑ)**	**ΠΡΟΫΠΟΛΟΓΙΣΜΟΣ (€)**
1	ΤΗΛΕΣΚΟΠΙΚΟ ΚΟΝΤΑΡΙ ΝΗΟΨΙΩΝ ΜΕ ΤΑ ΠΑΡΕΛΚΟΜΕΝΑ ΤΟΥ	2	ΣΕΤ	44.000	88.000
2	ΑΝΑΔΙΠΛΟΥΜΕΝΟ ΚΟΝΤΑΡΙ ΝΗΟΨΙΩΝ ΜΕ ΤΑ ΠΑΡΕΛΚΟΜΕΝΑ ΤΟΥ	2	ΣΕΤ	11.000	22.000
3	ΧΕΙΡΟΚΙΝΗΤΟ ΚΟΝΤΑΡΙ ΝΗΟΨΙΩΝ ΜΕ ΤΑ ΠΑΡΕΛΚΟΜΕΝΑ ΤΟΥ	2	ΣΕΤ	12.000	24.000
4	ΕΙΔΙΚΗ ΦΟΡΗΤΗ ΣΚΑΛΑ ΕΚΤΟΞΕΥΤΗΡΑ ΝΗΟΨΙΑΣ	2	ΤΕΜ	3000	6.000
	ΣΥΝΟΛΟ ΜΕ ΦΠΑ ΚΑΙ ΚΡΑΤΗΣΕΙΣ ΔΗΜΟΣΙΟΥ				***140.000,00€***

ΕΠΙΜΕΡΟΥΣ ΠΙΝΑΚΑΣ ΕΙΔΟΥΣ 12 ΜΕΡΟΥΣ Ι Εξοπλισμός ΜΥΑ ΛΣ- ΕΛ.ΑΚΤ. ΕΞΟΠΛΙΣΜΟΣ ΤΑΚΤΙΚΩΝ ΕΠΙΧΕΙΡΗΣΕΩΝ					
Α/Α	**ΠΕΡΙΓΡΑΦΗ ΥΠΟ ΠΡΟΜΗΘΕΙΑ ΕΙΔΩΝ**	**ΠΟΣΟΤΗΤΑ**	**ΜΟΝΑΔΑ ΜΕΤΡΗΣΗΣ**	**ΤΙΜΗ ΜΟΝΑΔΑΣ (€) (με ΦΠΑ)**	**ΠΡΟΫΠΟΛΟΓΙΣΜΟΣ (€)**
1	ΚΑΛΥΜΜΑΤΑ ΕΠΙΧΕΙΡΗΣΙΑΚΩΝ ΚΡΑΝΩΝ ΚΕΦΑΛΗΣ	50	ΤΕΜ	127	6.350
2	ΘΗΚΕΣ ΜΠΑΤΑΡΙΩΝ ΚΡΑΝΩΝ ΚΕΦΑΛΗΣ	50	ΤΕΜ	114	5.700
3	ΣΩΣΙΒΙΟ ΕΞΟΔΟΥ ΑΚΤΗΣ	20	ΤΕΜ	800	16.000
4	ΖΩΝΗ ΜΑΧΗΣ	50	ΤΕΜ	245	12.250
5	ΠΟΛΥΕΡΓΑΛΕΙΟ	50	ΤΕΜ	160	8.000
6	ΦΟΡΕΙΟ ΜΑΧΗΣ	4	ΤΕΜ	835	3.340
	ΣΥΝΟΛΟ ΜΕ ΦΠΑ ΚΑΙ ΚΡΑΤΗΣΕΙΣ ΔΗΜΟΣΙΟΥ				***51.640,00€***

ΕΠΙΜΕΡΟΥΣ ΠΙΝΑΚΑΣ ΕΙΔΟΥΣ 13 ΜΕΡΟΥΣ Ι Εξοπλισμός ΜΥΑ ΛΣ- ΕΛ.ΑΚΤ. ΕΞΟΠΛΙΣΜΟΣ ΚΑΤΑΔΥΣΕΩΝ					
Α/Α	**ΠΕΡΙΓΡΑΦΗ ΥΠΟ ΠΡΟΜΗΘΕΙΑ ΕΙΔΩΝ**	**ΠΟΣΟΤΗΤΑ**	**ΜΟΝΑΔΑ ΜΕΤΡΗΣΗΣ**	**ΤΙΜΗ ΜΟΝΑΔΑΣ (€) (με ΦΠΑ)**	**ΠΡΟΫΠΟΛΟΓΙΣΜΟΣ (€)**
1	ΜΑΣΚΑ ΚΑΤΑΔΥΣΗΣ	100	ΤΕΜ	180	18.000
2	ΑΝΑΠΝΕΥΣΤΗΡΑΣ ΚΟΛΥΜΒΗΣΗΣ	100	ΤΕΜ	12	1.200
3	ΖΩΝΗ ΒΑΡΩΝ	100	ΤΕΜ	78	7.800
4	ΒΑΡΗ ΚΑΤΑΔΥΤΙΚΑ	750	ΤΕΜ. ΤΩΝ 2 ΚΙΛΩΝ	16	12.000
5	ΓΑΝΤΙΑ ΚΑΤΑΔΥΤΙΚΑ	100	ΖΕΥΓΗ	66	6.600
6	ΜΠΟΤΑΚΙΑ ΚΑΤΑΔΥΤΙΚΑ	100	ΖΕΥΓΗ	88	8.800
7	ΠΕΔΙΛΑ ΚΑΤΑΔΥΤΙΚΑ	100	ΖΕΥΓΗ	180	18.000
8	ΨΑΛΙΔΙ	100	ΤΕΜ	35	3.500
	ΣΥΝΟΛΟ ΜΕ ΦΠΑ ΚΑΙ ΚΡΑΤΗΣΕΙΣ ΔΗΜΟΣΙΟΥ				***75.900,00€***

ΠΡΟΣΟΧΗ: Εξαιτίας της χρήσης του ΕΣΗΔΗΣ στη συστημική οικονομική προσφορά θα υποβληθεί μία ενιαία για το σύνολο του είδους καθαρή αξία και θα πρέπει να συνυποβληθεί επιπλέον επιστολή του συμμετέχοντα με αναλυτική οικονομική προσφορά σύμφωνα με τον παραπάνω πίνακα, για κάθε υποείδος, η οποία δεν θα πρέπει να ξεπερνάει τον έκαστο προϋπολογισμό του υποείδους και τον συνολικό προϋπολογισμό του είδους

ΚΕΦΑΛΑΙΟ Α
Καταδυτικός και Επιχειρησιακός / Τακτικός εξοπλισμός της ΜΥΑ/ΛΣ

ΜΕΡΟΣ ΙΙ: Επιχειρησιακός Ιματισμός ΜΥΑ ΛΣ-ΕΛ.ΑΚΤ.

ΕΙΔΟΣ Α/Α	**ΠΕΡΙΓΡΑΦΗ ΥΠΟ ΠΡΟΜΗΘΕΙΑ ΕΙΔΩΝ**	**ΠΟΣΟΤΗΤΑ**	**ΜΟΝΑΔΑ ΜΕΤΡΗΣΗΣ**	**ΤΙΜΗ ΜΟΝΑΔΑΣ (€)**	**ΠΡΟΫΠΟΛΟΓΙΣΜΟΣ (€)**	**ΚΑΘΑΡΗ ΤΙΜΗ ΜΟΝΑΔΑΣ**	**ΚΑΘΑΡΗ ΑΞΙΑ ΕΙΔΟΥΣ**	**CPV**
1	ΚΑΠΕΛΟ (ΤΖΟΚΕΥ)	100	ΤΕΜ.	45	4.500	36,29	51.209,68	**18100000-0**
2	ΧΙΤΩΝΙΟ	100	ΤΕΜ.	260	26.000	209,68		
3	ΠΑΝΤΕΛΟΝΙ	100	ΤΕΜ.	280	28.000	225,80		
4	ΕΠΙΓΟΝΑΤΙΔΕΣ ΠΑΝΤΕΛΟΝΙΟΎ	100	ΖΕΥΓΗ	50	5.000	40,32		
5	ΣΤΟΛΗ ΥΓΡΟΥ ΤΥΠΟΥ ΕΞΟΔΟΥ ΑΚΤΗΣ	100	ΤΕΜ.	140	14.000	112,90	11.290,32	
6	ΣΤΕΓΑΝΗ ΣΤΟΛΗ ΕΞΟΔΟΥ ΑΚΤΗΣ	100	ΤΕΜ.	2.310	231.000	1.862,90	186.290,32	
7	ΠΕΔΙΛΑ ΕΞΟΔΟΥ ΑΚΤΗΣ	100	ΖΕΥΓΗ	290	29.000	233,87	23.387,09	**18832000-0**
8	ΑΡΒΥΛΕΣ ΥΓΡΟΥ ΤΥΠΟΥ	100	ΖΕΥΓΗ	130	13.000	104,84	10.483,87	**18832000-0**
9	ΑΡΒΥΛΕΣ ΤΑΚΤΙΚΕΣ	100	ΖΕΥΓΗ	255	25.500	205,64	20.564,51	**18800000-7**
	ΣΥΝΟΛΟ ΜΕ ΦΠΑ ΚΑΙ ΚΡΑΤΗΣΕΙΣ				**376.000,00€**			

ΚΕΦΑΛΑΙΟ Β

Ιματισμός και Επιχειρησιακός εξοπλισμός
για τη κάλυψη αναγκών στελεχών Κλιμακίων Ειδικών Αποστολών (Κ.Ε.Α./Λ.Σ.-ΕΛ.ΑΚΤ.)

ΜΕΡΟΣ Ι: Επιχειρησιακός Ιματισμός Κ.Ε.Α./Λ.Σ.-ΕΛ.ΑΚΤ.

Α/Α ΕΙΔΩΝ	ΠΕΡΙΓΡΑΦΗ ΥΠΟ ΠΡΟΜΗΘΕΙΑ ΕΙΔΩΝ	ΠΟΣΟΤΗΤΑ	ΜΟΝΑΔΑ ΜΕΤΡΗΣΗΣ	ΤΙΜΗ ΜΟΝΑΔΑΣ (€) (ανευ ΦΠΑ	ΤΜΗΜΑΤΙΚΗ ΑΞΙΑ ΣΕ ΕΥΡΩ ΜΕ Φ.Π.Α.	ΣΥΝΟΛΙΚΗ ΚΑΘΑΡΗ ΑΞΙΑ (€)	ΣΥΝΟΛΙΚΗ ΑΞΙΑ ΕΙΔΟΥΣ ΣΕ ΕΥΡΩ ΜΕ Φ.Π.Α.	CPV
1.1	ΚΑΠΕΛΟ (ΤΖΟΚΕΫ)	380	ΤΕΜΑΧΙΟ	10,887	5.130,00	**4.137,10**	**5.130,00**	18441000-2
1.2	ΧΙΤΩΝΙΟ ΠΑΡΑΛΛΑΓΗΣ	380	ΤΕΜΑΧΙΟ	64,516	30.400,00	**52.709,68**	**65.360,00**	35812000-9
1.3	ΠΑΝΤΕΛΟΝΙ ΠΑΡΑΛΛΑΓΗΣ	380	ΤΕΜΑΧΙΟ	64,516	30.400,00			35812000-9
1.4	ΕΠΙΓΟΝΑΤΙΔΕΣ ΠΑΝΤΕΛΟΝΙΟΥ	380	ΣΕΤ	9,677	4.560,00			18143000-3
1.5	ΤΖΑΚΕΤ ΑΔΙΑΒΡΟΧΟ	380	ΤΕΜΑΧΙΟ	201,61	95.000,00	**125.645,16**	**155.800,00**	18221000-4
1.6	ΠΑΝΤΕΛΟΝΙ ΑΔΙΑΒΡΟΧΟ	380	ΤΕΜΑΧΙΟ	129,03	60.800,00			18221000-4
1.7	ΓΑΝΤΙΑ ΤΑΚΤΙΚΑ	380	ΣΕΤ	16,129	7.600,00	**6.129,03**	**7.600,00**	18424000-7
1.8	ΣΚΟΥΦΟΣ	380	ΤΕΜΑΧΙΟ	9,677	4.560,00	**3.677,42**	**4.560,00**	18443300-9
1.9	ΚΟΝΤΟΜΑΝΙΚΑ ΜΠΛΟΥΖΑΚΙΑ	380	ΣΕΤ ΤΩΝ -2-ΤΕΜ)	21,774	10.260,00	**8.274,20**	**10.260,00**	18331000-8
1.10	ΜΠΛΟΥΖΑ «ΑΛΕΞΙΣΦΑΙΡΟΥ»	380	ΤΕΜΑΧΙΟ	58,064	27.360,00	**22.064,52**	**27.360,00**	18130000-9
1.11	ΑΡΒΥΛΕΣ ΤΑΚΤΙΚΕΣ	380	ΖΕΥΓΟΣ	120,967	57.000,00	**45.967,74**	**57.000,00**	18811000-7
1.12	ΟΛΟΣΩΜΗ ΣΤΕΓΑΝΗ ΣΤΟΛΗ	26	ΤΕΜΑΧΙΟ	1.774,193	57.200,00	**46.129,03**	**57.200,00**	18130000-9
					ΣΥΝΟΛΟ		**390.270,00**	

ΚΕΦΑΛΑΙΟ Β

Ιματισμός και Επιχειρησιακός εξοπλισμός
για τη κάλυψη αναγκών στελεχών Κλιμακίων Ειδικών Αποστολών (Κ.Ε.Α./Λ.Σ.-ΕΛ.ΑΚΤ.)

ΜΕΡΟΣ ΙΙ: Επιχειρησιακός Εξοπλισμός Κ.Ε.Α./Λ.Σ.-ΕΛ.ΑΚΤ.

Α/Α ΕΙΔΩΝ	ΠΕΡΙΓΡΑΦΗ ΥΠΟ ΠΡΟΜΗΘΕΙΑ ΕΙΔΩΝ	ΠΟΣΟΤΗΤΑ	ΜΟΝΑΔΑ ΜΕΤΡΗΣΗΣ	ΤΙΜΗ ΜΟΝΑΔΑΣ (€) (άνευ ΦΠΑ)	ΤΜΗΜΑΤΙΚΗ ΑΞΙΑ ΣΕ ΕΥΡΩ ΜΕ Φ.Π.Α.	ΣΥΝΟΛΙΚΗ ΚΑΘΑΡΗ ΑΞΙΑ (€)	ΣΥΝΟΛΙΚΗ ΑΞΙΑ ΕΙΔΟΥΣ ΣΕ ΕΥΡΩ ΜΕ Φ.Π.Α.	CPV
2.1	ΦΟΡΕΑΣ ΑΝΤΙΒΑΛΛΙΣΤΙΚΩΝ ΠΛΑΚΩΝ ΜΕ ΕΛΑΦΡΙΑ ΘΩΡΑΚΙΣΗ ΚΑΙ ΠΑΡΕΛΚΟΜΕΝΑ	380	ΣΕΤ	443,548	209.000,00	278.870,96	345.800,00	35815100-1 (CA49-7)
2.2	ΑΝΤΙΒΑΛΛΙΣΤΙΚΕΣ ΠΛΑΚΕΣ	380	ΣΕΤ ΖΕΥΓΟΣ	290,32	136.800,00			35815000-0 (JA23-7)
2.3	ΒΑΛΛΙΣΤΙΚΟ ΚΡΑΝΟΣ ΕΠΙΠΕΔΟΥ «ΙΙΙΑ»	380	ΤΕΜΑΧΙΟ	209,677	98.800,00	79.677,42	98.800,00	35813000-6
2.4	ΣΩΣΙΒΙΟ ΦΟΡΕΑ	380	ΣΕΤ	379,03	178.600,00	144.032,26	178.600,00	39525300-1 (JA23-7)
2.5.1	ΔΙΟΠΤΡΑ ΝΥΧΤΕΡΙΝΗΣ ΟΡΑΣΗΣ	30	ΤΕΜΑΧΙΟ	8.064,516	300.000,00	806.451,46	1.000.000,00	38631000-7
2.5.2	ΔΙΟΠΤΡΑ ΝΥΧΤΕΡΙΝΗΣ ΟΡΑΣΗΣ (ΔΙΑΙΡΟΥΜΕΝΗ)	70	ΤΕΜΑΧΙΟ	8.064,516	700.000,00			38631000-7
2.6	ΗΛΕΚΤΡΟΫΔΡΑΥΛΙΚΟ ΣΥΣΤΗΜΑ ΔΙΑΝΟΙΞΗΣ ΘΥΡΩΝ ΜΕ ΠΑΡΕΛΚΟΜΕΝΑ.	01	ΤΕΜΑΧΙΟ	31.129,03	38.600,00	31.129,03	38.600,00	31720000-9
					ΣΥΝΟΛΟ		**1.661.800,00**	

ΚΕΦΑΛΑΙΟ Γ **Καταδυτικός και Επιχειρησιακός / Τακτικός εξοπλισμός της Υ.ΣΥ.Δ./Λ.Σ.-ΕΛ.ΑΚΤ.**							
ΜΕΡΟΣ Ι: Εξοπλισμός Υ.ΣΥ.Δ./Λ.Σ.-ΕΛ.ΑΚΤ.							
Α/Α ΕΙΔΩΝ	**ΠΕΡΙΓΡΑΦΗ ΥΠΟ ΠΡΟΜΗΘΕΙΑ ΕΙΔΩΝ**	**ΠΟΣΟΤΗΤΑ**	**ΜΟΝΑΔΑ ΜΕΤΡΗΣΗΣ**	**ΤΙΜΗ ΜΟΝΑΔΑΣ (€) (ανευ ΦΠΑ)**	**ΣΥΝΟΛΙΚΗ ΚΑΘΑΡΗ ΑΞΙΑ (€)**	**ΠΡΟΫΠΟΛΟΓΙΣΜΟΣ (€) (με ΦΠΑ)**	**CPV ΕΙΔΟΥΣ**
01	ΣΤΕΓΑΝΗ ΣΤΟΛΗ ΕΠΙΦΑΝΕΙΑΣ – ΕΡΕΥΝΑΣ ΚΑΙ ΔΙΑΣΩΣΗΣ	50	ΤΕΜ.	3.548,387	177.419,35	220.000,00€	18100000-0
02	ΕΞΟΠΛΙΣΜΟΣ ΚΑΤΑΔΥΣΕΩΝ	50	ΣΕΤ	ΑΚΟΛΟΥΘΕΙ ΕΠΙΜΕΡΟΥΣ ΠΙΝΑΚΑΣ ΥΛΙΚΩΝ ΕΙΔΟΥΣ 02	16.774,19	20.800,00€	ΑΚΟΛΟΥΘΕΙ ΕΠΙΜΕΡΟΥΣ ΠΙΝΑΚΑΣ ΥΛΙΚΩΝ ΕΙΔΟΥΣ 02
03	ΦΑΚΟΙ ΚΑΤΑΔΥΤΙΚΟΙ	100	ΤΕΜ.	ΒΛΕΠΕ ΕΠΙΜΕΡΟΥΣ ΠΙΝΑΚΑ ΕΙΔΟΥΣ 03	10.483,87	13.000,00€	ΒΛΕΠΕ ΕΠΙΜΕΡΟΥΣ ΠΙΝΑΚΑ ΕΙΔΟΥΣ 03
04	ΚΡΑΝΟΣ ΠΡΟΣΤΑΣΙΑΣ ΕΡΕΥΝΑΣ ΚΑΙ ΔΙΑΣΩΣΗΣ	50	ΤΕΜ	96,77	4.838,71	6.000,00€	18444111-4
05	ΙΜΑΝΤΑΣ ΑΥΤΑΣΦΑΛΙΣΗΣ ΑΤΟΜΙΚΟΣ	100	ΤΕΜ	8,06	806,45	1.000,00€	37535292-0
				ΣΥΝΟΛΟ ΜΕ ΦΠΑ ΚΑΙ ΚΡΑΤΗΣΕΙΣ ΔΗΜΟΣΙΟΥ		**260.800,00**	

ΕΠΙΜΕΡΟΥΣ ΠΙΝΑΚΑΣ ΕΙΔΟΥΣ 02 ΜΕΡΟΥΣ Ι Εξοπλισμός Υ.ΣΥ.Δ./Λ.Σ.-ΕΛ.ΑΚΤ.

ΕΞΟΠΛΙΣΜΟΣ ΚΑΤΑΔΥΣΕΩΝ

Α/Α	ΠΕΡΙΓΡΑΦΗ ΥΠΟ ΠΡΟΜΗΘΕΙΑ ΕΙΔΩΝ	ΠΟΣΟΤΗΤΑ	ΜΟΝΑΔΑ ΜΕΤΡΗΣΗΣ	ΤΙΜΗ ΜΟΝΑΔΑΣ (€) (ανευ ΦΠΑ)	ΣΥΝΟΛΙΚΗ ΚΑΘΑΡΗ ΑΞΙΑ ΕΙΔΟΥΣ	ΤΙΜΗ ΜΟΝΑΔΑΣ (€)	ΠΡΟΫΠΟΛΟΓΙΣΜΟΣ (€)	CPV ΕΙΔΟΥΣ
01	ΜΑΣΚΑ ΚΑΤΑΔΥΣΗΣ	50	ΤΕΜ	96,77	4.838,70	120	6.000	37412200-1
02	ΑΝΑΠΝΕΥΣΤΗΡΑΣ ΚΟΛΥΜΒΗΣΗΣ	50	ΤΕΜ	40,322	2.016,12	50	2.500	
03	ΠΕΔΙΛΑ ΚΑΤΑΔΥΤΙΚΑ	50	ΤΕΜ	145,161	7.258,06	180	9.000	
04	ΓΑΝΤΙΑ ΚΑΤΑΔΥΤΙΚΑ	50	ΤΕΜ	53,225	2.661,29	66	3.300	
				ΣΥΝΟΛΟ			**20.800**	

Παραπάνω περιγράφονται τα επιμέρους είδη. Επισημαίνεται ότι υποβολή οικονομικής προσφοράς γίνεται για το σύνολο του είδους το οποίο έχει καταχωρηθεί ως ενιαίο στο ΕΣΗΔΗΣ. Ωστόσο θα πρέπει να υποβληθεί από τους συμμετέχοντες, πλέον της συστημικής οικονομικής προσφοράς, επιστολή που να περιλαμβάνει τις επιμέρους προσφορές των υποειδών. Σημειώνεται ότι οι επιμέρους προσφορές ΔΕΝ πρέπει να υπερβαίνουν τις προϋπολογισθείσες τιμές μονάδας έκαστου υποείδους, καθώς και του συνόλου του είδους.

ΕΠΙΜΕΡΟΥΣ ΠΙΝΑΚΑΣ ΕΙΔΟΥΣ 03 ΜΕΡΟΥΣ Ι Εξοπλισμός Υ.ΣΥ.Δ./Λ.Σ.-ΕΛ.ΑΚΤ.

ΦΑΚΟΙ ΚΑΤΑΔΥΤΙΚΟΙ

Α/Α	ΠΕΡΙΓΡΑΦΗ ΥΠΟ ΠΡΟΜΗΘΕΙΑ ΕΙΔΩΝ	ΠΟΣΟΤΗΤΑ	ΜΟΝΑΔΑ ΜΕΤΡΗΣΗΣ	ΤΙΜΗ ΜΟΝΑΔΑΣ (€) (ανευ ΦΠΑ)	ΣΥΝΟΛΙΚΗ ΚΑΘΑΡΗ ΑΞΙΑ ΕΙΔΟΥΣ	ΤΙΜΗ ΜΟΝΑΔΑΣ (€)	ΠΡΟΫΠΟΛΟΓΙΣΜΟΣ (€)	CPV ΕΙΔΟΥΣ
01	ΦΑΚΟΣ ΚΑΤΑΔΥΣΗΣ ΜΑΣΚΑΣ	50	ΤΕΜ	72,58	3.629,03	90	4.500	31521320-3
02	ΦΑΚΟΣ ΚΑΤΑΔΥΣΗΣ ΓΕΝΙΚΗΣ ΧΡΗΣΗΣ	50	ΤΕΜ	137,09	6.854,83	170	8.500	
				ΣΥΝΟΛΟ			**13.000**	

Παραπάνω περιγράφονται τα επιμέρους είδη Επισημαίνεται ότι υποβολή οικονομικής προσφοράς γίνεται για το σύνολο του είδους το οποίο έχει καταχωρηθεί ως ενιαίο στο ΕΣΗΔΗΣ. Ωστόσο θα πρέπει να υποβληθεί από τους συμμετέχοντες, πλέον της συστημικής οικονομικής προσφοράς, επιστολή που να περιλαμβάνει τις επιμέρους προσφορές των υποειδών. Σημειώνεται ότι οι επιμέρους προσφορές ΔΕΝ πρέπει να υπερβαίνουν τις προϋπολογισθείσες τιμές μονάδας έκαστου υποείδους, καθώς και του συνόλου του είδους.

ΚΕΦΑΛΑΙΟ Γ **Καταδυτικός και Επιχειρησιακός / Τακτικός εξοπλισμός της Υ.ΣΥ.Δ./Λ.Σ.-ΕΛ.ΑΚΤ.**							
ΜΕΡΟΣ ΙΙ: Επιχειρησιακός Ιματισμός Υ.ΣΥ.Δ./Λ.Σ.-ΕΛ.ΑΚΤ.							
Α/Α	**ΠΕΡΙΓΡΑΦΗ ΥΠΟ ΠΡΟΜΗΘΕΙΑ ΕΙΔΩΝ**	**ΠΟΣΟΤΗΤΑ**	**ΜΟΝΑΔΑ ΜΕΤΡΗΣΗΣ**	**ΤΙΜΗ ΜΟΝΑΔΑΣ (€) (με ΦΠΑ)**	**ΣΥΝΟΛΙΚΗ ΚΑΘΑΡΗ ΑΞΙΑ (€)**	**ΠΡΟΫΠΟΛΟΓΙΣΜΟΣ (€) (με ΦΠΑ)**	**CPV ΕΙΔΟΥΣ**
ΕΠΙΧΕΙΡΗΣΙΑΚΟΣ ΙΜΑΤΙΣΜΟΣ ΕΡΕΥΝΑΣ ΚΑΙ ΔΙΑΣΩΣΗΣ		**70**	**ΣΕΤ**	**Ανάλυση τιμών παρακάτω**	**41.379,03**	**51.310,00**	
Ακολουθεί περιγραφή των επιμέρους ειδών. Επισημαίνεται ότι υποβολή οικονομικής προσφοράς γίνεται για το σύνολο του είδους το οποίο έχει καταχωρηθεί ως ενιαίο στο ΕΣΗΔΗΣ. Ωστόσο θα πρέπει να υποβληθεί από τους συμμετέχοντες, πλέον της συστημικής οικονομικής προσφοράς, επιστολή που να περιλαμβάνει τις επιμέρους προσφορές των υποειδών. Σημειώνεται ότι οι επιμέρους προσφορές ΔΕΝ πρέπει να υπερβαίνουν τις προϋπολογισθείσες τιμές μονάδας έκαστου υποείδους, καθώς και του συνόλου του είδους.							
01	ΠΑΝΤΕΛΟΝΙ ΕΠΙΧΕΙΡΗΣΙΑΚΟ - ΑΔΙΑΒΡΟΧΟ	70	ΤΕΜ	120	6.774,19	8.400,00€	18220000-7
02	ΜΠΟΥΦΑΝ ΕΠΙΧΕΙΡΗΣΙΑΚΟ - ΑΔΙΑΒΡΟΧΟ	70	ΤΕΜ	208	11.741,93	14.560,00€	18220000-7
03	ΑΡΒΥΛΕΣ ΤΑΚΤΙΚΗΣ ΧΡΗΣΗΣ	70	ΤΕΜ - ΖΕΥΓΗ	255	14.395,16	17.850,00€	18800000-7
04	ΓΑΝΤΙΑ ΤΑΧΕΙΑΣ ΚΑΤΑΡΡΙΧΗΣΗΣ:	70	ΤΕΜ	62	3.500	4.340,00€	18424000-7
05	ΓΑΝΤΙΑ ΤΑΚΤΙΚΑ	70	ΤΕΜ	88	4.967,74	6.160,00€	18424000-7

ΚΕΦΑΛΑΙΟ Δ Σύγχρονα αλεξίσφαιρα γιλέκα μετά παρελκομένων								
Α/Α	**ΠΕΡΙΓΡΑΦΗ ΥΠΟ ΠΡΟΜΗΘΕΙΑ ΕΙΔΩΝ**	**ΠΟΣΟΤΗΤΑ**	**ΜΟΝΑΔΑ ΜΕΤΡΗΣΗΣ**	**ΤΙΜΗ ΜΟΝΑΔΑΣ**		**ΣΥΝΟΛΙΚΗ ΚΑΘΑΡΗ ΑΞΙΑ (€)**	**ΠΡΟΫΠΟΛΟΓΙΣΜΟΣ(€) (με ΦΠΑ)**	**CPV ΕΙΔΟΥΣ**
				Άνευ ΦΠΑ	**Με ΦΠΑ**			
01	Αλεξίσφαιρο γιλέκο με παρελκόμενα	3.000	ΤΕΜΑΧΙΟ	322,58	400,00	967.741,94	1.200.000,00	35815100-1 (CA49-7)
02	Φορέας (ύφασμα) βαλλιστικών πλακών γιλέκου «εσωτερικού τύπου»	300	ΤΕΜΑΧΙΟ	120,967	150,00	36.290,32	45.000,00	35815000-0
03	Πρόσθετες αντιβαλλιστικές πλάκες	3.000	ΖΕΥΓΗ	483,87	600,00	1.451.612,9	1.800.000,00	35815000-0 (JA23-7)
04	Πνευστό απάρτιο	1.200	ΤΕΜΑΧΙΟ	161,29	200,00	193.548,387	240.000,00	39525300-1 (JA23-7)
Είδος: Σύγχρονα αλεξίσφαιρα γιλέκα μετά παρελκομένων						**2.649.193,55**	**3.285.000,00**	

Παραπάνω με τα Α/Α 01,02,03 και 04, περιγράφονται τα επιμέρους είδη του κεφαλαίου Δ, ήτοι του είδους «Σύγχρονα αλεξίσφαιρα γιλέκα μετά παρελκομένων». Επισημαίνεται ότι υποβολή οικονομικής προσφοράς γίνεται για το σύνολο του είδους. Σημειώνεται ότι οι επιμέρους προσφορές ΔΕΝ πρέπει να υπερβαίνουν τις προϋπολογισθείσες τιμές μονάδας έκαστου υποείδους, καθώς και του συνόλου του είδους.

ΚΕΦΑΛΑΙΟ Ε **Ιματισμός πληρωμάτων πλοίων & στελεχών Λ.Σ.-ΕΛ.ΑΚΤ.**								
Α/Α ΕΙΔΩΝ	**ΠΕΡΙΓΡΑΦΗ ΥΠΟ ΠΡΟΜΗΘΕΙΑ ΕΙΔΩΝ**	**ΠΟΣΟΤΗΤΑ**	**ΜΟΝΑΔΑ ΜΕΤΡΗΣΗΣ**	**ΤΙΜΗ ΜΟΝΑΔΑΣ (€)**		**ΣΥΝΟΛΙΚΗ ΚΑΘΑΡΗ ΑΞΙΑ (€)**	**ΠΡΟΫΠΟΛΟΓΙΣΜΟΣ (€) (με ΦΠΑ)**	**CPV ΕΙΔΟΥΣ**
				άνευ ΦΠΑ	**Με ΦΠΑ**			
01	Χιτώνια μπλε επιχειρήσεων	7000	ΤΕΜΑΧΙΟ	19,355	24	**304.838,71**	**378.000,00**	44165300-7
	Παντελόνια μπλε επιχειρήσεων	7000	ΤΕΜΑΧΙΟ	19,355	24			18234000-8
	Καπέλο μπλε τύπου τζόκεϋ Λ.Σ.)	7000	ΤΕΜΑΧΙΟ	4,838	6			18440000-5
02	Μπλουζάκι τύπου Polo μπλε Λ.Σ.	7000	ΤΕΜΑΧΙΟ	9,27	11,5	64.919,35	80.500,00	18318400-5
03	Ζώνη μπλε με πόρπη Λ.Σ.	7000	ΤΕΜΑΧΙΟ	4,838	6	33.870,97	42.000,00	18425000-4
04	Πουλόβερ μπλε τύπου V/wooly pooly	7000	ΤΕΜΑΧΙΟ	35	43,4	245.000,00	303.800,00	18235100-6
05	Επενδύτες Ισχυρού Ψύχους βραχείς	7000	ΤΕΜΑΧΙΟ	98,798	122,51	691.588,71	857.570,00	18223200-0
06	Άρβυλα μαύρα αδιάβροχα	7000	ΖΕΥΓΟΣ	90	111,6	630.000,00	781.200,00	18811000-7
07	Επενδύτης (τζάκετ τύπου Fly)	256	ΤΕΜΑΧΙΟ	48,828	60,546	12.500,00	15.500,00	18223200-0
				ΣΥΝΟΛΟ ΜΕ ΦΠΑ			**2.458.570,00**	